VS8 시리즈





소형 레이저/포토센서

- 매우 협소한 공간에 설치 가능
- 정밀하고 밝은 적색 레이저 광 스팟으로 소형 부품 감지에 적합
- 고속 어플리케이션에서도 안정적으로 감지가 가능한 높은 스위칭 주파수
- 전자식 푸쉬 버튼 또는 리모트 입력을 통한 간편 조작으로 안정적이고 정밀한 감지 가능
- 적색 레이저, 적색 LED 및 청색 LED 버전
- ECOLAB 인증 및 IP67 보호등급

BANNER®

ПРОМЭЛЕКТРОНИКА/ sales@prom-elec.com

VS8 시리즈

소형 물체 정밀 감지용 센서 시리즈



투수광형

- 적색 레이저의 밝고 정밀한 빔 스팟으로 소형 물체 감지
- 소형 부품 감지에 적합하도록 입력 티칭은 스위칭 임계값을 조정
- 고속 어플리케이션의 안정적 검출을 위해 높은 스위칭 주파수 보유
- 전자식 푸쉬 버튼 또는 리모트 입력을 사용한 간편한 프로그래밍
- 빔 억제 기능으로 발/수광부가 올바르게 작동하는지 확인 가능



미러반사형

- 적색 레이저 모델로 소형 물체 정밀 감지
- 적색 LED 모델은 비용 절감형 솔루션
- 다양한 종류의 반사판과 사용 가능
- 전자식 푸쉬 버튼 또는 리모트 입력을 사용한 간편한 프로그래밍



거리설정형/고정형 BGS 타입

- 적색 레이저 모델로 소형 물체 정밀 감지
- 청색 LED 모델은 어두운 빛을 흡수하는 물체 또는 광택으로 반짝거리는 물체 감지용
- 적색 LED 모델은 비용 절감형 솔루션
- 배경 반사가 심한 물체 안정적 감지 가능
- 거리설정형은 단일 모델로 다양한 어플리케이션에 적용 가능
- 고정형 모델은 조작이 쉽고 일관된 감지 가능

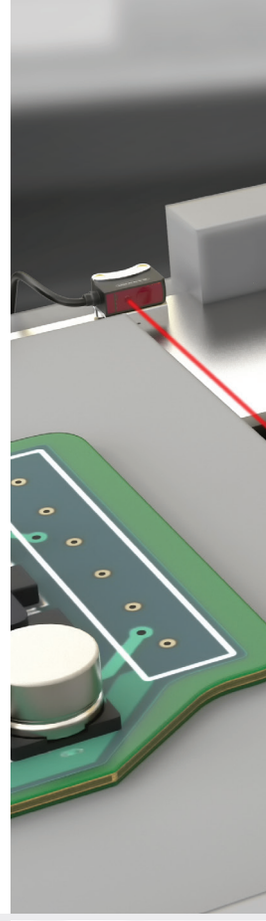

소형 사이즈



실물 사이즈

산업 표준형 설치

- 15 mm 간격의 장착 홀
- 아주 좁은 공간에 설치하는 경우라도 각도 조절이 가능한(Dovetail)브라켓을 이용하여 ±15° 까지 각도 조절 가능



초소형 빔 스팟

- 70 mm 거리에서 직경 0.5 mm의 물체를 안정적으로 검출 가능 (레이저 거리설정형 및 고정형 BGS 타입)

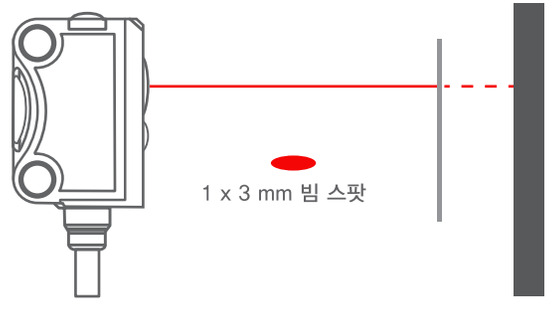



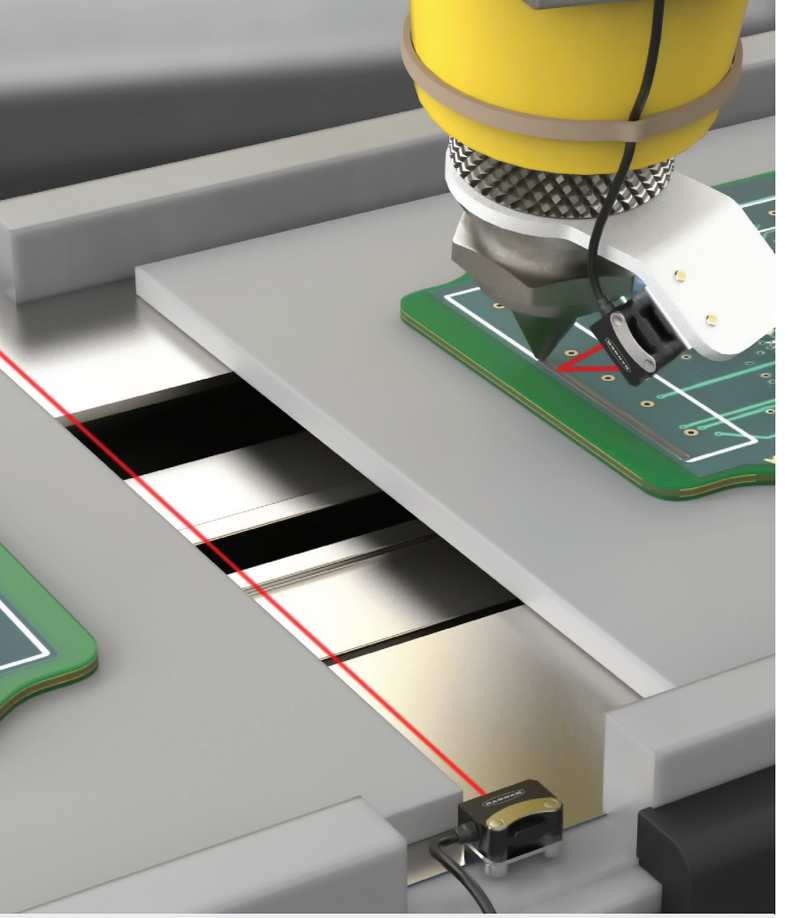



투수광형

모델명	센싱 모드	감지 범위	출력	연결부
VS8LEJ	빔 억제 기능이 포함된 적색 레이저 발광부 (Emitter)	0 m ~ 3 m	–	4선식 PUR 재질의 단선 불가한 2 m 케이블
VS8LEJQ	빔 억제 기능이 포함된 적색 레이저 발광부 (Emitter)	0 m ~ 3 m	–	PUR 재질의 200 mm 케이블 끝단에 M8 4핀 피코스타일 male 커넥터가 포함된 타입
VS8EAPR	수광부 (Receiver)	0 m ~ 3 m	PNP	4선식 PUR 재질의 단선 불가한 2 m 케이블
VS8EANR			NPN	
VS8EAPRQ	수광부 (Receiver)	0 m ~ 3 m	PNP	PUR 재질의 200 mm 케이블 끝단에 M8 4핀 피코스타일 male 커넥터가 포함된 타입
VS8EANRQ			NPN	

미러반사형

모델명	센싱 모드	감지 범위	출력	연결부
VS8EAPLP	적색 LED 미러반사형	BRT–2X2 사용 시, 0.1 m ~ 1.6 m	PNP	4선식 PUR 재질의 단선 불가한 2 m 케이블
VS8EANLP			NPN	
VS8EAPLPQ	적색 LED 미러반사형	BRT–2X2 사용 시, 0.1 m ~ 1.6 m	PNP	PUR 재질의 200 mm 케이블 끝단에 M8 4핀 피코스타일 male 커넥터가 포함된 타입
VS8EANLPQ			NPN	
VS8EAPLLP	적색 레이저 미러반사형	BRT–51X51BM 사용 시, 0.1 m ~ 2 m	PNP	4선식 PUR 재질의 단선 불가한 2 m 케이블
VS8EANLLP			NPN	
VS8EAPLLPQ	적색 레이저 미러반사형	BRT–51X51BM 사용 시, 0.1 m ~ 2 m	PNP	PUR 재질의 200 mm 케이블 끝단에 M8 4핀 피코스타일 male 커넥터가 포함된 타입
VS8EANLLPQ			NPN	

BGS모드

모델명	센싱 모드	범위	출력	연결부
VS8EAPAF70*	적색 LED, 거리설정형	BRT–2X2 사용 시, 5 ~ 70 mm	PNP	4선식 PUR 재질의 단선 불가한 2 m 케이블
VS8EANAF70*			NPN	
VS8EAPLAF70*	적색 레이저, 거리설정형	BRT–2X2 사용 시, 6 ~ 70 mm	PNP	4선식 PUR 재질의 단선 불가한 2 m 케이블
VS8EANLAF70*			NPN	
VS8APFF30B**	청색 LED, 30 mm 고정형	BRT–51X51BM 사용 시, 2 ~ 30 mm	PNP	4선식 PUR 재질의 단선 불가한 2 m 케이블
VS8ANFF30B**			NPN	
VS8APFF15**	적색 LED, 15 mm 고정형	BRT–51X51BM 사용 시, 2 ~ 15 mm	PNP	4선식 PUR 재질의 단선 불가한 2 m 케이블
VS8ANFF15**			NPN	
VS8APFF30**	적색 LED, 30 mm 고정형	2 mm ~ 30 mm	PNP	4선식 PUR 재질의 단선 불가한 2 m 케이블
VS8ANFF30**			NPN	
VS8APFF50**	적색 LED, 50 mm 고정형	2 mm ~ 50 mm	PNP	4선식 PUR 재질의 단선 불가한 2 m 케이블
VS8ANFF50**			NPN	

* PUR 재질의 200 mm 케이블 끝단에 M8 4핀 피코스타일 커넥터가 포함된 모델 주문 시, 모델명 끝에 "Q"를 덧붙이십시오.
예: VS8EAPAF70Q. (AF 와 LAF 모델에 한해서만 적용 가능)
PUR 재질의 200 mm 케이블 끝단에 M12 4핀 유로스타일 커넥터가 포함된 모델 주문 시, 모델명 끝에 "Q5"를 덧붙이십시오.
예: VS8EAPAF70Q5. (AF 와 LAF 모델에 한해서만 적용 가능)

** PUR 재질의 200 mm 케이블 끝단에 M8 4핀 피코스타일 커넥터가 포함된 모델 주문 시, 모델명 끝에 "Q3"를 덧붙이십시오.
예: VS8APFF15Q3. (FF 모델에 한해서만 적용 가능)

VS8 시리즈

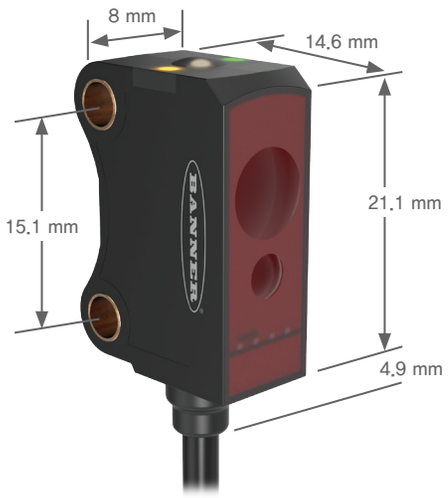

공급 전압	LED 모델: 20 mA 이하에서 10 V dc ~ 30 V dc (최대 10%. 리플), 로드 제외 레이저 모델: 12 mA 이하에서 10 V dc ~ 30 V dc (최대 10%. 리플), 로드 제외
공급 보호 회로	역극성 및 단선 보호
출력 구성	미러반사 및 BGS 모델: 4번 핀(검은색 선)에서 1개의 PNP 또는 NPN 출력, 2번 핀(흰색 선)에서 리모트 입력 투수광 모드 수광부: 4번 핀(검은색 선)에서 1개의 PNP 또는 NPN 출력, 2번 핀(흰색 선)에서 리모트 입력
출력 반응 속도	500 µs
정격 출력	50 mA
재질	하우징, 케이블: PUR 앞면 스크린: PMMA
보호 등급	IEC IP67
레이저 등급	모든 모델: Class 1 청색 LED 모델: Risk Group 2
작동 환경	LED 모델: –20 °C ~ +60 °C 레이저 모델: –20 °C ~ +50 °C UL 동작 온도: –20 °C ~ +30 °C
인증	

액세서리



SMBVS8DT
±15° 회전형



SMBVS8RA
직각형



LED모델 반사판	레이저모델 반사판
BRT–10BM	**BRT–TVAG2x2**
BRT–40x18A	**BRT–35x35BM**



4핀 유로스타일
일자형 커넥터 모델

MQDC–406
2 m
MQDC–415
5 m
MQDC–430
9 m
MQDC–450
15 m



M12 피코 스타일
일자형 커넥터 모델,
직각 모델의 경우, "G"를 "W"로 변경
(예시: PKW4M–2)

3핀	4핀
PKG3M–2 2 m	**PKG4M–2** 2 m
PKG3M–5 5 m	**PKG4M–5** 5 m
PKG3M–9 9 m	**PKG4M–9** 9 m

KR 189696

© 2018 Banner Engineering Corp. Minneapolis, MN USA

02-2083-1630
www.bannerengineering.com

BANNER
more sensors, more solutions