Module gradateur LC65 pour éclairages LED

Fiche technique

Commande de l'intensité PMW (modulation d'impulsions en durée)

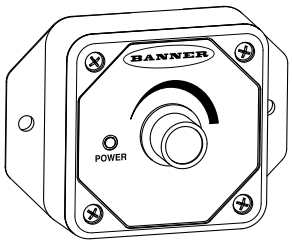

- Les gradateurs à 3 fils sont compatibles avec les modèles PWM de nombreux éclairages à LED de Banner.
- Les gradateurs à 2 fils sont compatibles avec les modèles WLS15 standard et certains voyants d'indication.
- Commande de l'intensité (0 à 100 %) de nombreux éclairages en même temps
- Compact et facile à installer
- Eclairage sans scintillement grâce à la modulation d'impulsion en durée (PWM) haute fréquence

Modèles

Modèle	Type de modulation d'impulsions en durée (PWM)	Connecteur
LC65P1T	3 fils	Bornier
LC65P2T	2 fils	
LC65P1Q5	3 fils	(1) Câble en PVC de 150 mm avec connecteur QD femelle M12 en acier inoxydable à 5 broches
LC65P2Q5	2 fils	(1) Câble en PVC de 150 mm avec connecteur QD mâle M12 en acier inoxydable à 4 broches

Schémas de câblage

Modèles à connecteur QD			
Mâle - Entrée	**Broche**	**Couleur du fil**	**Connectique**
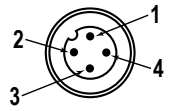	1	Marron	12 Vcc à 30 Vcc
	3	Bleu	Commun cc
	4	Noir	Non utilisée
	2	Blanc	Non utilisée

Modèles à connecteur QD				
Femelle - Sortie	**Broche**	**Couleur du fil**	**Connexion : 2 fils**	**Connexion : 3 fils**
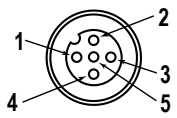	1	Marron	Sortie de modulation d'impulsions en durée (PWM)	12 Vcc à 30 Vcc
	3	Bleu	Commun cc	Commun cc
	4	Noir	Non utilisée	Sortie de modulation d'impulsions en durée (PWM)
	2	Blanc	Non utilisée	Non utilisée
	5	Pas de connexion	Non utilisée	Non utilisée

Modèles à 2 fils

Éclairage(s) LED alimenté(s) via le contrôleur

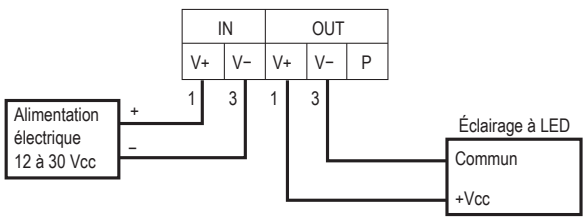

Traduction du document original
177086_FR Rev. E
2022-5-11

ПРОМЭЛЕКТРОНИКА/ sales@prom-elec.com

Modèles à 3 fils

Éclairage(s) LED alimenté(s) via le contrôleur

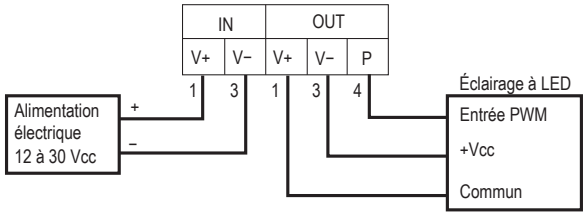

Éclairage(s) LED alimenté(s) par une source externe

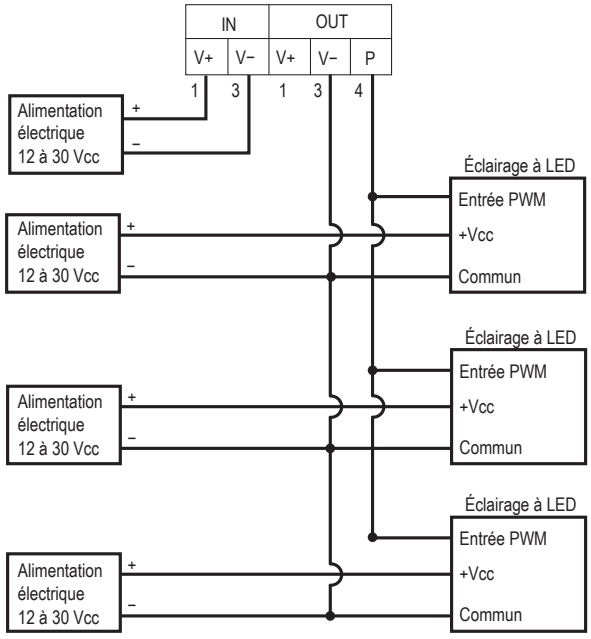

Spécifications

Tension d'alimentation
12 Vcc à 30 Vcc

Courant
30 mA

Courant de passage maximum
4 A

Courant de sortie PWM maximum
Modèles à 3 fils : 150 mA
Modèles à 2 fils : 4 A

Fréquence de commutation
300 Hz

Plage de gradation
0 % à 100 %

Réglages
Potentiomètre de 270°

Construction
Boîtier ABS

LED
LED de mise sous tension : verte

Conditions d'utilisation
−20° à +60 °C
Humidité relative max. de 95% à +50 °C (sans condensation)

Indice de protection
IP20

Certifications

Dimensions

Illustration 1. Modèles avec bornier

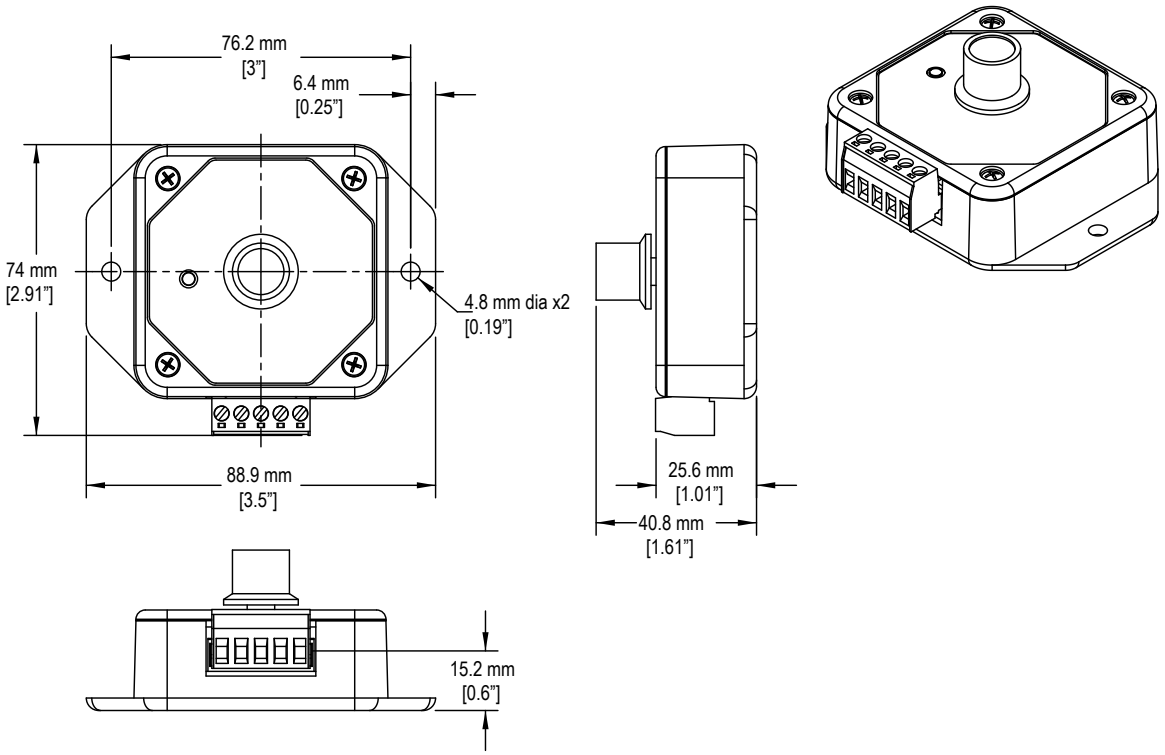

Illustration 2. Modèles avec câble

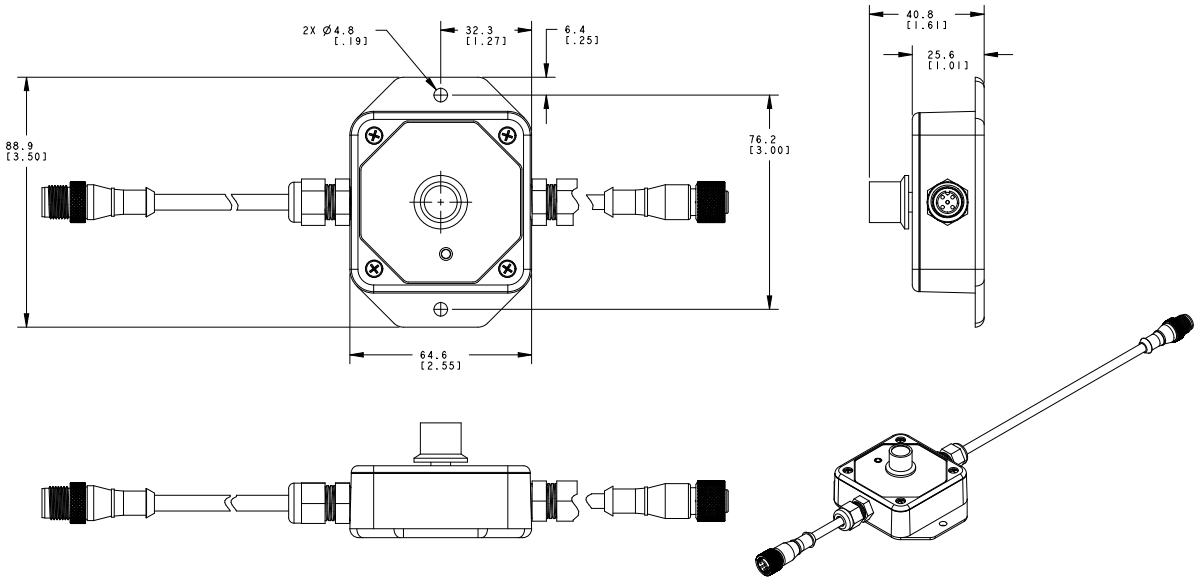

Toutes les mesures sont indiquées en millimètres, sauf mention contraire.

Garantie limitée de Banner Engineering Corp.

Banner Engineering Corp. garantit ses produits contre tout défaut lié aux matériaux et à la main d'oeuvre pendant une durée de 1 an à compter de la date de livraison. Banner Engineering Corp. s'engage à réparer ou à remplacer, gratuitement, tout produit défectueux, de sa fabrication, renvoyé à l'usine durant la période de garantie. La garantie ne couvre en aucun cas la responsabilité ou les dommages résultant d'une utilisation inadaptée ou abusive, ou d'une installation ou application incorrecte du produit Banner.

CETTE GARANTIE LIMITÉE EST EXCLUSIVE ET PRÉVAUT SUR TOUTES LES AUTRES GARANTIES, EXPRESSES OU IMPLICITES (Y COMPRIS, MAIS SANS S'Y LIMITER, TOUTE GARANTIE DE QUALITÉ MARCHANDE OU D'ADÉQUATION À UN USAGE PARTICULIER), QUE CE SOIT DANS LE CADRE DE PERFORMANCES, DE TRANSACTIONS OU D'USAGES DE COMMERCE.

Cette garantie est exclusive et limitée à la réparation ou, à la discrétion de Banner Engineering Corp., au remplacement du produit. **EN AUCUNE CIRCONSTANCE, BANNER ENGINEERING CORP. NE SERA TENU RESPONSABLE VIS-À-VIS DE L'ACHETEUR OU TOUTE AUTRE PERSONNE OU ENTITÉ, DES COÛTS SUPPLÉMENTAIRES, FRAIS, PERTES, PERTE DE BÉNÉFICES, DOMMAGES CONSÉCUTIFS, SPÉCIAUX OU ACCESSOIRES RÉSULTANT D'UN DÉFAUT OU DE L'UTILISATION OU DE L'INCAPACITÉ À UTILISER LE PRODUIT, EN VERTU DE TOUTE THÉORIE DE RESPONSABILITÉ DÉCOULANT DU CONTRAT OU DE LA GARANTIE, DE LA RESPONSABILIÉ JURIDIQUE, DÉLICTUELLE OU STRICTE, DE NÉGLIGENCE OU AUTRE.**

Banner Engineering Corp. se réserve le droit de modifier ou d'améliorer la conception du produit sans être soumis à une quelconque obligation ou responsabilité liée à des produits précédemment fabriqués par Banner Engineering Corp. Toute utilisation ou installation inappropriée, abusive ou incorrecte du produit ou toute utilisation à des fins de protection personnelle alors que le produit n'est pas prévu pour cela annule la garantie. Toute modification apportée à ce produit sans l'autorisation expresse de Banner Engineering annule les garanties du produit. Toutes les spécifications publiées dans ce document sont susceptibles d'être modifiées. Banner se réserve le droit de modifier à tout moment les spécifications du produit ou la documentation. En cas de différences entre les spécifications et informations produits publiées en anglais et dans une autre langue, la version anglaise prévaut. Pour obtenir la dernière version d'un document, rendez-vous sur notre site : www.bannerengineering.com.

Pour des informations sur les brevets, voir www.bannerengineering.com/patents.

© Banner Engineering Corp. Tous droits réservés