# Indicatori EZ-LIGHT® K30L e K50L per zone pericolose (Ex nA)

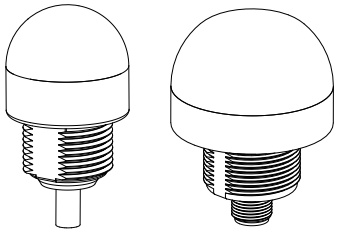

- Per l'uso in aree pericolose
- Certificazioni ATEX, CSA c/us e IECEx
- Tenuta stagna e grado di protezione IP67/IP69K
- Disponibile nei modelli con 1, 2 o 3 colori; Disponibile in 5 colori

## Modelli

| | Serie | Tipo | Colore 1 | Colore 2 | Colore 3 | Ingresso | Collegamento |
|---|---|---|---|---|---|---|---|
| Esempio: | K50L | N | G | R | Y | P | Q |
| | K30L<br>K50L | N = Ex nA | G = Verde<br>R = Rosso<br>Y = Giallo<br>B = Blu<br>W = Bianco<br>X = Nessun colore | | | P = PNP | Q = connettore QD 4 pin tipo europeo integrato[1]<br>Nero = cavo integrato in PVC 2 metri<br>W/XX = cavo XX ft<br>QP = connettore QD 4 pin tipo europeo in PVC con cavetto |

Modelli K30L

| Modello | Collegamento[2] | Funzione LED | Ingresso |
|---|---|---|---|
| K30LNGXXP | Cavo integrato PVC 2 m (6,5 ft) | 1 colore: Verde | PNP |
| K30LNYXXP | | 1 colore: Giallo | |
| K30LNRXXP | | 1 colore: Rosso | |
| K30LNBXXP | | 1 colore: Blu | |
| K30LNWXXP | | 1 colore: Bianco | |
| K30LNGRXP | | 2 colori: Verde, rosso | |
| K30LNGYXP | | 2 colori: Verde, giallo | |
| K30LNGYXP | | 2 colori: Rosso, giallo | |
| K30LNGRYP | | 3 colori: verde, rosso e giallo | |

1 Disponibile solo con modelli K50L.
2 Un modello con un connettore QD richiede un set cavo abbinato (vedere *Set cavi* (pagina 4)).



ПРОМЭЛЕКТРОНИКА/ sales@prom-elec.com

Modelli K50L

| Modello[3] | Collegamento[4] | Funzione LED | Ingresso |
|---|---|---|---|
| K50LNGXXPQ | Connettore QD 4 pin tipo europeo | 1 colore: Verde | PNP |
| K50LNYXXPQ | | 1 colore: Giallo | |
| K50LNRXXPQ | | 1 colore: Rosso | |
| K50LNBXXPQ | | 1 colore: Blu | |
| K50LNWXXPQ | | 1 colore: Bianco | |
| K50LNGRXPQ | | 2 colori: Verde, rosso | |
| K50LNGYXPQ | | 2 colori: Verde, giallo | |
| K50LNGYXPQ | | 2 colori: Rosso, giallo | |
| K50LNGRYPQ | | 3 colori: verde, rosso e giallo | |

## Note generali

1. Il grado di protezione dalla polvere delle custodie/quadri può essere annullato dall'installazione dell'EZ-LIGHT. L'installazione dell'EZ-LIGHT in una particolare scatola/quadro è soggetta a valutazione/accettazione da parte dell'ente di omologazione accreditato.
2. Per gli impianti con K50L in ambienti polverosi, utilizzare l'ingresso per cavi NPT femmina con i metodi di cablaggio applicabili in conformità al Canadian Electrical Code (Canada) e al National Electrical Code (Stati Uniti).
3. L'installazione deve essere eseguita secondo tecniche procedurali consolidate e da personale qualificato.
4. La riparazione di questo dispositivo deve essere eseguita secondo tecniche procedurali consolidate e da personale qualificato.
5. Il suffisso X nel numero del certificato indica che è presente un requisito speciale per l'uso sicuro: il materiale non conduttivo delle custodie può essere soggetto a scariche elettrostatiche e occorre quindi adottare misure per evitare tale eventualità.
6. Se è probabile che il dispositivo entri in contatto con sostanze aggressive[5], l'utilizzatore è tenuto ad adottare precauzioni adeguate[6] che consentano di evitare conseguenze negative, assicurando così che il tipo di protezione fornito non risulti compromesso.
7. Pulire con un panno umido.
8. Con gli indicatori a più colori si avrà l'accensione di un colore per volta.

## Specifiche

Tensione e corrente di alimentazione
da 10 a 30 Vcc (25 mA max.)

Indicatori
Intero diffusore trasparente o segnalazione tramite cupola. LED selezionabili in modo indipendente: verde, rosso, giallo, blu o bianco; 1, 2 o 3 colori, in base al modello Per altri colori/combinazioni, contattare Banner Engineering per la disponibilità.

Struttura
Base: policarbonato
Cupola traslucida: policarbonato

Collegamenti
K30: Cavo integrato 2 m (6,5 ft) in PVC o connettore QD 150 mm (5,9 in) 4 pin tipo europeo in PVC con cavetto
K50: Connettore QD 4 pin tipo europeo integrato, cavo integrato 2 m (6,5 ft) in PVC o connettore QD 4 pin tipo europeo in PVC con cavetto da 150 mm (5,9 in)

Grado di protezione
IP67/IP69K

Condizioni di funzionamento
da –40 °C a +50 °C

Certificazioni

3 Per modelli con connettore QD 4 pin tipo europeo in PVC con cavetto, sostituire il suffisso "Q" con "QP" nel codice modello (K50LIGXXPQP).
4 Un modello con un connettore QD richiede un set cavo abbinato (vedere *Set cavi* (pagina 4)).
5 Sostanze aggressive: ad esempio, liquidi o gas acidi in grado di attaccare i metalli o solventi che possono intaccare i materiali polimerici.
6 Precauzione adeguata: ad esempio controlli regolari nell'ambito di ispezioni di routine o verifica della scheda di sicurezza dei materiali della resistenza a sostanze chimiche specifiche.

Approvazioni

CSA-c/us
Gas e vapori: Classe I Zona 2 AEx/Ex nA IIC T4 Gc / Classe I Div 2 Gruppi ABCD
Antipolvere: Classe II Zona 22 AEx/Ex tc IIIC T135°C Dc / Classe II Div 2 Gruppi EFG, Classe III Div 2 (solo K50L)
CSA 14.2679646

ATEX/IECEx
Gas e vapori: II 3 G Ex nA IIC T4 Gc (Gruppo IIC Zona 2)
Antipolvere: II 3 D Ex tc IIIC T135°C Dc (Gruppo IIIC Zona 22)
Sira 13ATEX4271X
IECEx Sir 13.0099X

## Dimensioni

Modelli con cavo integrato K30L

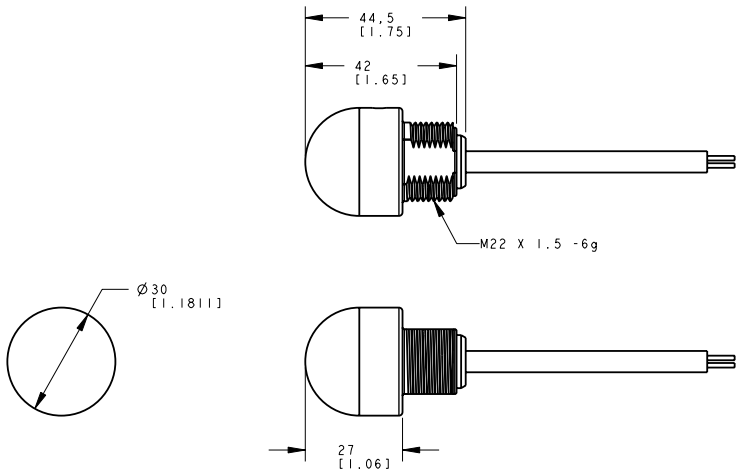


Modelli con connettore a sgancio rapido K50L

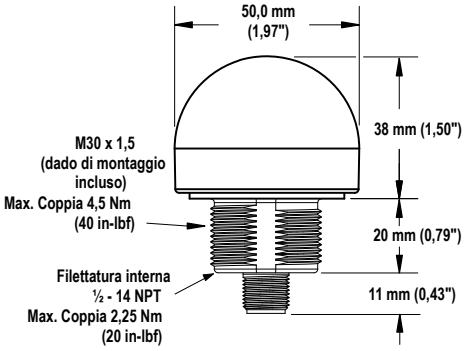


Modelli con cavo integrato K50L

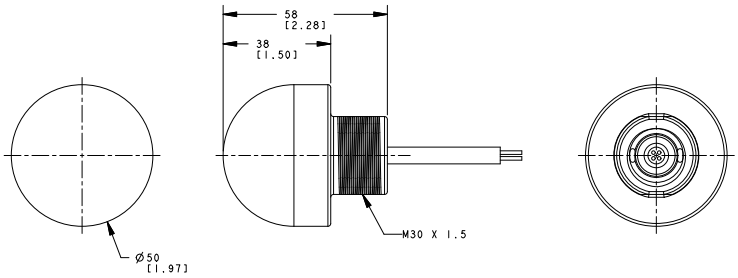

## Cablaggio

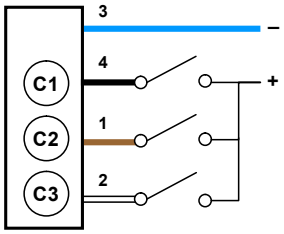


Legenda colore cavi
1 = Marrone
2 = Bianco
3 = Blu
4 = Nero

Legenda colori
C1 = Colore 1
C2 = Colore 2
C3 = Colore 3

Configurazione dei pin

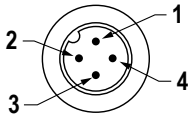


## Set cavi

Set cavi 4 pin con filettatura M12/tipo europeo

| Modello | Lunghezza | Tipo | Dimensioni | Configurazione dei pin |
|---|---|---|---|---|
| MQDC-406 | 1,83 m | Diritto | 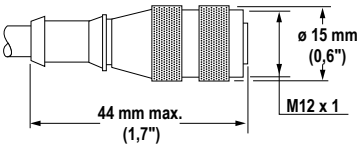  | 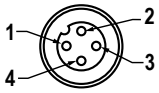  1 = Marrone 2 = Bianco 3 = Blu 4 = Nero |
| MQDC-415 | 4,57 m | | | |
| MQDC-430 | 9,14 m | | | |
| MQDC-450 | 15,2 m | | | |
| MQDC-406RA | 1,83 m | A 90° | 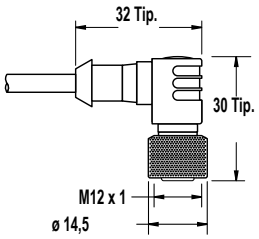  | |
| MQDC-415RA | 4,57 m | | | |
| MQDC-430RA | 9,14 m | | | |
| MQDC-450RA | 15,2 m | | | |

## Banner Engineering Corp - Dichiarazione di garanzia

Per un anno dalla data di spedizione, Banner Engineering Corp. garantisce che i propri prodotti sono privi di qualsiasi difetto, sia nei materiali che nella lavorazione. Banner Engineering Corp. riparerà o sostituirà gratuitamente tutti i propri prodotti di propria produzione riscontrati difettosi al momento del reso al costruttore, durante il periodo di garanzia. La presente garanzia non copre i danni o le responsabilità per l'uso improprio, abuso o applicazione o installazione non corretta del prodotto Banner.

QUESTA GARANZIA LIMITATA È ESCLUSIVA E SOSTITUISCE QUALSIASI ALTRA GARANZIA ESPLICITA O IMPLICITA (IVI COMPRESE, A TITOLO ESEMPLIFICATIVO MA NON LIMITATIVO, LE GARANZIE DI COMMERCIABILITÀ O IDONEITÀ PER UNO SCOPO PARTICOLARE), SIANO ESSE RICONDUCIBILI AL PERIODO DI ESECUZIONE DEL CONTRATTO, DELLA TRATTATIVA O A USI COMMERCIALI.

La presente garanzia è esclusiva e limitata alla riparazione o, a discrezione di Banner Engineering Corp., alla sostituzione del prodotto. IN NESSUN CASO BANNER ENGINEERING CORP. POTRÀ ESSERE RITENUTA RESPONSABILE VERSO L'ACQUIRENTE O QUALSIASI ALTRA PERSONA O ENTE PER EVENTUALI COSTI AGGIUNTIVI, SPESE, PERDITE, LUCRO CESSANTE, DANNI ACCIDENTALI, CONSEQUENZIALI O SPECIALI IN CONSEGUENZA DI QUALSIASI DIFETTO DEL PRODOTTO O DALL'USO O DALL'INCAPACITÀ DI UTILIZZARE IL PRODOTTO, DERIVANTI DA CONTRATTO, GARANZIA, REQUISITO DI LEGGE, ILLECITO, RESPONSABILITÀ OGGETTIVA, COLPA O ALTRO.

Banner Engineering Corp. si riserva il diritto di cambiare, modificare o migliorare il design del prodotto, senza assumere alcun obbligo o responsabilità in relazione a ciascuno dei prodotti precedentemente prodotti dalla stessa.