# WLS15 Tira de Luz LED

## Guía de Inicio Rápido

Está guía está diseñada para ayudarlo a instalar y configurar WLS15 Tira de Luz LED. Para obtener información completa acerca de la programación, desempeño, solución de problemas, dimensiones, y accesorios, por favor consulte el Manual de Instrucciones visitando www.banner-engineering.com. Busque el p/n 197493 para ver el Manual de Instrucciones. El uso de este documento asume que el usuario está familiarizado con los estándares y prácticas industriales pertinentes.



Para el oscurecimiento PWM, utilícelo con el módulo de atenuación de 2 cables LC65P2T. Para obtener más información, consulte la hoja de datos del módulo de atenuación LED LC65, p/n 177086. Este módulo solo se puede usar con los modelos de un solo color.

**Importante:** Lea el siguiente instructivo antes de operar el luminario. Descargue la documentación técnica completa WLS15 Tira de Luz LED, disponible en varios idiomas, desdewww.bannerengineering.com para obtener detalles sobre el uso adecuado, las aplicaciones, las advertencias y las instrucciones de instalación de este dispositivo.

**Importante:** Lea el siguiente instructivo antes de operar el luminario. Por favor descargue desde www.bannerengineering.com toda la documentación técnica de los WLS15 Tira de Luz LED, disponibles en múltiples idiomas, para detalles del uso adecuado, aplicaciones, advertencias, y las instrucciones de instalación de estos dispositivos.

**Importante:** Lisez les instructions suivantes avant d'utiliser le luminaire. Veuillez télécharger la documentation technique complète des WLS15 Tira de Luz LED sur notre site www.bannerengineering.com pour les détails sur leur utilisation correcte, les applications, les notes de sécurité et les instructions de montage.

## Modelos de un solo color

| Familia | Cascadeable | Color | Longitud | Ventana | Material | Conector* |
|---|---|---|---|---|---|---|
| WLS15 | C | DW | 0360 | D | S | C2 |
| | C = Cascadeable<br>X = No cascadeable | DW = Luz de Día Blanca<br>WW = Blanco cálido | 0220 mm (6 in)<br>0360 mm (1 ft)<br>0500 mm (1.5 ft)<br>0640 mm (2 ft)<br>0920 mm (3 ft)<br>1200 mm (4 ft) | D = Difuso | S = Sellado<br>(IEC IP66, IEC IP67) | C2 = Cable integral de PVC de 2 m (6.5 ft)<br>QP = Cable de PVC de 150 mm (5.9 in)<br>M12/estilo Euro con desconexión rápida<br>QS = Cable de PVC de 150 mm (5.9 in)<br>con conector Deutsch DTM |

*Los modelos con desconexión rápida o con conector Deutsch DTM requieren un cable conector de acoplamiento

## Modelos de dos colores

| Familia | Cascadeable | Color 1 | Color 2 | Longitud | Ventana | Material | Conector* |
|---|---|---|---|---|---|---|---|
| WLS15 | C | W | R | 0360 | D | S | C2 |
| | C = Cascadeable<br>X = No cascadeable | W = Blanco luz de día<br>B = Azul<br>G = Verde<br>R = Rojo<br>Y = Amarillo<br>A = Ámbar | | 0220 mm (6 in)<br>0360 mm (1 ft)<br>0500 mm (1.5 ft)<br>0640 mm (2 ft)<br>0920 mm (3 ft)<br>1200 mm (4 ft) | D = Difuso | S = Sellado<br>(IEC IP66, IEC IP67) | C2 = Cable integral de PVC de 2 m (6.5 ft)<br>QP = Cable de PVC de 150 mm (5.9 in) con<br>desconexión rápida M12/estilo Euro |

*Los modelos con desconexión rápida requieren un cable conector de acoplamiento.

## Diagramas de Cableado

**Modelos QP**

| Macho | Hembra | Pin | Color del cable | Modelos de un solo color | Modelos de dos colores |
|---|---|---|---|---|---|
| 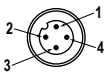 | 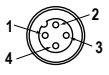 | 1 | café | 12 V dc o 24 V dc | Color 1: 12 VDC o 24 VDC |
| | | 3 | azul | DC común | DC común |
| | | 4 | negro | No utilizado | Color 2: 12 VDC a 24 VDC (el color 2 anula el color 1) |
| | | 2 | blanco | No utilizado | No utilizado |

**Modelos de QS: Exclusivamente para modelos de un solo color**

| Macho | Hembra | Pin | Color del cable | Conexión |
|---|---|---|---|---|
| 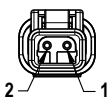 | 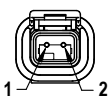 | 1 | Marrón | 12 V dc o 24 V dc |
| | | 2 | azul | dc común |

Traducido del Documento Original
197492 Rev. G

2020-10-16

ПРОМЭЛЕКТРОНИКА/ sales@prom-elec.com

# Especificaciones

**Circuito de protección de alimentación**
Protegido contra polaridad inversa y voltajes transitorios

**Voltaje de alimentación**
12 VDC o 24 VDC nominal
Límites operativos absolutos de 10 VDC a 15 VDC y 20 VDC a 27 VDC
Utilice únicamente con una fuente de alimentación Clase 2 (UL) adecuada o una fuente de alimentación SELV (CE)
Los modelos de luminarias de un solo color se puede atenuar mediante PWM entre el 25 % y el 100 % con una frecuencia de hasta 1000 Hz
Consulte las características eléctricas en la etiqueta del producto

**Criterio de Espacio**
Vertical: 1.26
Horizontal: 1.26

**Corriente de alimentación**

| Longitud de la luminaria | Corriente típica (A) a 25 °C[1] | | Máx. Corriente (A) a -40 °C | |
|---|---|---|---|---|
| | 12 VDC | 24 VDC | 12 VDC | 24 VDC |
| 0220 mm | 0.19 | 0.10 | 0.24 | 0.12 |
| 0360 mm | 0.38 | 0.20 | 0.48 | 0.24 |
| 0500 mm | 0.57 | 0.30 | 0.72 | 0.36 |
| 0640 mm | 0.76 | 0.40 | 0.96 | 0.48 |
| 0920 mm | 1.14 | 0.60 | 1.44 | 0.72 |
| 1200 mm | 1.52 | 0.80 | 1.92 | 0.96 |

**Conexiones**
Cable integral de PVC de 2 m (6.5 ft), Cable de PVC de 150 mm (6 in) macho de 4 pines, M12/estilo Euro con desconexión rápida o cable sellado de 150 mm (5.9 in) de 2 pines de la serie Deutsch DTM; los modelos con desconexión rápida o con conector Deutsch DTM requieren un cable conector de acoplamiento
No rocíe el cable con un rociador de alta presión o se dañará el cable.

**Temperatura de Funcionamiento**
–40 °C a +60 °C (–40 °F a +140 °F)

**Temperatura de almacenamiento**
–40 °C a +70 °C (–40 °F a +158 °F)

**Índice de protección ambiental**
Clasificado IP66 IEC y IEC IP67
Adecuado para lugares húmedos según UL 2108

**Vibración e impacto mecánico**
Vibración: 10 Hz a 55 Hz, amplitud pico a pico de 1 mm según IEC 60068-2-6
Impacto: 15G, 11 ms de duración, media onda sinusoidal según IEC 60068-2-27

**Material**
Carcasa de aluminio anodizado claro, carcasa exterior de policarbonato, tapas de extremo de poliamida

**Nota de la aplicación**
Al conectar las luces de cascada en serie, es importante no superar las limitaciones de corriente máxima:
- Longitud máxima de la luminaria a 12 VDC: 2.4 m (7.9 pies)
- Longitud máxima de la luminaria a 24 VDC: 6 m (19.7 pies)

**Montaje**
Ranuras de montaje integradas para tornillos M4 (#8), apriete a 5 pulgadas · lbf max torque
Múltiples opciones de soportes disponibles
Asegure los cables dentro de 150 mm (5.9 pulgadas) de la luz

**Certificaciones**

c UL us LISTED c UL us E476617

# Dimensiones

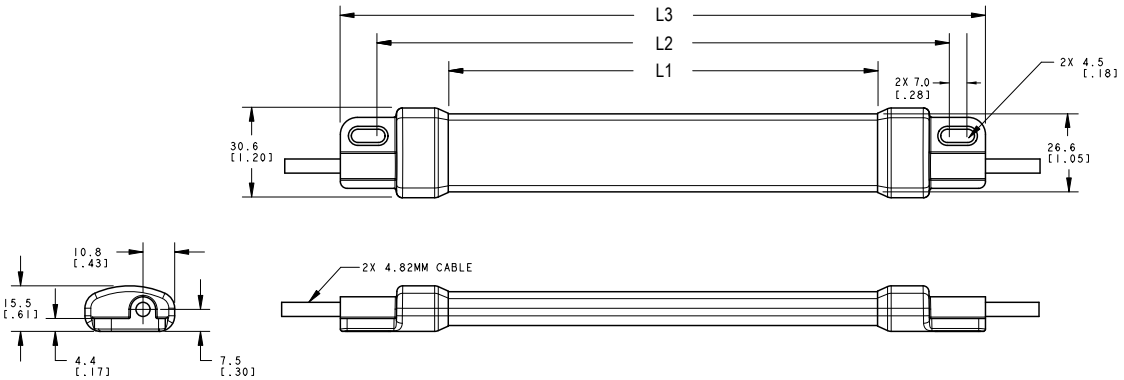


| Modelos | L1 | L2 | L3 |
|---|---|---|---|
| WLS15..0220.. | 146.4 mm (5.76") | 194 mm (7.64") | 220 mm (8.66") |
| WLS15..0360.. | 286.4 mm (11.28") | 334 mm (13.15") | 360 mm (14.17") |
| WLS15..0500.. | 426.4 mm (16.79") | 474 mm (18.66") | 500 mm (19.69") |
| WLS15..0640.. | 566.4 mm (22.3") | 614 mm (24.17") | 640 mm (25.2") |
| WLS15..0920.. | 846.4 mm (33.32") | 894 mm (35.2") | 920 mm (36.22") |
| WLS15..1200.. | 1126.4 mm (44.35") | 1174 mm (46.22") | 1200 mm (47.24") |

[1] Los valores que se muestran a 25 °C - los valores de corriente y lumen disminuyen 0.4 % por 1 °C del ambiente. Por ejemplo, una unidad de 1200 mm tendrá una corriente máxima de 1.92 A a -40 °C y 1.33 A a +60 °C.

## Garantía Limitada de Banner Engineering Corp.

Banner Engineering Corp. garantiza que sus productos no tienen defectos de material ni de mano de obra, durante un año después de la fecha de envío. Banner Engineering Corp. reparará o cambiará, sin costo, todo producto de su fabricación, que en el momento que sea devuelto a la fábrica, se encuentre que está defectuoso durante el período de garantía. Esta garantía no cubre daños o responsabilidad por el mal uso, abuso o la aplicación o la instalación inadecuada del producto Banner.

**ESTA GARANTÍA LIMITADA ES EXCLUSIVA Y REEMPLAZA A TODAS LAS OTRAS GARANTÍAS, SEAN EXPRESAS O IMPLÍCITAS (INCLUIDA, SIN LIMITACIÓN, CUALQUIER GARANTÍA DE COMERCIABILIDAD O ADECUACIÓN PARA UN FIN ESPECÍFICO), Y SE DERIVEN DE LA EJECUCIÓN, NEGOCIACIÓN O USO COMERCIAL.**

Esta garantía es exclusiva y está limitada para la reparación o, si así lo decide Banner Engineering Corp., el cambio. **EN NINGÚN CASO BANNER ENGINEERING COPR. SERÁ RESPONSABLE ANTE EL COMPRADOR O ALGUNA OTRA PERSONA O ENTIDAD POR COSTOS ADICIONALES, GASTOS, PÉRDIDAS, PÉRDIDA DE GANANCIAS NI DAÑOS IMPREVISTOS, EMERGENTES O ESPECIALES QUE SURJAN DE CUALQUIER DEFECTO DEL PRODUCTO O DEL USO O INCAPACIDAD DE USO DEL PRODUCTO, YA SEA QUE SE DERIVE DEL CONTRATO O DE LA GARANTÍA, ESTATUTO, AGRAVIO, RESPONSABILIDAD OBJETIVA, NEGLIGENCIA O DE OTRO TIPO.**

Banner Engineering Corp. se reserva el derecho a cambiar, modificar o mejorar el diseño del producto sin suponer ninguna obligación o responsabilidad relacionada con algún producto fabricado previamente por Banner Engineering Corp. Todo mal uso, abuso, o aplicación o instalación incorrectas de este producto, o el uso de este para aplicaciones personales cuando se ha indicado que el producto no está diseñado para dichos fines, invalidará la garantía del producto. Toda modificación a este producto sin la aprobación expresa de Banner Engineering Corp invalidará las garantías del producto. Todas las especificaciones publicadas en este documento están sujetas a cambios; Banner se reserva el derecho de modificar las especificaciones del producto o actualizar la documentación en cualquier momento. Las especificaciones y la información del producto en idioma inglés tienen prioridad sobre la información entregada en otro idioma. Para obtener la versión más reciente de la documentación, consulte: www.bannerengineering.com.

Para información de patentes, consulte www.bannerengineering.com/patents.

## Importador mexicano

Banner Engineering de Mèxico, S. de R.L. de C.V.
David Alfaro Siqueiros 103 Piso 2 Valle oriente
San Pedro Garza Garcia Nuevo Leòn, C. P. 66269
81 8363.2714

more sensors, more solutions

© Banner Engineering Corp. Todos los derechos reservados