# M12 MQDC1-5xx 线组（5 针母型）

## 数据表

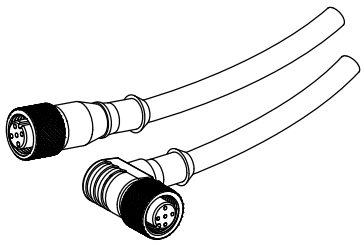

- M12 母型对飞线，五根导线，多种长度选择
- 黑色 PVC 护套，非屏蔽，A 码连接器
- 直式和直角连接器选项

## 型号

**5 针螺纹式 M12 线组-单头**

| 型号 | 长度 | 样式 | 尺寸 | 引脚分布（母型） |
|---|---|---|---|---|
| **MQDC1-501.5** | 0.5 米(1.5 英尺) | 直式 | 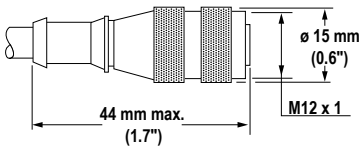 | 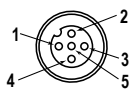<br>1 = 棕<br>2 = 白<br>3 = 蓝<br>4 = 黑<br>5 = 灰 |
| **MQDC1-503** | 0.9 米（2.9 英尺） | | | |
| **MQDC1-506** | 2 米（6.5 英尺） | | | |
| **MQDC1-515** | 5 米（16.4 英尺） | | | |
| **MQDC1-530** | 9 米（29.5 英尺） | | | |
| **MQDC1-560** | 18 米（59 英尺） | | | |

**5 针螺纹式 M12 线组-单头**

| 型号 | 样式 | 长度 | 尺寸 | 引脚分布（母型） |
|---|---|---|---|---|
| **MQDC1-506RA** | 2 米（6.5 英尺） | 直角 | 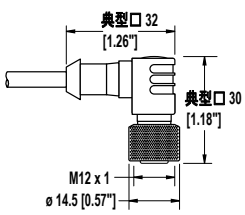 | 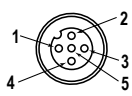<br>1 = 棕<br>2 = 白<br>3 = 蓝<br>4 = 黑<br>5 = 灰 |
| **MQDC1-515RA** | 5 米（16.4 英尺） | | | |
| **MQDC1-530RA** | 9 米（29.5 英尺） | | | |
| **MQDC1-560RA** | 19 米（62.3 英尺） | | | |



ПРОМЭЛЕКТРОНИКА/ sales@prom-elec.com

## 规格

**电流额定值**
4 A

**电压额定值**
30 V

**最小弯曲半径**
>10 倍的外径

**AWG**
22 AWG

**外径**
5.59 毫米

**连接**
集成式 5 针 M12 母型快速接插件

**编码**
A

**结构**
联接螺母材质：镀镍黄铜
触点载体：黑色尼龙
连接器主体：黑色 PUR
护套材料：黑色 PVC

**振动和机械冲击**
符合 IEC 60068-2-6 要求（振动：10Hz 至 55Hz，1.0 毫米振幅，扫动 5 分钟，驻留 30 分钟）
符合 IEC 60068-2-27 要求（冲击：30G 持续时间 11 毫秒，半正弦波）

**工作条件**
工作温度： -40 °C 至 +70 °C (-40 °F 至 +158 °F)
储存温度： -40 °C 至 +70 °C (-40 °F 至 +158 °F)
在+50 °C 时的最大相对湿度为 90%（非冷凝）

**环境等级**
IP66, IP67, IP68
NEMA 1, UL 1 型

**认证**

**Banner Engineering Europe**
Park Lane, Culliganlaan 2F
bus 3, 1831 Diegem, BEL-GIUM

**Turck Banner LTD** Blenheim House, Blenheim Court, Wickford, Essex SS11 8YT, Great Britain

*图 1: 电线尺寸*

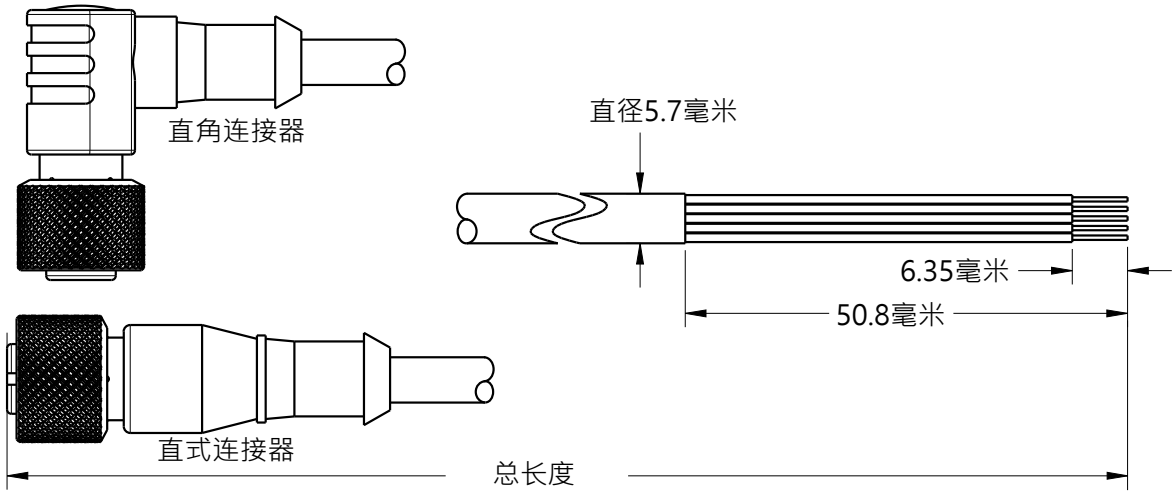


关于连接器的更多细节，参见 型号 (第 页 1)。

## 邦纳公司有限保证

邦纳公司保证自发货之日起的一年内其产品无材料和工艺缺陷。如果邦纳制造的产品在保修期内发现存在缺陷，邦纳将对返厂的产品进行免费维修或更换。本保修不涵盖因误用、滥用或应用或安装邦纳产品不当所致的损害或责任。

**本有限保证具有排他性，将取代任何其它明示或暗示（包括任何适销性或特定用途适用性的质保）的保证，以及因交易过程、按惯例或行业常规而带来的隐式保证。**

本保证具有排他性且仅限于维修或更换（由邦纳公司酌情处理）。 **在任何情况下，邦纳公司都不承担以下责任：邦纳公司不对买方或任何其他个人或实体因任何产品缺陷或使用或无法使用产品造成的任何额外成本、费用、损失、利润损失或任何间接、直接或特殊损害负责，无论是否涉及合同或保证、法规、侵权行为、严格责任、疏忽或其他。**

邦纳公司保留变更、修改或改进产品设计的权利，且不承担与邦纳公司以前生产的任何产品有关的任何义务或责任。任何误用、滥用或不当运用或安装本产品，或在本产品被确定为不用于此类目的的情况下将本产品用于个人保护应用，将导致产品保证失效。未经邦纳明确批准，对本产品进行任何修改都将导致产品保证失效。文中所有规格可能会有更改；邦纳保留随时修改产品规格或更新文档的权利。英文版的规格和产品信息高于其它语言版本。关于文档最新版本，请参考： www.bannerengineering.com。

有关专利信息，请参见 www.bannerengineering.com/patents。

BANNER
more sensors, more solutions

© Banner Engineering Corp. All rights reserved