Beleuchtungssteuerungssystem – Produkthandbuch

Übersetzung der Orginalanweisungen
p/n: 230040 Rev. C
11-März-25
© Banner Engineering Corp. Alle Rechte vorbehalten. www.bannerengineering.com

ПРОМЭЛЕКТРОНИКА/ sales@prom-elec.com

Inhaltsverzeichnis

Kapitel 1 Technische Merkmale 3
Typ 3
Überblick 3

Kapitel 2 Verdrahtung 4

Kapitel 3 Spezifikationen 5
Abmessungen 6

Kapitel 4 Kundendienst und Wartung 7
Reinigung mit mildem Reinigungsmittel und Wasser 7
Reparaturen 7
Kontakt 7
Begrenzte Garantie von Banner Engineering Corp. 7

© Banner Engineering Corp. Alle Rechte vorbehalten. www.bannerengineering.com

Chapter Contents

Typ 3
Überblick 3

Kapitel 1 Technische Merkmale

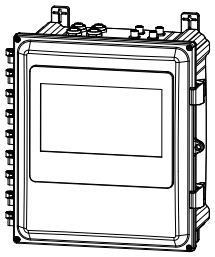

- Leistungs- und Dimmsteuerung für mehrere Zonen
- Vereinfachte Installation und Implementierung eines Beleuchtungs- und Inspektionssteuerungssystems
- Schnellere, kostengünstigere Integration
- 10,2 Zoll (259 mm) Touchscreen-Schnittstelle
- Mehrstufiger Passwortschutz

Typ

Typ	Beschreibung
LCS10	Beleuchtungssteuerungssystem mit HMI-Bildschirmschnittstelle, 4 Zonen

Überblick

Das LCS10 Beleuchtungssteuerungssystem steuert vier separate Zonen individuell über den HMI-Farb-Touchscreen. Jede Zone verfügt über einen eigenen 3-poligen 7/8 Zoll-16UNF-Stecker für die Stromversorgung und einen 4-poligen M12-Stecker für die Dimmung, die in das Polycarbonatgehäuse integriert sind.

Die Montagewinkel sind im Lieferumfang enthalten.

© Banner Engineering Corp. Alle Rechte vorbehalten. www.bannerengineering.com

Chapter Contents

Kapitel 2 Verdrahtung

Stromanschluss – 3-polige 7/8 Zoll-16UNF-Belegung

Diagramm (Buchse)	Pin	Beschreibung
	1	Masse (Erdung)
	2	Neutral
	3	Linie/Heiß

Dimmanschluss – 4-polige M12-Belegung

Diagramm (Buchse)	Pin	Beschreibung
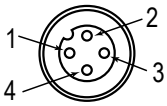	1	nicht verbunden
	2	nicht verbunden
	3	Dimmen (-)
	4	Dimmen (+)

© Banner Engineering Corp. Alle Rechte vorbehalten. www.bannerengineering.com

Chapter Contents

Abmessungen 6

Kapitel 3 Spezifikationen

Versorgungsspannung
120 V AC bis 277 V AC

Versorgungsstrom
HMI/Steuergerät: 375 mA typisch
Beleuchtungszone: maximal 15 A pro Zone

HMI-Bildschirm
Diagonale 10,2 Zoll (259 mm)
Auflösung 1024 × 768
Farbige LED-Hintergrundbeleuchtung

Dimmen und Steuerung
Jede Dimmzone bietet 0 V bis 10 V analoge LED-Dimmung, dimmbar auf 5 % Intensität
50 mA Senkenleistung pro Zone

Bauart
Gehäuse: Polycarbonat

Montage
(4) M8 × 1,37 Montagebohrungen mit Gewinde

Anschlüsse
(4) Integrierte 3-polige 7/8 Zoll-16UNF-Steckverbinder-Buchsen
(4) Integrierte 4-polige M12-Steckverbinder-Buchsen
Eingangsstrom wird vom Installateur eingerichtet

Schutzart
IP20

Betriebstemperatur
0 °C bis +50 °C (+32 °F bis +122 °F)

Lagerungstemperatur
–40 °C bis +70 °C (–40 °F bis +158 °F)

Passwort
333

Erforderlicher Überstromschutz

Warnung: Die elektrischen Anschlüsse müssen von qualifizierten Personen unter Beachtung der örtlichen und nationalen Gesetze und Vorschriften für elektrische Anschlüsse verbunden werden.

Überstromschutz ist erforderlich, dieser muss von der Anwendung des Endprodukts gemäß der angegebenen Tabelle bereitgestellt werden.

Der Überstromschutz kann mit externen Sicherungen oder über ein Netzteil der Klasse 2 mit Strombegrenzung bereitgestellt werden.

Stromversorgungsdrähte < 24 AWG dürfen nicht verbunden werden.

Weiteren Produktsupport erhalten Sie unter www.bannerengineering.com.

Stromversorgungsdrähte (AWG)	Erforderlicher Überstromschutz (A)	Stromversorgungsdrähte (AWG)	Erforderlicher Überstromschutz (A)
20	5,0	26	1,0
22	3,0	28	0,8
24	1,0	30	0,5

Zertifizierungen

c UL us LISTED IND. CONT. EQ. E316212

© Banner Engineering Corp. Alle Rechte vorbehalten. www.bannerengineering.com

Abmessungen

Alle Maße sind in Millimetern (Zoll) aufgeführt, sofern nichts anderes angegeben ist. Die angegebenen Maße können sich ändern.

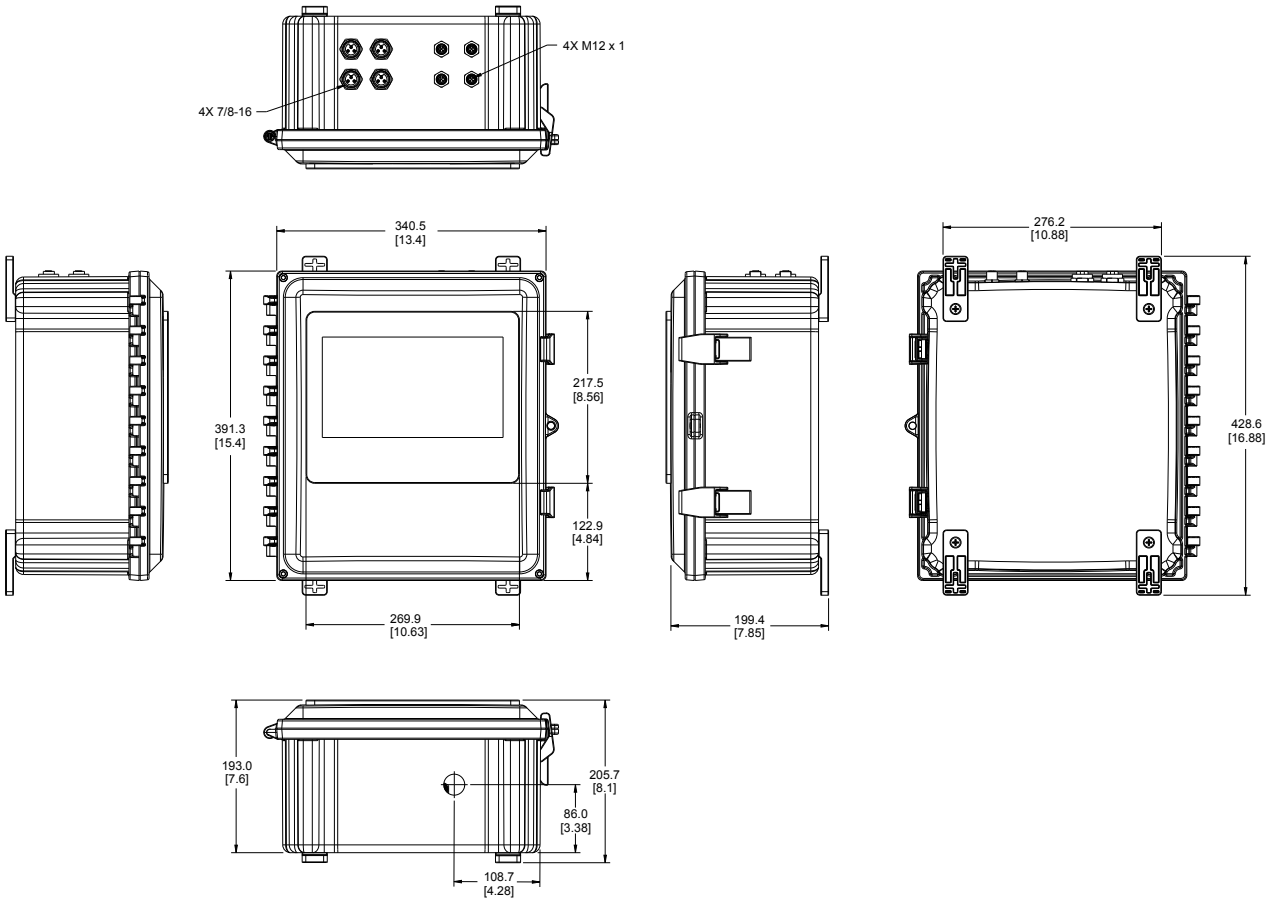

© Banner Engineering Corp. Alle Rechte vorbehalten. www.bannerengineering.com

Chapter Contents

Reinigung mit mildem Reinigungsmittel und Wasser 7
Reparaturen 7
Kontakt 7
Begrenzte Garantie von Banner Engineering Corp. 7

Kapitel 4 Kundendienst und Wartung

Reinigung mit mildem Reinigungsmittel und Wasser

Wischen Sie das Gehäuse und die Anzeige mit einem weichen, mit einer Lösung aus einem schonenden Reinigungsmittel und warmem Wasser befeuchteten Tuch ab.

Reparaturen

Wenden Sie sich zur Fehlerbehebung dieser Vorrichtung an Banner Engineering. **Versuchen Sie nicht, Reparaturen an dieser Banner-Vorrichtung vorzunehmen. Die Vorrichtung enthält keine am Einsatzort auszuwechselnden Teile oder Komponenten.** Wenn ein Banner-Anwendungstechniker zu dem Schluss kommt, dass diese Vorrichtung, ein Teil oder eine Komponente davon defekt ist, erhalten Sie von dem Techniker Erläuterungen zum RMA-Verfahren (Return Merchandise Authorization) von Banner für die Warenrückgabe.

> **Wichtig:** Wenn Sie der Techniker anweist, die Vorrichtung zurückzusenden, verpacken Sie sie bitte sorgfältig. Transportschäden bei der Rücksendung werden von der Garantie nicht abgedeckt.

Kontakt

Der Hauptsitz von Banner Engineering Corp. befindet sich in: 9714 Tenth Avenue North | Plymouth, MN 55441, USA | Telefon: + 1 888 373 6767

Weltweite Standorte und lokale Vertretungen finden Sie unter www.bannerengineering.com.

Begrenzte Garantie von Banner Engineering Corp.

Banner Engineering Corp. garantiert für ein Jahr ab dem Datum der Auslieferung, dass ihre Produkte frei von Material- und Verarbeitungsmängeln sind. Banner Engineering Corp. repariert oder ersetzt ihre gefertigten Produkte kostenlos, wenn sich diese bei Rückgabe an das Werk innerhalb des Garantiezeitraums als mangelhaft erweisen. Diese Garantie gilt nicht für Schäden oder die Haftung aufgrund des unsachgemäßen Gebrauchs, Missbrauchs oder der unsachgemäßen Anwendung oder Installation von Produkten aus dem Hause Banner.

DIESE BESCHRÄNKTE GARANTIE IST AUSSCHLIESSLICH UND ERSETZT SÄMTLICHE ANDEREN AUSDRÜCKLICHEN UND STILLSCHWEIGENDEN GARANTIEN (INSBESONDERE GARANTIEN ÜBER DIE MARKTTAUGLICHKEIT ODER DIE EIGNUNG FÜR EINEN BESTIMMTEN ZWECK), WOBEI NICHT MASSGEBLICH IST, OB DIESE IM ZUGE DES KAUFABSCHLUSSES, DER VERHANDLUNGEN ODER DES HANDELS AUSGESPROCHEN WURDEN.

Diese Garantie ist ausschließlich und auf die Reparatur oder – im Ermessen von Banner Engineering Corp. – den Ersatz beschränkt. **IN KEINEM FALL HAFTET BANNER ENGINEERING CORP. GEGENÜBER DEM KÄUFER ODER EINER ANDEREN NATÜRLICHEN ODER JURISTISCHEN PERSON FÜR ZUSATZKOSTEN, AUFWENDUNGEN, VERLUSTE, GEWINNEINBUSSEN ODER BEILÄUFIG ENTSTANDENE SCHÄDEN, FOLGESCHÄDEN ODER BESONDERE SCHÄDEN, DIE SICH AUS PRODUKTMÄNGELN ODER AUS DEM GEBRAUCH ODER DER UNFÄHIGKEIT ZUM GEBRAUCH DES PRODUKTS ERGEBEN. DABEI IST NICHT MASSGEBLICH, OB DIESE IM RAHMEN DES VERTRAGS, DER GARANTIE, DER GESETZE, DURCH ZUWIDERHANDLUNG, STRENGE HAFTUNG, FAHRLÄSSIGKEIT ODER AUF ANDERE WEISE ENTSTANDEN SIND.**

Banner Engineering Corp. behält sich das Recht vor, die Bauart des Produkts ohne Verpflichtungen oder Haftung bezüglich eines zuvor von Banner Engineering Corp. hergestellten Produkts zu ändern, zu modifizieren oder zu verbessern. Jeglicher Missbrauch, unsachgemäße Gebrauch oder jegliche unsachgemäße Anwendung oder Installation dieses Produkts oder der Gebrauch des Produkts für persönliche Schutzanwendungen, wenn das Produkt als nicht für besagten Zweck gekennzeichnet ist, führt zum Erlöschen der Garantie. Jegliche Modifizierungen an diesem Produkt ohne vorherige ausdrückliche Genehmigung durch Banner Engineering Corp. führen zum Erlöschen der jeweiligen Produktgarantie. Alle in diesem Dokument veröffentlichten Spezifikationen können sich jederzeit ändern. Banner behält sich das Recht vor, die Produktspezifikationen jederzeit zu ändern oder die Dokumentation zu aktualisieren. Die Spezifikationen und Produktinformationen in englischer Sprache sind gegenüber den entsprechenden Angaben in einer anderen Sprache maßgeblich. Die neuesten Versionen aller Dokumentationen finden Sie unter www.bannerengineering.com.

Informationen zu Patenten finden Sie unter www.bannerengineering.com/patents.

© Banner Engineering Corp. Alle Rechte vorbehalten. www.bannerengineering.com

LinkedIn

X (formerly Twitter)

Facebook



© 2025. All rights reserved.
www.bannerengineering.com