TL70 Lautes Mehrton-Signaltongeber-Turmlampenmodul

Technische Merkmale



- Elektronische Lautstärkeregelung
- Auswahl von bis zu vier diskreten Tönen aus einem einzigen akustischen Modul (kontinuierlich, Impuls, Sirene, Chirp)
- Auswahl der Tonausgabeoptionen über DIP-Schalter

Ausführungen

TL70 Segmentgehäuse		Akustischer Alarm	Gehäusefarbe
SG-TL70	–	ALM = Lauter Mehrton-Signalton	Leer = Schwarz C = Grau

Zum Beispiel SG-TL70-ALM (Lauter Mehrton-Signaltongeber in einem schwarzen Gehäuse).

Für weitere Informationen zur Endmontage der TL70 Modularen Turmlampe wird auf die folgenden Dokumente verwiesen:

- Datenblatt zur Endmontage der Modularen Turmlampe TL70 (Ident-Nr. 182214)
- Datenblatt zur Modularen Funk-Turmlampe TL70 (Ident-Nr. 185469)
- Datenblatt zur Endmontage der Modularen Turmlampe TL70 für AC (Ident-Nr. 191349)

Warnung:

- **Hörverlustrisiko**
- Alle wirksamen Lautsignalschallgeber erzeugen lauten Schall, der in bestimmten Situationen einen dauerhaften Hörverlust verursachen kann.
- Installieren Sie das Gerät weit genug von potenziellen Zuhörern entfernt, damit sie möglichst wenig exponiert sind, ohne dass die Wirksamkeit des Geräts beeinträchtigt wird. Die zulässigen Lärmbelastungen für die USA sind dem Lärmschutzstandard „Code of Federal Regulations 1910.95“ der OSHA zu entnehmen.

DIP-Schalter konfigurieren

DIP-Schalter für SW1

DIP-Schalter-Diagramm	Schallstärke	Auswahl Eingangskanal						Auswahl Schallstärke	
		1	2	3	4	5	6	7	8
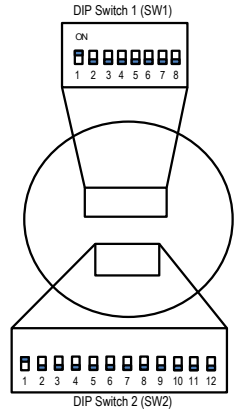	Niedrige Schallstärke (Standard-einstellung)	Wählen Sie die Positionen 1 bis 6 für die gewünschten Eingangskanäle.						AUS	AUS
	Mittlere Schallstärke							EIN	AUS
	Mittlere/laute Schallstärke							AUS	EIN
	Hohe Schallstärke							EIN	EIN

Auswahl Eingangskanal – Wählen Sie die Eingangskanäle aus, die für den Betrieb des Signaltongebermoduls verwendet werden.

Auswahl Schallstärke – Wählen Sie die Schallstärke für die ausgewählten Eingangskanäle aus.

Übersetzung der Orginalanweisungen
19-Sep.-25

© Banner Engineering Corp. Alle Rechte vorbehalten. www.bannerengineering.com

p/n: 195189_DE Rev. D

ПРОМЭЛЕКТРОНИКА/ sales@prom-elec.com

Funktionsauswahl-DIP-Schalter für SW2

Montageoptionen	Kanal 1		Kanal 2		Kanal 3		Kanal 4		Kanal 5		Kanal 6	
	1	2	3	4	5	6	7	8	9	10	11	12
Schallimpuls 1,5 Hz	EIN	AUS	EIN	AUS	EIN	AUS	EIN	AUS	EIN	AUS	EIN	AUS
Chirp-Alarm	EIN	EIN	EIN	EIN	EIN	EIN	EIN	EIN	EIN	EIN	EIN	EIN
Sirenen-Alarm	AUS	EIN	AUS	EIN	AUS	EIN	AUS	EIN	AUS	EIN	AUS	EIN
Daueralarm (Standardeinstellung)	AUS	AUS	AUS	AUS	AUS	AUS	AUS	AUS	AUS	AUS	AUS	AUS

Funktionsauswahl – Jeder Eingangskanal kann für eine der vier verfügbaren Tonfunktionen konfiguriert werden. So können bis zu vier diskrete Töne von bis zu vier separaten Eingangskanälen angesteuert werden.

Verdrahtung – 5-polige Ausführungen

Das folgende Beispiel zeigt ein lautes Mehrton-Signaltongebermodul (M2), das mit einer TL70-Basis an ein TL70 mit einem einfarbigen Segment (M1) angeschlossen und für drei diskrete Tonfunktionen (A1, A2, A3) konfiguriert ist.

PNP-Eingang

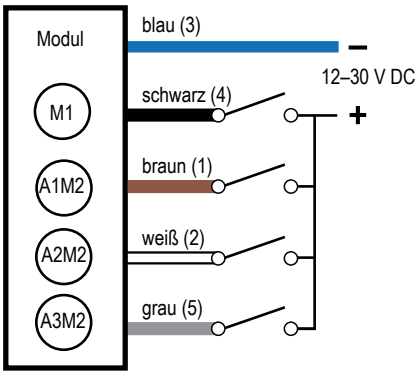

5-poliger M12-Stecker

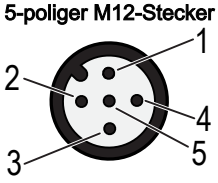

Legende

1 – Braun
2 – Weiß
3 – Blau
4 – Schwarz
5 – Grau
M1 – Modul 1 (Lichtsegment)
A1M2 – Modul 2, Signaltongeber Ton 1
A2M2 – Modul 2, Signaltongeber Ton 2
A3M2 – Modul 2, Signaltongeber Ton 3

Verdrahtung – 8-polige Ausführungen

Das folgende Beispiel zeigt ein lautes Mehrton-Signaltongebermodul (M3), das an ein TL70 mit zwei einfarbigen Segmenten (M1 und M2) angeschlossen und für vier diskrete Tonfunktionen (A1, A2, A3 und A4) konfiguriert ist.

PNP-Eingang

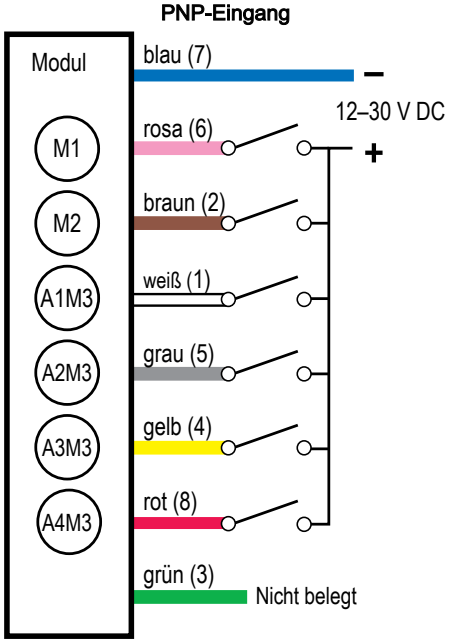

8-poliger M12-Stecker

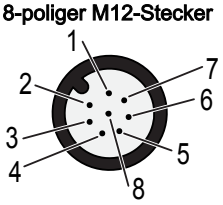

Legende

1 – Weiß
2 – Braun
3 – Grün
4 – Gelb
5 – Grau
6 – Rosa
7 – Blau
8 – Rot
M1 – Modul 1 (Lichtsegment)
M2 – Modul 2 (Lichtsegment)
A1M3 – Modul 3, Signaltongeber Ton 1
A2M3 – Modul 3, Signaltongeber Ton 2
A3M3 – Modul 3, Signaltongeber Ton 3
A4M3 – Modul 3, Signaltongeber Ton 4

Spezifikationen

Betriebsspannung und -strom	12 V DC bis 30 V DC

© Banner Engineering Corp. Alle Rechte vorbehalten.
www.bannerengineering.com

Ausgewählte Schallstärke	Maximale Stromaufnahme (mA)	
	bei 12 V DC	bei 30 V DC
Niedrig	15	15
Mittel	40	30
Mittel/Laut	115	55
Laut	270	110

Versorgungsschutzschaltung

Schutz gegen Verpolung und Stoßspannungen

Bauart

Akustiksegmente und Abdeckungen: Polycarbonat

Vibrations- und Stoßfestigkeit

Vibrationsfestigkeit: 10 Hz bis 55 Hz 0,5 mm Spitze-zu-Spitze-Amplitude gemäß IEC 60068-2-6

Stoßfestigkeit: 15 G mit einer Dauer von 11 ms, Sinushalbwelle gemäß IEC 60068-2-27

Betriebsbedingungen

–40 °C bis +50 °C (–40 °F bis +122 °F)

95 % bei +50 °C maximale relative Luftfeuchtigkeit (nicht kondensierend)

Schutzart

IP50

Zertifizierungen

Banner Engineering BV
Park Lane, Culliganlaan 2F bus 3
1831 Diegem, BELGIUM

Turck Banner LTD Blenheim House
Blenheim Court
Wickford, Essex SS11 8YT
GREAT BRITAIN

Akustischer Alarm

Schwingungsfrequenz: 2,6 kHz ± 250 Hz

Ausgewählte Schallstärke	Maximale Schallstärke (typisch) bei 1 Meter dB
Niedrig	83
Mittel	101
Mittel/Laut	106
Laut	109

Einstellung akustisches Signal

Elektronische Einstellung: Wählen Sie die gewünschte Lautstärke mit den DIP-Schaltern zur Auswahl der Schallstärke

Typische Verringerung der Schallstärke (maximal bis minimal): 26 dB

Erforderlicher Überstromschutz

Warnung: Die elektrischen Anschlüsse müssen von qualifizierten Personen unter Beachtung der örtlichen und nationalen Gesetze und Vorschriften für elektrische Anschlüsse verbunden werden.

Überstromschutz ist erforderlich, dieser muss von der Anwendung des Endprodukts gemäß der angegebenen Tabelle bereitgestellt werden.

Der Überstromschutz kann mit externen Sicherungen oder über ein Netzteil der Klasse 2 mit Strombegrenzung bereitgestellt werden.

Stromversorgungsdrähte < 24 AWG dürfen nicht verbunden werden.

Weiteren Produktsupport erhalten Sie unter www.bannerengineering.com.

Strom-versorgungs-drähte (AWG)	Erforderlicher Überstromschutz (A)	Strom-versorgungs-drähte (AWG)	Erforderlicher Überstromschutz (A)
20	5	26	1
22	3	28	0,8
24	2	30	0,5

Abmessungen

Alle Maße sind in Millimetern (Zoll) aufgeführt, sofern nichts anderes angegeben ist. Die angegebenen Maße können sich ändern.

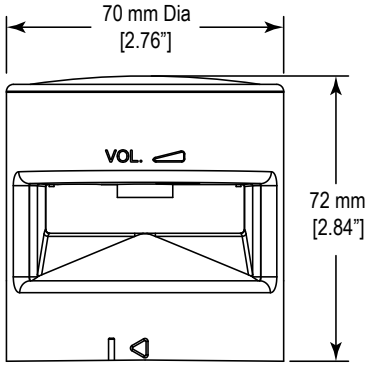

Begrenzte Garantie von Banner Engineering Corp.

Banner Engineering Corp. garantiert für ein Jahr ab dem Datum der Auslieferung, dass ihre Produkte frei von Material- und Verarbeitungsmängeln sind. Banner Engineering Corp. repariert oder ersetzt ihre gefertigten Produkte kostenlos, wenn sich diese bei Rückgabe an das Werk innerhalb des Garantiezeitraums als mangelhaft erweisen. Diese Garantie gilt nicht für Schäden oder die Haftung aufgrund des unsachgemäßen Gebrauchs, Missbrauchs oder der unsachgemäßen Anwendung oder Installation von Produkten aus dem Hause Banner.

© Banner Engineering Corp. Alle Rechte vorbehalten.
www.bannerengineering.com

DIESE BESCHRÄNKTE GARANTIE IST AUSSCHLIESSLICH UND ERSETZT SÄMTLICHE ANDEREN AUSDRÜCKLICHEN UND STILLSCHWEIGENDEN GARANTIEN (INSBESONDERE GARANTIEN ÜBER DIE MARKTTAUGLICHKEIT ODER DIE EIGNUNG FÜR EINEN BESTIMMTEN ZWECK), WOBEI NICHT MASSGEBLICH IST, OB DIESE IM ZUGE DES KAUFABSCHLUSSES, DER VERHANDLUNGEN ODER DES HANDELS AUSGESPROCHEN WURDEN.

Diese Garantie ist ausschließlich und auf die Reparatur oder – im Ermessen von Banner Engineering Corp. – den Ersatz beschränkt. **IN KEINEM FALL HAFTET BANNER ENGINEERING CORP. GEGENÜBER DEM KÄUFER ODER EINER ANDEREN NATÜRLICHEN ODER JURISTISCHEN PERSON FÜR ZUSATZKOSTEN, AUFWENDUNGEN, VERLUSTE, GEWINNEINBUSSEN ODER BEILÄUFIG ENTSTANDENE SCHÄDEN, FOLGESCHÄDEN ODER BESONDERE SCHÄDEN, DIE SICH AUS PRODUKTMÄNGELN ODER AUS DEM GEBRAUCH ODER DER UNFÄHIGKEIT ZUM GEBRAUCH DES PRODUKTS ERGEBEN. DABEI IST NICHT MASSGEBLICH, OB DIESE IM RAHMEN DES VERTRAGS, DER GARANTIE, DER GESETZE, DURCH ZUWIDERHANDLUNG, STRENGE HAFTUNG, FAHRLÄSSIGKEIT ODER AUF ANDERE WEISE ENTSTANDEN SIND.**

Banner Engineering Corp. behält sich das Recht vor, die Bauart des Produkts ohne Verpflichtungen oder Haftung bezüglich eines zuvor von Banner Engineering Corp. hergestellten Produkts zu ändern, zu modifizieren oder zu verbessern. Jeglicher Missbrauch, unsachgemäße Gebrauch oder jegliche unsachgemäße Anwendung oder Installation dieses Produkts oder der Gebrauch des Produkts für persönliche Schutzanwendungen, wenn das Produkt als nicht für besagten Zweck gekennzeichnet ist, führt zum Erlöschen der Garantie. Jegliche Modifizierungen an diesem Produkt ohne vorherige ausdrückliche Genehmigung durch Banner Engineering Corp. führen zum Erlöschen der jeweiligen Produktgarantie. Alle in diesem Dokument veröffentlichten Spezifikationen können sich jederzeit ändern. Banner behält sich das Recht vor, die Produktspezifikationen jederzeit zu ändern oder die Dokumentation zu aktualisieren. Die Spezifikationen und Produktinformationen in englischer Sprache sind gegenüber den entsprechenden Angaben in einer anderen Sprache maßgeblich. Die neuesten Versionen aller Dokumentationen finden Sie unter www.bannerengineering.com.

Informationen zu Patenten finden Sie unter www.bannerengineering.com/patents.

© Banner Engineering Corp. Alle Rechte vorbehalten.
www.bannerengineering.com