# Guide de démarrage rapide pour les réseaux de détecteurs Q45 sans fil formés à l'aide de la passerelle -QC

Chaque détecteur est assigné par défaut à l'une des sorties de la passerelle. D'autres options d'assignation sont également prises en charge.

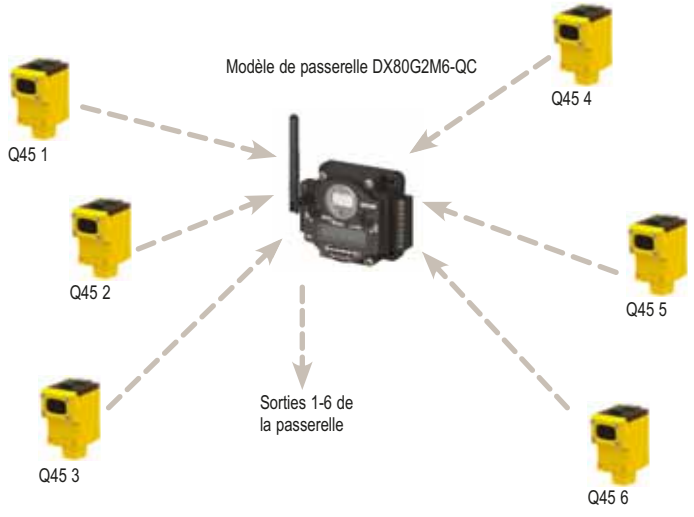


Chaque réseau sans fil peut compter jusqu'à six modèles optiques de détecteur Q45 (configuration par défaut) lorsque vous utilisez l'assignation par interrupteurs DIP de la passerelle DX80G2M6S-Q.

Chaque détecteur Q45 sans fil est assigné à l'une des six sorties logiques de la passerelle.

## Étape n° 1 : Raccordement des sorties de la passerelle

Pour raccorder les sorties de la passerelle :

1. Dévissez les quatre vis fixant le couvercle au boîtier.
2. Raccordez les sorties selon la configuration de votre réseau.

Pour d'autres options de configuration et de câblage de la passerelle, référez-vous à la fiche technique *Gateway with Switch Mapping*, référence 161862. Pour utiliser plus de six détecteurs (jusqu'à 47) dans le réseau sans fil, déployez un système Modbus hôte (voir le manuel *Host Configuration* de Banner, réf. 134112).

Utilisez ce schéma de câblage pour la configuration par défaut des modèles de détecteur optiques : six détecteurs Q45 sont assignés aux six sorties de la passerelle.

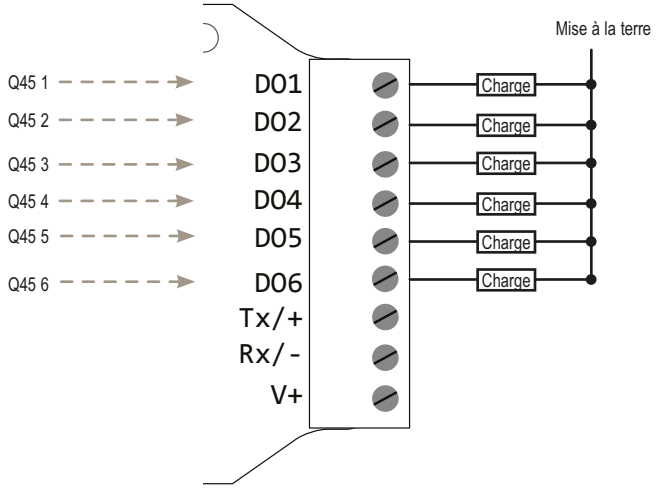


OCT 2012 Réf. FR-159359 rév. A

ПРОМЭЛЕКТРОНИКА/ sales@prom-elec.com

# Étape n° 2 : Mise sous tension

## Mise sous tension de la passerelle

| | Couleur du fil | Passerelle |
|---|---|---|
| V+ | Marron | Entrée de +10 à 30 V CC |
| V− | Bleu | Commun CC (masse) |

La connexion de l'alimentation CC aux broches de communication entraînera des dommages irréversibles.

## Activation du détecteur Q45 sans fil

Pour économiser la batterie, le détecteur Q45 sans fil est livré en mode de stockage. Pour réactiver le détecteur Q45 :

1. Déserrez la bride de serrage au dessus du détecteur Q45 sans fil et relevez le couvercle.
2. Appuyez sur le bouton et maintenez-le enfoncé pendant 5 secondes. Lorsque le détecteur Q45 est activé, la LED rouge clignote.




# Étape n° 3 : Couplage des détecteurs Q45 sans fil à la passerelle

Le couplage des détecteurs Q45 sans fil à leur passerelle permet de s'assurer que les détecteurs Q45 échangent uniquement des informations avec la passerelle à laquelle ils sont associés. Pour créer votre réseau, couplez les détecteurs Q45 sans fil à la passerelle et assignez-leur une adresse de nœud unique.






1. Sur la passerelle, appuyez trois fois sur le bouton 2. Les deux LED clignotent en rouge.
2. Sur la passerelle, utilisez les deux commutateurs rotatifs pour attribuer l'adresse de nœud au détecteur Q45. Utilisez le commutateur rotatif gauche pour le chiffre de gauche et le commutateur droit pour le chiffre de droite. Par exemple, pour affecter votre détecteur Q45 au nœud 01, positionnez le commutateur de gauche sur 0 et celui de droite sur 1. L'écran LCD de la passerelle affiche BINDING (couplage) et NOD (nœud) 1. (Lorsque vous utilisez les positions des interrupteurs DIP par défaut de la passerelle, seuls les nœuds 01, 02 et 03 seront assignés aux sorties de la passerelle.)
3. Sur le détecteur Q45 sans fil, appuyez trois fois sur le bouton. En mode de couplage, les LED rouge et verte clignotent en alternance. Une fois le détecteur Q45 couplé, les LED clignotent simultanément quatre fois. Le détecteur Q45 quitte automatiquement le mode de couplage.
4. Désignez le détecteur Q45 par l'adresse du nœud.
5. Répétez les étapes 2 à 4 pour chaque détecteur Q45 sans fil utilisé dans votre réseau.
6. Sur la passerelle, appuyez une fois sur le bouton 2 pour quitter le mode de couplage.

# Étape n° 4 : Vérification de la communication radio

Pour vérifier si la passerelle et le détecteur Q45 sans fil communiquent :

- La LED 1 de la passerelle est verte en continu.
- Tant que la communication n'est pas établie avec la passerelle, la LED rouge du détecteur Q45 clignote.
- Une fois la communication établie, la LED verte du détecteur Q45 clignote.

# Étape n° 5 : Test du fonctionnement du détecteur Q45 sans fil

Montez le détecteur Q45 sans fil dans votre installation et vérifiez la LED jaune, qui indique la sortie du détecteur.

Après 15 minutes d'inactivité, la LED s'éteint pour économiser la batterie. Pour activer la LED, appuyez une fois sur le bouton.

Pour consulter les instructions d'alignement, référez-vous à la fiche technique du détecteur Q45 sans fil.

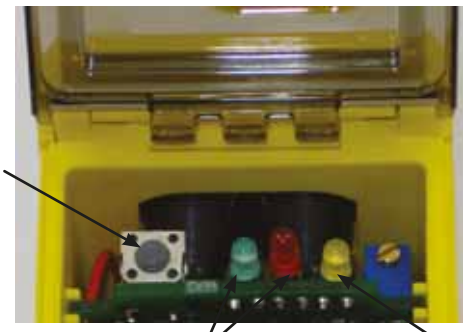




**Banner Engineering Corp.** • Minneapolis, MN Etats-Unis
www.bannerengineering.com • Tél. : 763.544.3164