Balise d'indication K100 Pro (CA)

Caractéristiques

Voyant multicolore avec alarme sonore en option pour une utilisation en intérieur ou en extérieur



- Cette balise industrielle offre une indication lumineuse vive aux constructeurs OEM et aux utilisateurs qui ont besoin d'informations visibles sur l'état du système.
- Construction robuste pour des années de fonctionnement ininterrompu
- Conception unique de la balise favorisant l'évacuation d'eau pour protéger le voyant d'indication
- Quatorze couleurs dans un seul dispositif
- Base filetée en polycarbonate de 36 mm
- IP66 robuste et IP69K selon la norme ISO 20653, boîtier UL type 4X
- Grand choix de connecteurs
- Base et vitre robustes en polycarbonate stabilisé aux UV
- Tension de fonctionnement de 100 Vca à 240 Vca

Modèles

Modèles standard illustrés. Veuillez contacter l'usine pour bénéficier d'autres options.

Famille	Modèle	Type	Tension	Couleurs	Avec buzzer	Connecteur[1]
K100	**P**	**L**	**Z**	**RGB7**	**A**	**Q**
	P = Pro	L = Voyant	Z = CA	RGB7 = Multicolore RGB	Vide = Aucun A = Avec buzzer	Vide = Câble intégré de 2 m sous gaine de PVC Q = Connecteur intégré à 5 broches 1/2 po. Connecteur QD 20UNF mâle

Câblage

Schéma	Légende
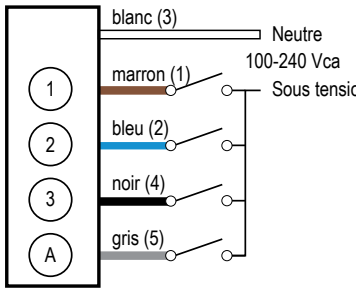	1 = marron 2 = bleu 3 = blanc 4 = noir 5 = gris

Un "X" indique une entrée active.

Par exemple : lorsque les fils noir et blanc sont tous deux actifs, le voyant s'allume en magenta fixe.

Configuration par défaut

Câblage				Mode de fonctionnement/Fonction	
Marron	**Bleu**	**Noir**	**Gris**	**Sans buzzer**	**Avec buzzer**
X				Rouge fixe	Rouge fixe
	X			Vert fixe	Vert fixe
		X		Bleu fixe	Bleu fixe
X	X			Jaune fixe	Jaune fixe
X		X		Magenta fixe	Magenta fixe
	X	X		Cyan fixe	Cyan fixe
X	X	X		Blanc fixe	Blanc fixe
			X	OFF	Buzzer constant, fréquence 2,5 kHz, volume élevé
X			X	Rouge fixe	Rouge fixe, buzzer constant, fréquence 2,5 kHz, volume élevé

Continued on page 2

[1] Les modèles avec connecteur QD exigent un contre-connecteur avec un câble adapté.

Traduction des instructions d'origine
02-sept.-26

© Banner Engineering Corp. Tous droits réservés.
www.bannerengineering.com

p/n: 229902 Rev. D

ПРОМЭЛЕКТРОНИКА/ sales@prom-elec.com

Continued from page 1

Câblage				Mode de fonctionnement/Fonction	
Marron	Bleu	Noir	Gris	Sans buzzer	Avec buzzer
	X		X	Vert fixe	Vert fixe, buzzer constant, fréquence 2,5 kHz, volume élevé
		X	X	Bleu fixe	Bleu fixe, buzzer constant, fréquence 2,5 kHz, volume élevé
X	X		X	Jaune fixe	Jaune fixe, buzzer constant, fréquence 2,5 kHz, volume élevé
X		X	X	Magenta fixe	Magenta fixe, buzzer constant, fréquence 2,5 kHz, volume élevé
	X	X	X	Cyan fixe	Cyan fixe, buzzer constant, fréquence 2,5 kHz, volume élevé
X	X	X	X	Blanc fixe	Blanc fixe, buzzer constant, fréquence 2,5 kHz, volume élevé

Spécifications

Tension et courant d'alimentation

100 Vca à 240 Vca, 50 Hz à 60 Hz

Courant maximal (mA CA à 60 Hz) :

Tension	Voyant uniquement	Voyant et buzzer
100	102	112
230	68	70

Circuit de protection de l'alimentation

Protection contre l'inversion de polarité et les tensions parasites

Immunité au courant de fuite

400 µA

Remarque d'utilisation : l'utilisation d'un automate à sortie relais est recommandée car il n'y a pas de courant de fuite. Les automates à sortie transistorisée ont souvent un courant de fuite supérieur à 1 mA et, par conséquent, allument le voyant à l'état OFF. Pour neutraliser le courant de fuite, il faut utiliser une résistance de dérivation (shunt). Une résistance doit être raccordée entre le fil neutre de l'appareil et le fil de phase de chaque voie de l'appareil.

Temps de réponse du voyant

Temps de réponse à l'allumage : 350 ms (max.)

Temps de réponse à l'extinction : 20 ms (max.)

Connectique

Connecteur intégré à 5 broches 1/2 po. Connecteur QD 20UNF mâle ou Câble intégré de 2 m sous gaine de PVC, En fonction du modèle

Les modèles avec connecteur QD requièrent un câble correspondant.

Montage

Base filetée M36 x 2, couple max. 5 Nm

Filetage intérieur 3/4-14 NPT

Écrou de montage inclus

Distance de séparation pour le montage d'unités adjacentes

Minimum : 0 po (lorsque les brides de fixation des unités sont en contact)

Construction

Base, dôme et écrou : polycarbonate

Conditions d'utilisation

−40° à +60 °C

Humidité relative max. de 90% à +50 °C (sans condensation)

Température de stockage : −40° à +70 °C

Résistance aux vibrations et aux chocs mécaniques

Conforme aux exigences de la norme IEC 60068-2-6 (Vibrations : 10 Hz à 55 Hz, amplitude de 1 mm, 5 minutes de balayage, 30 minutes de maintien)

Conforme à la norme IEC 60068-2-27 (Chocs : demi-onde sinusoïdale de 30 G, pendant 11 ms)

Résistance aux chocs : IK08 (IEC 60068-2-75)

Indice de protection

IP69K selon la norme ISO 20653, UL type 4X

Caractéristiques du voyant d'indication

Couleur	Longueur d'onde dominante (nm) ou température de la couleur	Coordonnées chromatiques[(2)]		Rendement lumineux (normal à 25°C)
		x	y	
Rouge	620 nm	0,6900	0,3081	36
Vert	525 nm	0,1620	0,7112	73
Bleu	468 nm	0,1400	0,0539	14
Jaune	575 nm	0,4780	0,4700	91
Magenta	-	0,3877	0,1817	47
Cyan	492 nm	0,1666	0,3406	83
Blanc	6 000 K	0,3379	0,3380	112
Ambre	590 nm	0,5566	0,4098	63
Rose	-	0,5234	0,2310	39
Vert citron	562 nm	0,3987	0,5306	99
Orange	600 nm	0,6135	0,3665	50
Bleu ciel	485 nm	0,1483	0,2476	87
Violet	-	0,2148	0,0938	28
Vert printemps	507 nm	0,1780	0,5375	77

Circuit interne de compensation de température : réduit le flux lumineux afin de diminuer la température de fonctionnement interne de l'appareil. L'ampleur de cette réduction dépend de la température ambiante de fonctionnement, de la tension d'alimentation, de la couleur et/ou des fonctions sonores utilisées.

Durée de vie des LED

Maintien du flux lumineux : L_{70}

En fonctionnement normal, le flux lumineux ne diminue pas de plus de 30% après 42 000 heures.

Caractéristiques sonores

Intensité sonore à 2,5 kHz, à 1 m (normale) :

Volume faible : 93 dB
Volume moyen : 96 dB
Volume élevé : 101 dB

[(2)] Référez-vous au diagramme de chromaticité CIE 1931 ou à la carte de couleurs pour voir la couleur correspondant aux coordonnées chromatiques indiquées.

© Banner Engineering Corp. Tous droits réservés.
www.bannerengineering.com

Certifications

Banner Engineering BV
Park Lane, Culliganlaan 2F bus 3
1831 Diegem, BELGIUM

Turck Banner LTD Blenheim House
Blenheim Court
Wickford, Essex SS11 8YT
GREAT BRITAIN

Dimensions

Toutes les mesures sont indiquées en millimètres, sauf indication contraire. Les mesures fournies sont susceptibles d'être modifiées.

Modèles standard	Modèles sonores
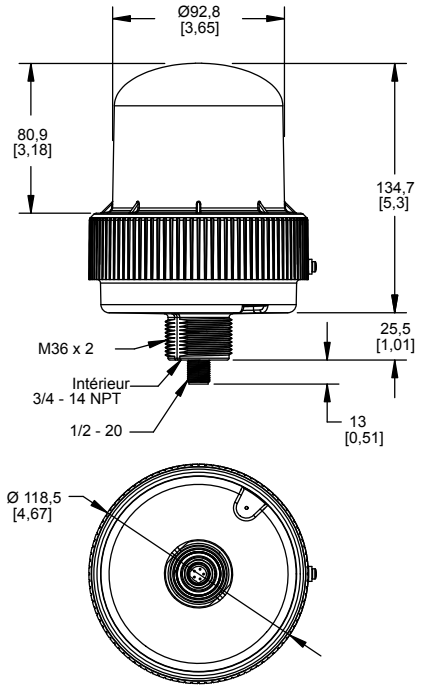	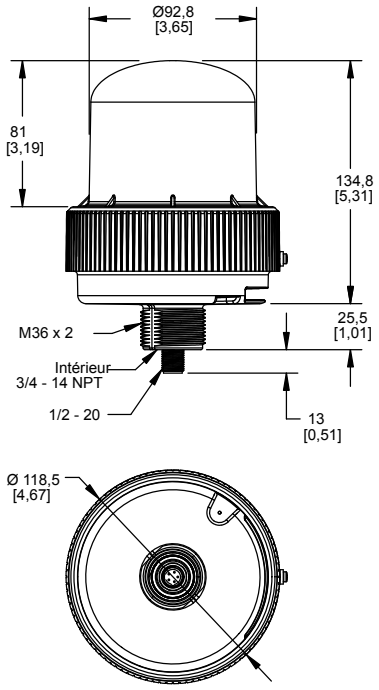

Accessoires

Câbles

Toutes les mesures sont indiquées en millimètres, sauf indication contraire. Les mesures fournies sont susceptibles d'être modifiées.

Câbles femelles à double ergot 1/2" à 5 broches — à un seul raccord				
Modèle	**Longueur**	**Type**	**Dimensions**	**Brochage (femelle)**
MQAC2-506	2 m	Droit	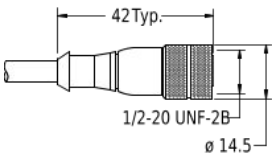	
MQAC2-515	5 m			
MQAC2-530	9,14 m			

1 = marron
2 = bleu
3 = blanc
4 = noir
5 = gris

Équerres de montage

LMB36RA

- Montage à angle droit du témoin lumineux
- Trou de fixation de 36 mm
- Acier inoxydable
- Fichiers CAD : DXF, PDF, IGS, STP

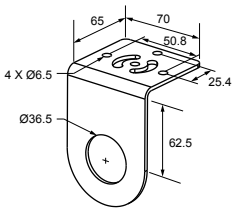

© Banner Engineering Corp. Tous droits réservés.
www.bannerengineering.com

Système de montage en hauteur

Système de montage en hauteur (tubes de 1/2")

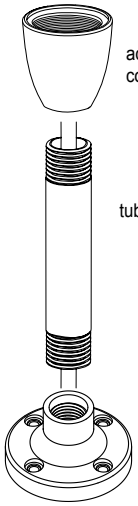

Modèle d'adaptateur/de couvercle	Description
SA-M36E12	• Adaptateur de filetage M36 vers un filetage NPSM ½-14 • Adaptateur/couvercle de base de fixation en plastique noir à profil épuré • Trou percé

Modèles pour tubes NPT ½" en aluminium anodisé noir	Modèles pour tubes NPT ½" en aluminium anodisé brossé	Description
SOP-E12-150A, 150 mm de long	**SOP-E12-150AC**, 150 mm de long	• Tube de support pour montage surélevé • Filetés aux deux extrémités • Compatibles avec la plupart des environnements industriels
SOP-E12-300A, 300 mm de long	**SOP-E12-300AC**, 300 mm de long	
SOP-E12-600A, 600 mm de long	-	
SOP-E12-900A, 900 mm de long	**SOP-E12-900AC**, 900 mm de long	

Modèle de base de montage	Description
SA-F12	• Tubes de support pour utilisation surélevée (½" NPSM/DN15) • Accessoires de montage M5 et joint en nitrile inclus • Base moulée en zinc peinte en noir

Système de montage en hauteur (tubes de 3/4")

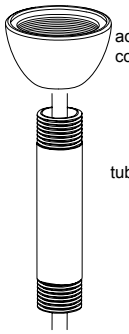

Modèle d'adaptateur/de couvercle	Description
SA-M36SOP	• Adaptateur de filetage M36 avec dégagement pour montage sur tube ¾ • Adaptateur/couvercle de base de fixation en plastique noir à profil épuré • Trou percé

Modèles pour tubes NPT ¾" en aluminium anodisé noir	Description
SOP-E34-150A, 150 mm de long	• Tube de support pour montage surélevé • Filetés aux deux extrémités • Compatibles avec la plupart des environnements industriels
SOP-E34-300A, 300 mm de long	
SOP-E34-600A, 600 mm de long	
SOP-E34-900A, 900 mm de long	

Garantie limitée de Banner Engineering Corp.

Banner Engineering Corp. garantit ses produits contre tout défaut lié aux matériaux et à la main d'œuvre pendant une durée de 1 an à compter de la date de livraison. Banner Engineering Corp. s'engage à réparer ou à remplacer, gratuitement, tout produit défectueux, de sa fabrication, renvoyé à l'usine durant la période de garantie. La garantie ne couvre en aucun cas les dommages résultant d'une utilisation ou d'une installation inappropriée, abusive ou incorrecte du produit Banner.

CETTE GARANTIE LIMITÉE EST EXCLUSIVE ET PRÉVAUT SUR TOUTES LES AUTRES GARANTIES, EXPRESSES OU IMPLICITES (Y COMPRIS, MAIS SANS S'Y LIMITER, TOUTE GARANTIE DE QUALITÉ MARCHANDE OU D'ADÉQUATION À UN USAGE PARTICULIER), QUE CE SOIT DANS LE CADRE DE PERFORMANCES, DE TRANSACTIONS OU D'USAGES DE COMMERCE.

Cette garantie est exclusive et limitée à la réparation ou, à la discrétion de Banner Engineering Corp., au remplacement. **EN AUCUNE CIRCONSTANCE, BANNER ENGINEERING CORP. NE SERA TENU RESPONSABLE VIS-À-VIS DE L'ACHETEUR OU TOUTE AUTRE PERSONNE OU ENTITÉ, DES COÛTS SUPPLÉMENTAIRES, FRAIS, PERTES, PERTE DE BÉNÉFICES, DOMMAGES CONSÉCUTIFS, SPÉCIAUX OU ACCESSOIRES RÉSULTANT D'UN DÉFAUT OU DE L'UTILISATION OU DE L'INCAPACITÉ À UTILISER LE PRODUIT, EN VERTU DE TOUTE THÉORIE DE RESPONSABILITÉ DÉCOULANT DU CONTRAT OU DE LA GARANTIE, DE LA RESPONSABILITÉ JURIDIQUE, DÉLICTUELLE OU STRICTE, DE NÉGLIGENCE OU AUTRE.**

Banner Engineering Corp. se réserve le droit de modifier ou d'améliorer la conception du produit sans être soumis à une quelconque obligation ou responsabilité liée à des produits précédemment fabriqués par Banner Engineering Corp. Toute installation inappropriée, utilisation inadaptée ou abusive de ce produit, mais aussi une utilisation du produit aux fins de protection personnelle alors que le produit n'a pas été conçu à cet effet, entraîneront l'annulation de la garantie du produit. Toute modification apportée à ce produit sans l'autorisation expresse de Banner Engineering annule les garanties du produit. Toutes les spécifications publiées dans ce document sont susceptibles d'être modifiées. Banner se réserve le droit de modifier à tout moment les spécifications du produit ou la documentation. En cas de différences entre les spécifications et les informations produits publiées en anglais et dans une autre langue, la version anglaise prévaut. Pour obtenir la dernière version d'un document, rendez-vous sur notre site : www.bannerengineering.com.

Pour des informations sur les brevets, voir la page www.bannerengineering.com/patents.

© Banner Engineering Corp. Tous droits réservés.
www.bannerengineering.com