Éclairage LED renforcé WLC60 - Intensité gradable par entrée PWM

Fiche technique

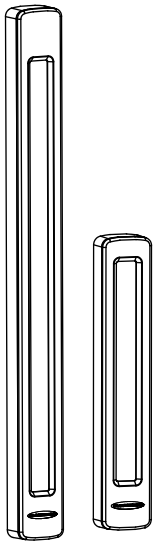

Les éclairages WLC60 renforcés de Banner sont conçus pour résister aux environnements difficiles, ce qui en fait une solution idéale pour l'éclairage de machines. Une conception mécanique axée sur la sécurité assure leur étanchéité aux liquides et la technologie LED de pointe garantit une luminosité exceptionnelle.

Vous avez le choix entre un diffuseur en polycarbonate durable ou en verre borosilicaté offrant une résistance thermique et chimique accrue. Cette solution d'éclairage industriel intelligente possède aussi une fonction de réglage de l'intensité écoénergétique pour adapter le flux lumineux et la consommation électrique à l'application.

- Régulation de l'intensité de 0 à 100 % à l'aide de la modulation d'impulsions en largeur (PWM) sur un fil de contrôle d'entrée
- Construction robuste et durable, adaptée aux environnements difficiles
- Résistance à l'eau, aux produits chimiques et aux huiles avec des indices de protection IP67, IP68g et IP69K
- Luminosité intense associée à une technologie optique avancée de réduction des reflets
- Installation aisée avec différentes options de montage
- Résistance aux chocs et aux vibrations
- Tension d'entrée de 12 à 30 Vcc
- Raccord QD de type M12 à 4 broches intégré
- Modèles incluant quatre options de réglage de l'intensité distinctes



Utilisation possible avec module gradateur LC65 Pour plus d'informations, voir la fiche technique du module gradateur à LED LC65, réf. 177086.

Modèles avec embase et raccordement latéral				
	Modèles [1]	En cascade	Longueur éclairée (mm)	Diffuseur
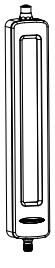	WLC60XW340APWMQ	Non	340	Polycarbonate
	WLC60XW640APWMQ		640	
	WLC60CW340APWMQ	Oui	340	
	WLC60CW640APWMQ		640	
	WLC60XW340GAPWMQ	Non	340	Verre borosilicaté
	WLC60XW640GAPWMQ		640	
	WLC60CW340GAPWMQ	Oui	340	
	WLC60CW640GAPWMQ		640	

[1] Les modèles répertoriés possèdent des raccords QD à 4 broches intégrés. Pour commander les modèles avec un câble de 2 m, retirez le suffixe « Q » de la référence. Exemple : WLC60XW340APWM. Les modèles avec raccord QD requièrent un câble correspondant.

Traduction du document original
179496 Rev. A
2014-7-22

ПРОМЭЛЕКТРОНИКА/ sales@prom-elec.com

Modèles avec embase et raccordement arrière				
	Modèles [1]	En cascade	Longueur éclairée (mm)	Diffuseur
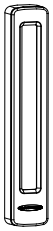	WLC60XW340ARPWMQ	Non	340	Polycarbonate
	WLC60XW640ARPWMQ		640	
	WLC60CW340ARPWMQ	Oui	340	
	WLC60CW640ARPWMQ		640	
	WLC60XW340GARPWMQ	Non	340	Verre borosilicaté
	WLC60XW640GARPWMQ		640	
	WLC60CW340GARPWMQ	Oui	340	
	WLC60CW640GARPWMQ		640	

Spécifications

Tension d'alimentation
Tension de fonctionnement : 12 à 30 Vcc

Modulation d'impulsions en durée (PWM)
Fréquence : jusqu'à 30 kHz
Tension : 12 à 30 Vcc
Courant : 5 mA max.

Courant max. (modèles 340 mm)
1,4 A à 12 Vcc
0,7 A à 24 Vcc
0,56 A à 30 Vcc
Puissance maximale : 16,8 Watts

Courant standard (modèles 340 mm)
1,3 A à 12 Vcc
0,59 A à 24 Vcc
0,47 A à 30 Vcc

Courant max. (modèles 640 mm)
3,1 A à 12 Vcc
1,53 A à 24 Vcc
1,22 A à 30 Vcc
Puissance maximale : 37,2 Watts

Courant standard (modèles 640 mm)
2,8 A à 12 Vcc
1,17 A à 24 Vcc
0,97 A à 30 Vcc

Circuit de protection de l'alimentation
Protection contre l'inversion de polarité et les tensions parasites

Matériau
Boîtier en aluminium nickelé, vitre en verre ou en polycarbonate

Connectique
Connecteur QD intégré de type Euro 4 broches (câble de raccordement à 4 broches requis pour les modèles QD) ou câble intégré de 2 m

Résistance aux vibrations et aux chocs mécaniques
Tous les modèles sont conformes aux exigences de la norme militaire méthode 201A (vibration : 10 à 60 Hz max. double amplitude 0,06", accélération maximale 10G). Les modèles sont également conformes à la norme CEI 947-5-2 : demi-onde sinusoïdale de 30 G, pendant 11 ms.

Caractéristiques de l'éclairage
Température de la couleur : 6000-7100K
Couleur : Blanc froid
Flux lumineux à 25°C normal pour les modèles 340 mm : 1300 lumens
Flux lumineux à 25°C normal pour les modèles 640 mm : 2600 lumens
Efficacité lumineuse à 25°C normale : 92 lumens par watt à 24 Vcc

Critère d'espacement
0,86

Température de fonctionnement
–40 à 50°C avec le réglage d'intensité max.
–40 °C à +70 °C à n'importe quel niveau de réglage de l'intensité

Indice de protection
Conforme CEI IP67, IP68g et IP69K, conformément à la norme DIN 40050

Température de stockage
–40 °C à +70 °C

Remarques d'utilisation
Lorsque vous raccordez des éclairages en cascade en série, il est important de ne pas dépasser la limite maximale de courant de 4 ampères :

Tension d'entrée	Nombre max. d'unités	
	Modèles 340 mm	Modèles 640 mm
12 Vcc	3	1
24 Vcc	6	3
30 Vcc	8	4

Certifications
en attente

Critère d'espacement (SC)

Le critère d'espacement représente le rapport entre l'espacement des barres par rapport à la hauteur de montage et permet de réaliser un schéma d'installation des barres d'éclairage. Multipliez le critère d'espacement par la hauteur de montage pour obtenir l'espacement maximum des barres de sorte que l'éclairage reste uniforme (sans zones d'ombre entre les barres).

Espacement des barres d'éclairages = SC × Hauteur par rapport au plan illuminé

La hauteur de montage représente la distance entre la barre d'éclairage et la surface à éclairer.

Caractéristiques de l'éclairage

Modèles 340 mm

Distribution polaire en candela

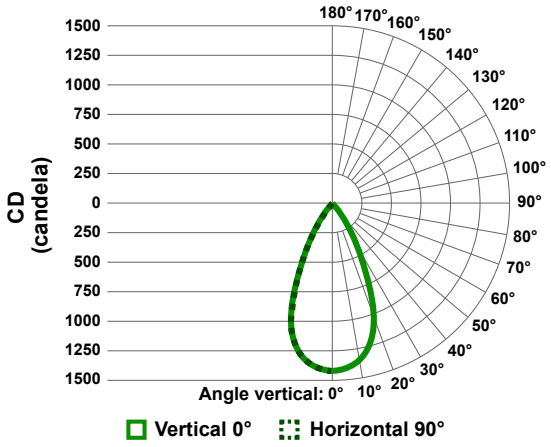

Diagramme d'isoéclairement

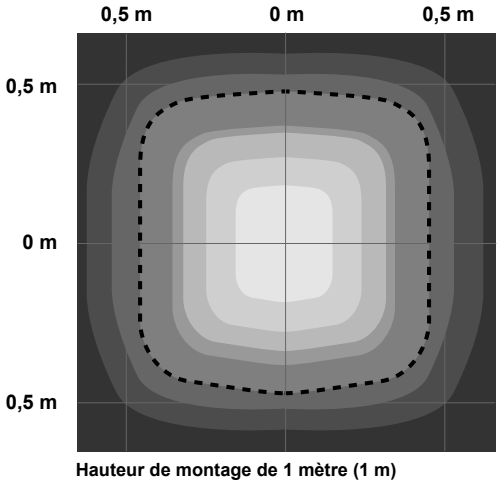

Eclairement selon la distance

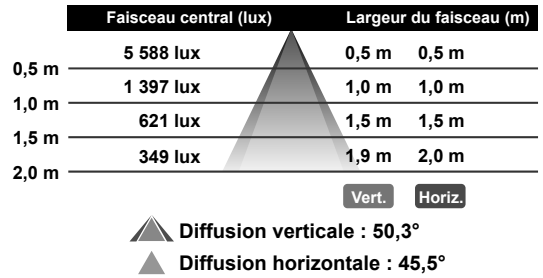

Modèles 640 mm

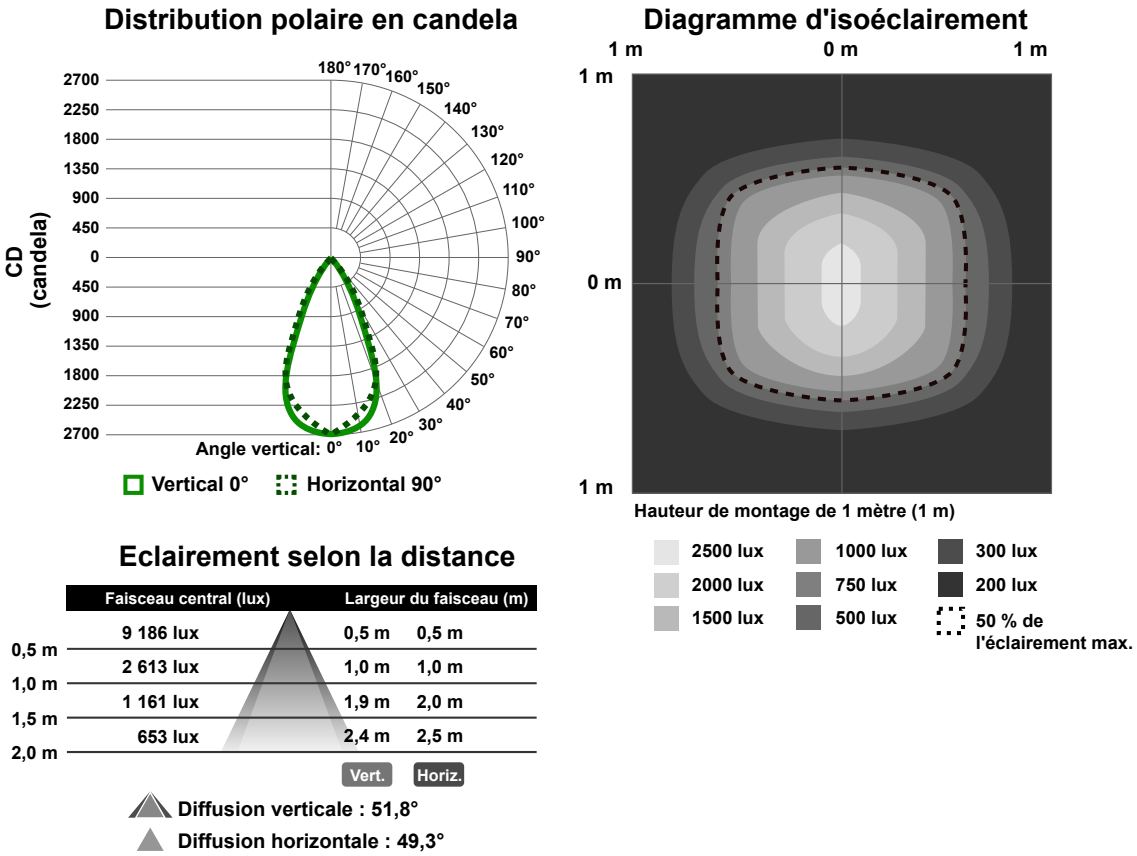

Dimensions des modèles WLC60 (à intensité gradable) de 340 mm

Modèles WLC60 (340 mm) avec embase et sortie latérale

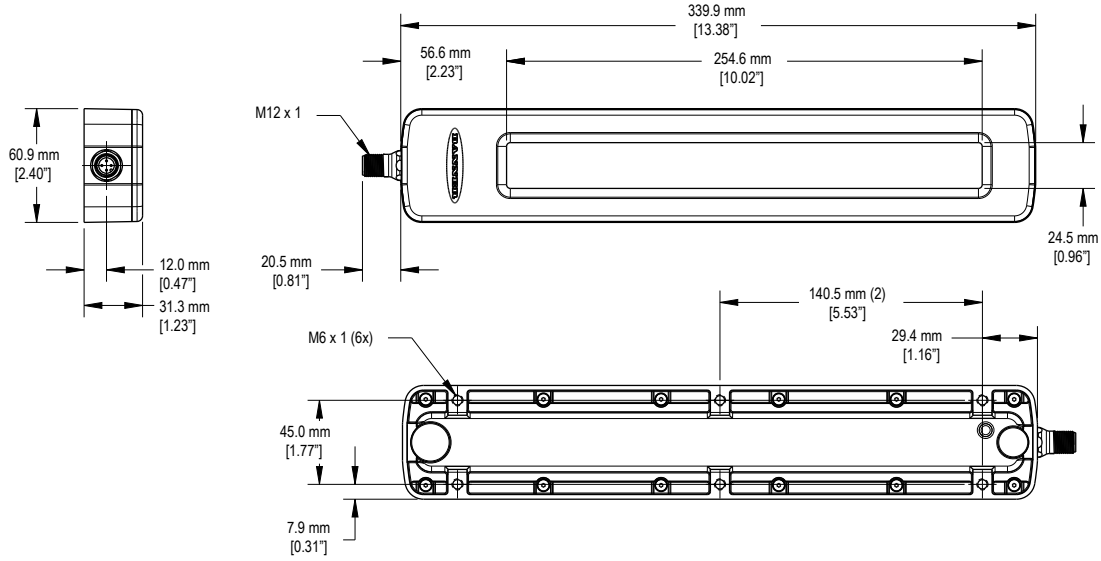

Modèles WLC60 (340 mm) avec embase et sortie arrière

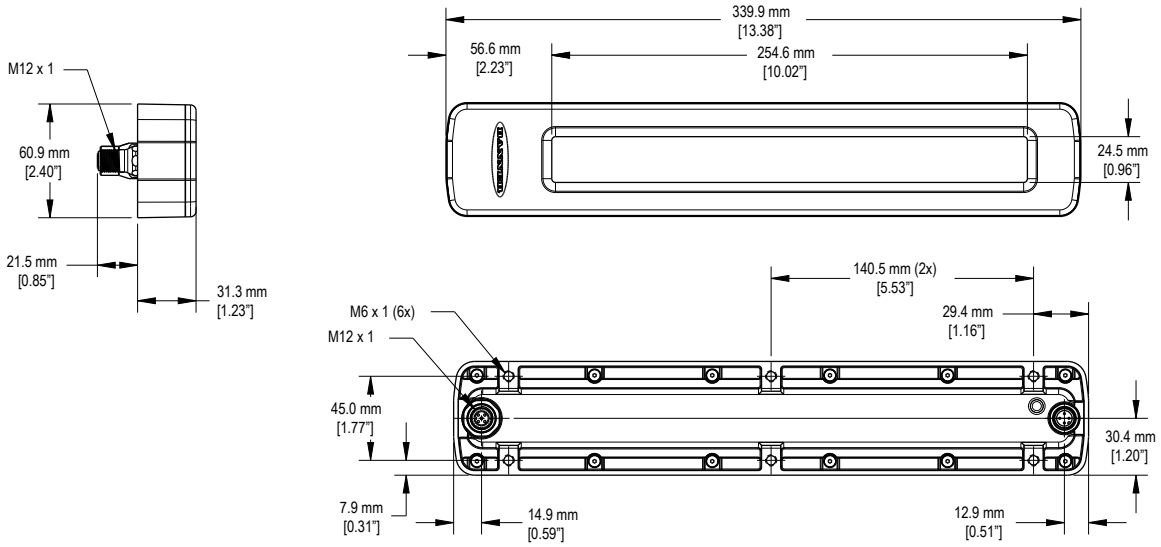

Dimensions des modèles WLC60 640 mm

Dimensions des modèles WLC60 (640 mm) avec embase et sortie latérale

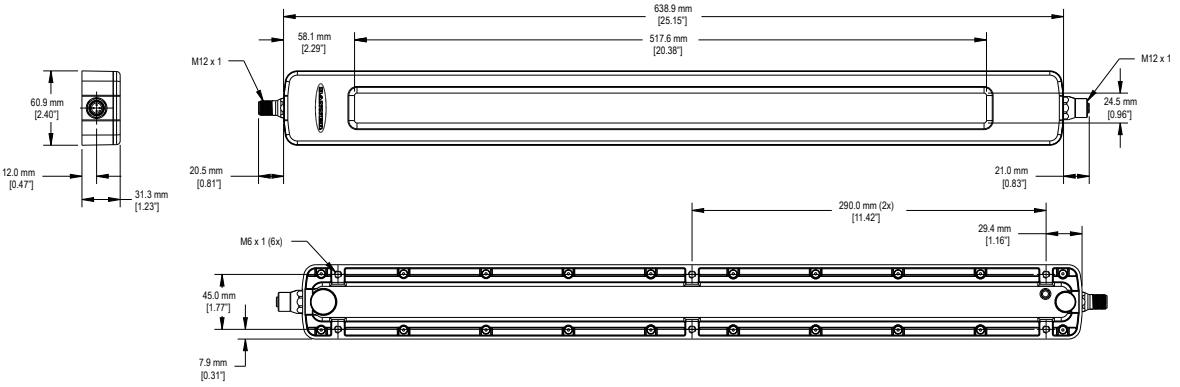

Dimensions des modèles WLC60 (640 mm) avec embase et sortie arrière

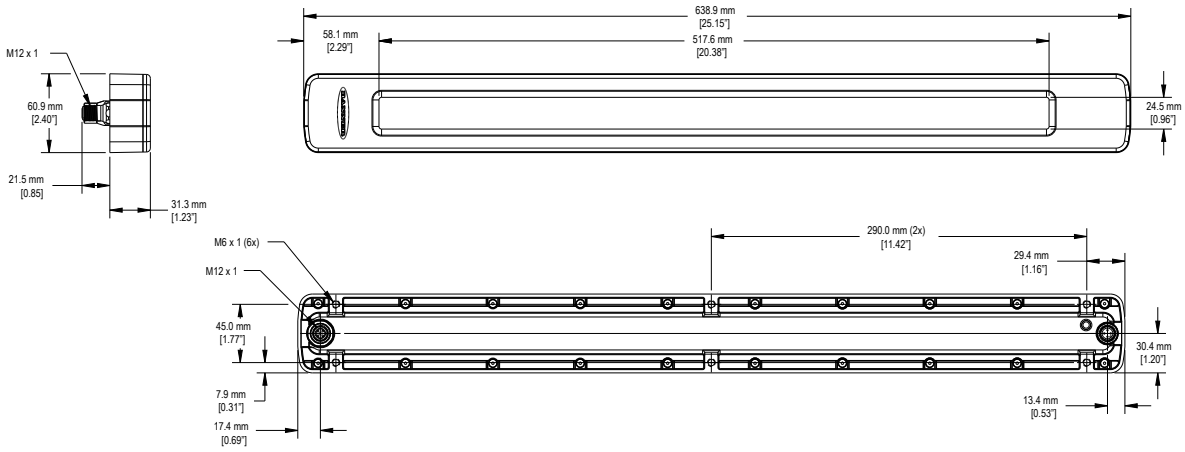

Câblage

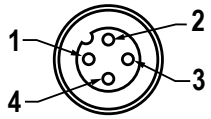

Broches	Couleur	Raccordement
1	brun	12 à 30 Vcc
3	bleu	Commun cc
4	noir	Entrée de modulation d'impulsions en durée (PWM)
2	blanc	Non utilisé

Pour une intensité maximale, ne raccordez pas les fils noir et blanc ou raccordez-les au commun cc.

Accessoires

Équerres de montage

LMBWLC60F

- Jeu de 2 équerres plates
- Acier inoxydable, série 300
- Inclut des vis à tête plate M6 pour la fixation à l'éclairage
- Place pour accessoires M6 ou 1/4-20

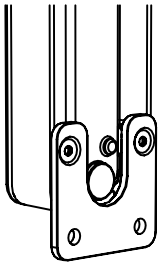

LMBWLC60RA

- Jeu de 2 équerres à angle droit
- Acier inoxydable, série 300
- Inclut des vis à tête ronde M6 pour la fixation à l'éclairage
- Place pour accessoires M6 ou 1/4-20

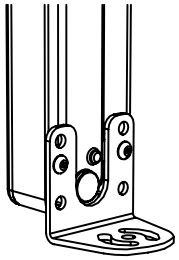

LMBWLC60MAG

- Kit d'équerres magnétiques (jeu de 2)
- Aimants de 5 cm
- Accessoires de montage inclus

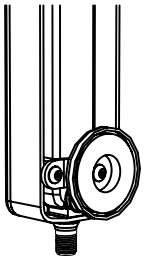

LMBWLC60RAS

- Jeu de 2 équerres orientables à angle droit
- Acier inoxydable, série 300
- Accessoires de fixation à l'éclairage inclus

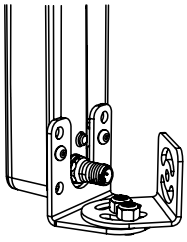

LMBWLC60B340

- Plaque d'étanchéité à placer à l'arrière des modèles de longueur de 340 mm
- Acier inoxydable, série 300
- Accessoires de fixation à l'éclairage inclus

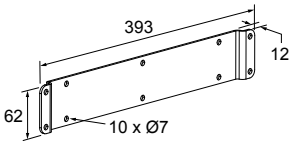

ACC-WLC60-340-GSK-FDA-1

- Joint en silicone bleu agréé FDA
- Épaisseur : 1,6 mm

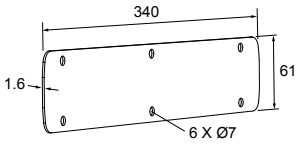

ACC-WLC60-340-GSK-N-1

- Joint en nitrile noir
- Épaisseur : 1,5 mm

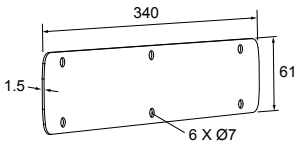

Câbles électriques

Câbles filetés de type M12/Euro à 4 broches				
Modèle	Longueur	Type	Dimensions	Brochage
MQDC-406	1,83 m	Droit	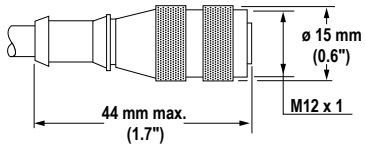	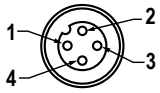
MQDC-415	4,57 m			
MQDC-430	9,14 m			
MQDC-450	15,2 m			
MQDC-406RA	1,83 m	Coudé	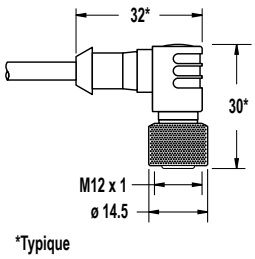	1 = Marron 2 = Blanc 3 = Bleu 4 = Noir
MQDC-415RA	4,57 m			
MQDC-430RA	9,14 m			
MQDC-450RA	15,2 m			

Câbles filetés de type M12/Euro à 4 broches - à double extrémité				
Modèle	Longueur	Type	Dimensions	Brochage
MQDEC-401SS	0,31 m	Mâle droit/Femelle droit	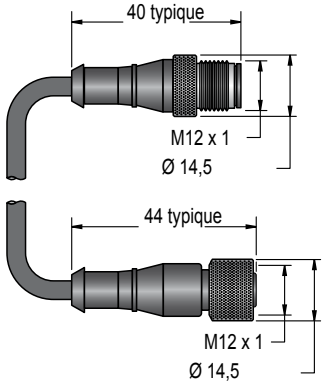	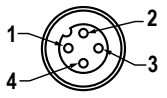 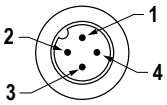 1 = Marron 2 = Blanc 3 = Bleu 4 = Noir
MQDEC-403SS	0,91 m			
MQDEC-406SS	1,83 m			
MQDEC-412SS	3,66 m			
MQDEC-420SS	6,10 m			
MQDEC-430SS	9,14 m			
MQDEC-450SS	15,2 m			

Câbles filetés de type M12/Euro à 4 broches - à double extrémité				
Modèle	Longueur	Type	Dimensions	Brochage
MQDEC-403RS	0,91 m	Mâle droit-coudé/ Femelle droit	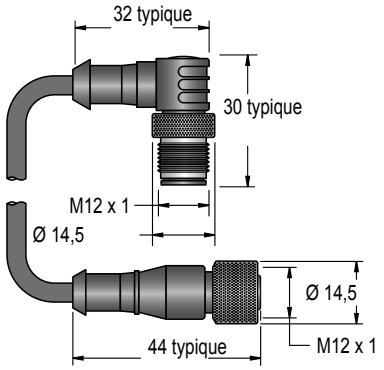	
MQDEC-406RS	1,83 m			
MQDEC-412RS	3,66 m			
MQDEC-420RS	6,10 m			
MQDEC-430RS	9,14 m			
MQDEC-450RS	15,2 m			

Câbles filetés à 4 broches de type M12 (acier inoxydable, supporte l'immersion)				
Modèle	Longueur	Type	Dimensions	Brochage
MQDC-WDSS-0406	1,83 m	Droit	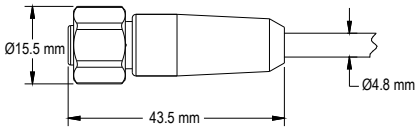	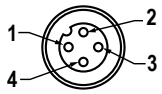 1 = Marron 2 = Blanc 3 = Bleu 4 = Noir
MQDC-WDSS-0415	4,57 m			
MQDC-WDSS-0430	9,14 m			

Garantie limitée de Banner Engineering Corp.

Banner Engineering Corp. garantit ses produits contre tout défaut lié aux matériaux et à la main d'œuvre pendant une durée de 1 an à compter de la date de livraison. Banner Engineering Corp. s'engage à réparer ou à remplacer, gratuitement, tout produit défectueux, de sa fabrication, renvoyé à l'usine durant la période de garantie. La garantie ne couvre en aucun cas la responsabilité ou les dommages résultant d'une utilisation inadaptée ou abusive, ou d'une installation ou application incorrecte du produit Banner.

CETTE GARANTIE LIMITÉE EST EXCLUSIVE ET REMPLACE TOUTES LES AUTRES GARANTIES EXPRESSES OU IMPLICITES (Y COMPRIS, ET SANS S'Y LIMITER, TOUTE GARANTIE DE QUALITÉ MARCHANDE ET D'ADAPTATION À UN USAGE PARTICULIER), QU'ELLES RÉSULTENT DU FONCTIONNEMENT OU DES PRATIQUES COMMERCIALES.

Cette garantie est exclusive et limitée à la réparation ou, à la discrétion de Banner Engineering Corp., au remplacement du produit. EN AUCUNE CIRCONSTANCE, BANNER ENGINEERING CORP. NE SERA TENU RESPONSABLE VIS-À-VIS DE L'ACHETEUR OU TOUTE AUTRE PERSONNE OU ENTITÉ, DES COÛTS SUPPLÉMENTAIRES, FRAIS, PERTES, PERTE DE BÉNÉFICES, DOMMAGES CONSÉCUTIFS, SPÉCIAUX OU ACCESSOIRES RÉSULTANT D'UN DÉFAUT OU DE L'UTILISATION OU DE L'INCAPACITÉ À UTILISER LE PRODUIT, EN VERTU DE TOUTE THÉORIE DE RESPONSABILITÉ DÉCOULANT DU CONTRAT OU DE LA GARANTIE, DE LA RESPONSABILIÉ JURIDIQUE, DÉLICTUELLE OU STRICTE, DE NÉGLIGENCE OU AUTRE.

Banner Engineering Corp. se réserve le droit de modifier ou d'améliorer la conception du produit sans être soumis à une quelconque obligation ou responsabilité liée à des produits précédemment fabriqués par Banner Engineering Corp.