# Caratteristiche

*Indicatore LED multicolore da 50 mm*



- Indicatore con luce uniforme e brillante
- Design IP69K conforme a ISO 20653 robusto, grado di protezione IP67
- Tensione di alimentazione 18-30 Vcc
- Fino a tre colori in un singolo dispositivo
- Fino a sei colori tra cui scegliere
- Sono disponibili modelli PNP o NPN
- Numerose opzioni per il connettore

# Modelli

| Famiglia | Colore del LED | | | Ingresso | Connettore[1] |
|---|---|---|---|---|---|
| K50L | G | R | Y | P | Q |
| | C1 | C2 | C3 | | |
| K50L<br>K50FL | G = verde<br>R = rosso<br>Y = giallo<br>B = blu<br>W = bianco<br>O = Arancione<br>X = nessun colore[2] | | | P = PNP<br>N = NPN | Nessun codice = Cavo con guaina intermedia in PVC integrata da 2 m<br>Q = Connettore a sgancio rapido a 4 pin maschio integrato M12<br>QP = Cavo con guaina intermedia in PVC da 150 mm con connettore a sgancio rapido a 4 pin M12 maschio<br>QPMA = Cavo con guaina intermedia in PUR da 100 mm con connettore a sgancio rapido a 4 pin M12 |

# Cablaggio

**Configurazione 4 pin M12 maschio**

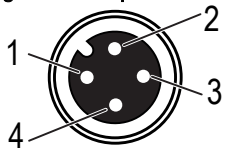


**Ingresso PNP**

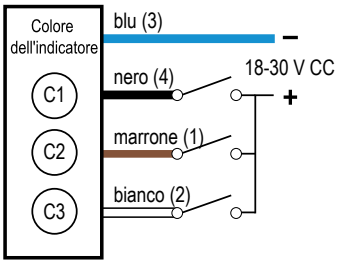


**Ingresso NPN**

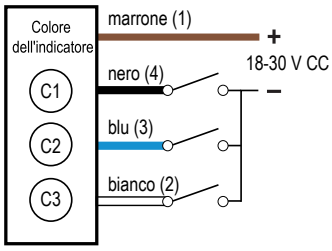


# Specifiche

**Tensione e corrente di alimentazione**

Da 18 Vcc a 30 Vcc

40 mA di corrente massima per colore

**Circuito di protezione alimentazione**

Protetto contro l'inversione di polarità e i transienti di tensione

**Corrente di dispersione - immunità**

400 µA

**Tempo di risposta dell'ingresso**

Indicatore On/Off: 1 ms massimo

**Collegamenti**

Connettore a sgancio rapido a 4 pin maschio integrato M12, cavetto da 150 mm o cavo rivestito in PVC o PUR con connettore a sgancio rapido a 4 pin, M12 maschio o Cavo con guaina intermedia in PVC integrata da 2 m, a seconda del modello

**Esecuzione**

Base e cupola: policarbonato

**Montaggio**

Filettatura base M30 x 1,5, coppia massima 4,5 Nm (40 in-lbf)

Dado di montaggio compreso

**Grado di protezione**

I modelli con connettore a sgancio rapido sono conformi a IP69K conforme a ISO 20653

Modelli con cavo e grado di protezione IP67

**Nota:** I modelli con cavo soddisfano il grado di protezione IP69K conforme a ISO 20653 se il cavo e il relativo ingresso sono protetti da spruzzi ad alta pressione.

[1] I modelli con connettore a sgancio rapido richiedono cavi di collegamento compatibili.
[2] Il colore del LED indicato con X indica anche che il filo di ingresso associato non è utilizzato.

Traduzione delle istruzioni originali
07-mag-26

© Banner Engineering Corp. Tutti i diritti riservati.
www.bannerengineering.com

p/n: 203619 Rev. C

ПРОМЭЛЕКТРОНИКА/ sales@prom-elec.com

### Vibrazioni e shock meccanico

Tutti i modelli sono conformi allo standard MIL-STD-202F, metodo 201A (vibrazioni: 10 Hz - 60 Hz massimo, doppia ampiezza 1,52 mm, accelerazione massima 10 G). Sono inoltre conformi ai requisiti della norma IEC 60947-5-2 (urti: 30 G, durata 11 ms, semionda sinusoidale).

### Condizioni di esercizio

da –40 °C a +50 °C

### Caratteristiche indicatore

| Colore | Lunghezza d'onda dominante (nm) o temperatura del colore (CCT) | Resa in lumen (tipica a 25 °C) |
|---|---|---|
| Verde | 528 nm | 20 |
| Rosso | 625 nm | 6 |
| Giallo | 590 nm | 20 |
| Blu | 470 nm | 5 |
| Arancione | 608 nm | 11 |
| Bianco | 6000 K | 16 |

### Protezione da sovracorrente richiesta

**AVVERTENZA:** I collegamenti elettrici devono essere eseguiti da personale qualificato in conformità alle norme e ai regolamenti vigenti a livello nazionale in materia di elettricità.

L'applicazione finale deve prevedere una protezione da sovracorrente come indicato nella tabella fornita.

La protezione da sovracorrente può essere assicurata da un fusibile esterno o mediante limitazione di corrente, con alimentazione Classe II.

I conduttori di alimentazione con sezione < 24 AWG non devono essere giuntati.

Per ulteriore supporto andare all'indirizzo www.bannerengineering.com.

| Cablaggio di alimentazione (AWG) | Protezione da sovracorrente richiesta (A) | Cablaggio di alimentazione (AWG) | Protezione da sovracorrente richiesta (A) |
|---|---|---|---|
| 20 | 5 | 26 | 1 |
| 22 | 3 | 28 | 0,8 |
| 24 | 2 | 30 | 0,5 |

### Certificazioni

Banner Engineering BV
Park Lane, Culliganlaan 2F bus 3
1831 Diegem, BELGIUM

UL si applica solo ai modelli K50L

## Dimensioni

Se non diversamente specificato, tutte le misure indicate sono in millimetri (pollici). Le misure fornite sono soggette a modifiche.

### Modelli K50L

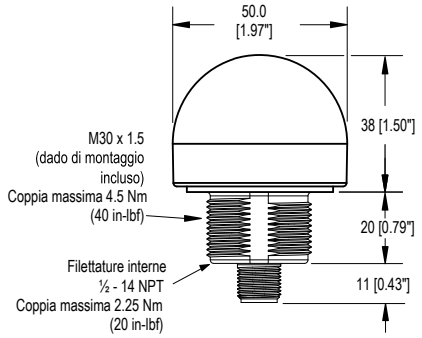


### Modelli K50FL

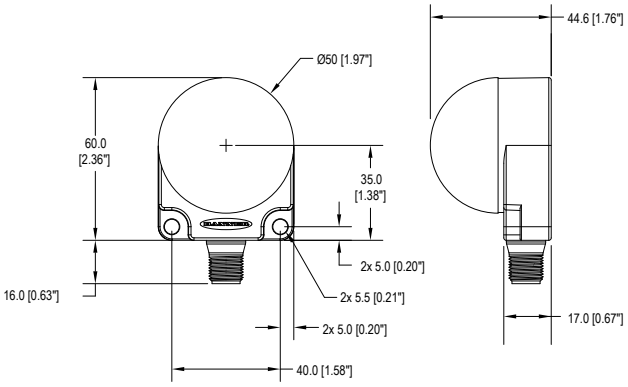



© Banner Engineering Corp. Tutti i diritti riservati.
www.bannerengineering.com

**Modelli con cavo K50L**

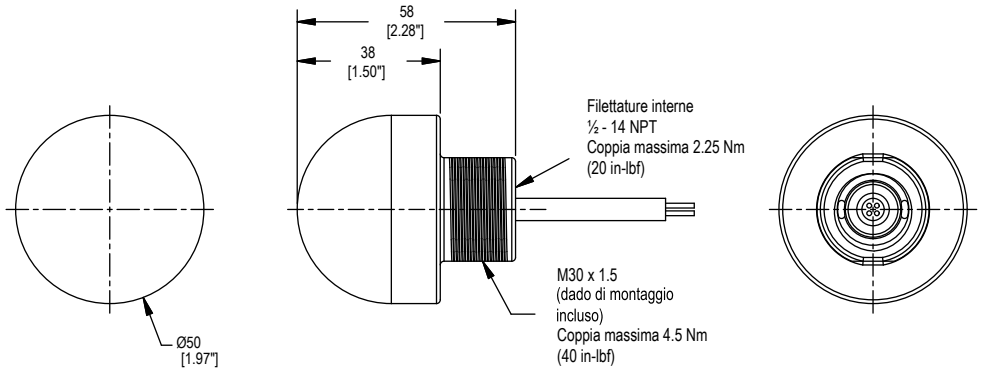


# Accessori

## Set cavo

| Set cavo 4 pin, con connettore a un'estremità, M12 femmina | | | | | |
|---|---|---|---|---|---|
| **Modello** | **Lunghezza** | **Stile** | **Dimensioni** | **Configurazione pin (femmina)** | |
| **MQDC-406** | 2 m | Diritto | 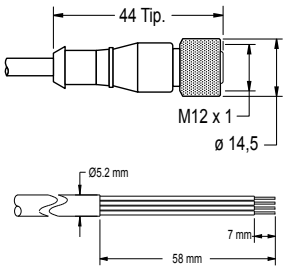 | 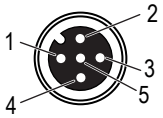 | 1 = Marrone<br>2 = Bianco<br>3 = Blu<br>4 = Nero<br>5 = Non usato |
| **MQDC-415** | 5 m | | | | |
| **MQDC-430** | 9 m | | | | |
| **MQDC-450** | 15 m | | | | |
| **MQDC-406RA** | 2 m | A 90° | 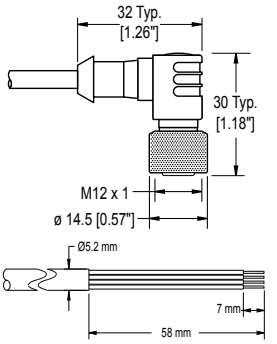 | 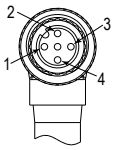 | |
| **MQDC-415RA** | 5 m | | | | |
| **MQDC-430RA** | 9 m | | | | |
| **MQDC-450RA** | 15 m | | | | |

## Staffe

**SMB30A**

- Staffa a 90°, con fessura di montaggio curva per maggiore versatilità e possibilità di orientamento
- Spazio sufficiente per le viti M6 (¼")
- Foro di fissaggio per sensore da 30 mm
- Acciaio inox, calibro 12
- File CAD: DXF, PDF, IGS, STP

**Distanza tra i fori:** da A a B = 40
**Dimensione fori:** A = ø 6,3, B = 27,1 × 6,3, C = ø 30,5

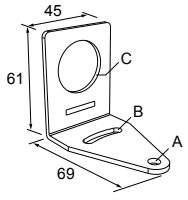



© Banner Engineering Corp. Tutti i diritti riservati.
www.bannerengineering.com

**SMB30FA**

- Staffa girevole con regolazione di precisione orizzontale e verticale
- Foro di fissaggio per sensore da 30 mm
- Acciaio inossidabile 304, calibro 12
- Facile montaggio del sensore su guide a T estruse
- Viti disponibili sia in mm che in pollici
- File CAD: DXF, PDF, IGS, STP

**Filettatura vite:** SMB30FA, A = 3/8 - 16 × 2 in; SMB30FAM10, A = M10 - 1,5 × 50
**Dimensione fori:** B = ø 30,1

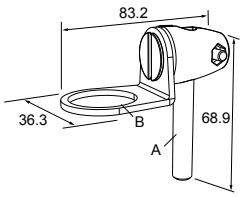


**SMB30FVK**

- Morsetto a V, staffa piana e dispositivi di fissaggio per il montaggio su tubi o prolunghe
- Il morsetto è adatto per tubi con diametro 28 mm o estrusioni da 1 pollice quadrato
- Foro da 30 mm per il fissaggio dei sensori
- File CAD: DXF, PDF, IGS, STP

**Dimensione fori:** A = ø 31

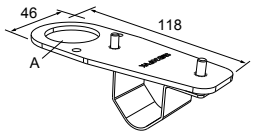


**SMB30MM**

- Staffa in acciaio inox calibro 12, con fessura di montaggio curva, per assicurare una maggiore versatilità di orientamento
- Spazio sufficiente per le viti M6 (¼")
- Foro di fissaggio per sensore da 30 mm
- File CAD: DXF, PDF, IGS, STP

**Distanza tra i fori:** A = 51, da A a B = 25.4
**Dimensione fori:** A = 42,6 × 7, B = ø 6,4, C = ø 30,1

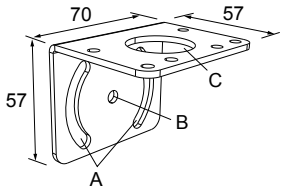


**SMB30RAVK**

- Morsetto a V, staffa ad angolo retto e dispositivi di fissaggio per il montaggio di sensori su tubi o estrusioni
- Il morsetto è adatto per tubi con diametro 28 mm o estrusioni da 1 pollice quadrato
- Foro da 30 mm per il fissaggio dei sensori
- File CAD: DXF, PDF, IGS, STP

**Dimensione fori:** A = ø 30,5

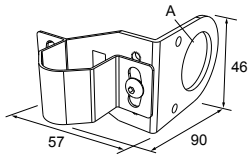


**SMB30SC**

- Staffa girevole con foro di fissaggio da 30 mm per il sensore
- Poliestere termoplastico rinforzato nero
- Incluso supporto in acciaio inox e viti di fissaggio girevole incluso
- File CAD: DXF, PDF, IGS, STP

**Distanza tra i fori:** A = ø 50,8
**Dimensione fori:** A = ø 7, B = ø 30

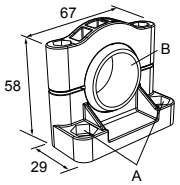


**SMBAMS30P**

- Staffa piatta serie SMBAMS
- Foro da 30 mm per il fissaggio dei sensori
- Fessure con articolazione per una rotazione di 90°+
- Staffa serie 300 in acciaio inox, calibro 12
- File CAD: DXF, PDF, IGS, STP

**Distanza tra i fori:** A = 26 da A a B = 13
**Dimensione fori:** A = 26,8 × 7, B = ø 6,5, C = ø 31

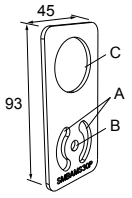


**SMBAMS30RA**

- Staffa a 90° serie SMBAMS
- Foro da 30 mm per il fissaggio dei sensori
- Fessure con articolazione per una rotazione di 90°+
- calibro 12 acciaio laminato a freddo (2,6 mm)
- File CAD: DXF, PDF, IGS, STP

**Distanza tra i fori:** A = 26 da A a B = 13
**Dimensione fori:** A = 26,8 × 7, B = ø 6,5, C = ø 31

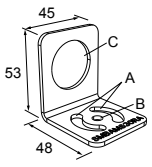


# Banner Engineering Corp. - Dichiarazione di garanzia

Per un anno dalla data di spedizione, Banner Engineering Corp. garantisce che i propri prodotti sono privi di qualsiasi difetto, sia nei materiali che nella lavorazione. Banner Engineering Corp. riparerà o sostituirà gratuitamente tutti i propri prodotti di propria produzione riscontrati difettosi al momento del reso al costruttore, durante il periodo di garanzia. La presente garanzia non copre i danni o le responsabilità per l'uso improprio, abuso o applicazione o installazione non corretta del prodotto Banner.

**QUESTA GARANZIA LIMITATA È ESCLUSIVA E SOSTITUISCE QUALSIASI ALTRA GARANZIA ESPLICITA O IMPLICITA (IVI COMPRESE, A TITOLO ESEMPLIFICATIVO MA NON LIMITATIVO, LE GARANZIE DI COMMERCIABILITÀ O IDONEITÀ PER UNO SCOPO PARTICOLARE), SIANO ESSE RICONDUCIBILI AL PERIODO DI ESECUZIONE DEL CONTRATTO, DELLA TRATTATIVA O A USI COMMERCIALI.**

La presente garanzia è esclusiva e limitata alla riparazione o, a discrezione di Banner Engineering Corp., alla sostituzione del prodotto. **IN NESSUN CASO BANNER ENGINEERING CORP. POTRÀ ESSERE RITENUTA RESPONSABILE VERSO L'ACQUIRENTE O QUALSIASI ALTRA PERSONA O ENTE PER EVENTUALI COSTI AGGIUNTIVI, SPESE, PERDITE, LUCRO CESSANTE, DANNI ACCIDENTALI, CONSEQUENZIALI O SPECIALI IN CONSEGUENZA DI QUALSIASI DIFETTO DEL PRODOTTO O DALL'USO O**


© Banner Engineering Corp. Tutti i diritti riservati.
www.bannerengineering.com

**DALL'INCAPACITÀ DI UTILIZZARE IL PRODOTTO, DERIVANTI DA CONTRATTO, GARANZIA, REQUISITO DI LEGGE, ILLECITO, RESPONSABILITÀ OGGETTIVA, COLPA O ALTRO.**

Banner Engineering Corp. si riserva il diritto di cambiare, modificare o migliorare il design del prodotto, senza assumere alcun obbligo o responsabilità in relazione a ciascuno dei prodotti precedentemente prodotti dalla stessa. L'uso improprio, l'applicazione non corretta o l'installazione di questo prodotto, oppure l'utilizzo del prodotto per applicazioni di protezione del personale qualora questo sia identificato come non adatto a tale scopo, determineranno l'annullamento della garanzia. Eventuali modifiche al prodotto senza il previo esplicito consenso di Banner Engineering Corp. determinerà l'annullamento delle garanzie sul prodotto. Tutte le specifiche riportate nel presente documento sono soggette a modifiche. Banner si riserva il diritto di modificare le specifiche dei prodotti o di aggiornare la documentazione in qualsiasi momento. Le specifiche e le informazioni sul prodotto in inglese annullano e sostituiscono quelle fornite in qualsiasi altra lingua. Per la versione più recente di qualsiasi documento, visitare il sito Web: www.bannerengineering.com.

Per informazioni sui brevetti, consultare la pagina www.bannerengineering.com/patents.


© Banner Engineering Corp. Tutti i diritti riservati.
www.bannerengineering.com