# Luz de anillo de alta intensidad LED

## Hoja de datos

*Luz de anillo LED de alta intensidad para usar con PresencePLUS y otros sistemas de visión*

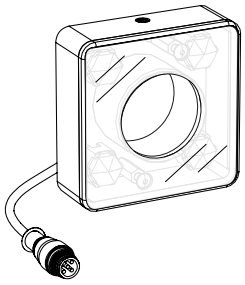

- Luz de anillo compacta para PresencePLUS y otros sistemas de visión
- Cuatro LED extremadamente brillantes para iluminación de objetivos desde 0.15 metros a más de 2 metros (0.49 pies a 6.56 pies)
- Operación continua o estroboscópica
- Señal estroboscópica ópticamente aislada
- Intensidad fija o ajustable, dependiendo del modelo
- Construcción resistente y no necesita mantenimiento
- Ilumina de manera uniforme e intensa un diámetro de 610 milímetros (24 pulgadas) a 1 metro (3.28 pies)

**Importante:** Lea el siguiente instructivo antes de operar el luminario. Por favor descargue desde www.bannerengineering.com toda la documentación técnica de los Luz de anillo de alta intensidad LED , disponibles en múltiples idiomas, para detalles del uso adecuado, aplicaciones, advertencias, y las instrucciones de instalación de estos dispositivos.

## Modelos

| Modelo[1] | LED de color | Soporte | Cable |
|---|---|---|---|
| **LEDRR70XD5-XQ** | Rojo, 620 nm a 630 nm | Existen soportes opcionales (consulte Soporte de montaje) | Cable flexible de 150 mm (6 in) con conector roscado de 5 pines, estilo Euro[2] |
| **LEDWR70XD5-XQ** | Blanco, 5000 K a 8300 K | | |
| **LEDBR70XD5-XQ** | Azul, 465 nm a 485 nm | | |
| **LEDGR70XD5-XQ** | Verde, 520 nm a 535 nm | | |
| **LEDIR70XD5-XQ** | Infrarrojo, 850 nm | | |
| **LEDUV395R70XD5-XQ** | UV, 395 nm | | |
| **LEDRR70XD5-XM** | Rojo, 620 nm a 630 nm | Soporte P4 integrado (consulte las dimensiones) | Cable flecible de 300 mm (12 in) con conector roscado de 3 pines, estilo Pico[3] |
| **LEDWR70XD5-XM** | Blanco, 5000 K a 8300 K | | |
| **LEDBR70XD5-XM** | Azul, 465 nm a 485 nm | | |
| **LEDGR70XD5-XM** | Verde, 520 nm a 535 nm | | |
| **LEDIR70XD5-XM** | Infrarrojo, 850 nm | | |
| **LEDUV395R70XD5-XM** | UV, 395 nm | | |

La siguiente precaución corresponde a los modelos UV 395 nm:

**ATENCIÓN:**

**Grupo de riesgo 2: Este producto emite luz UV.**

Se puede producir irritación ocular o cutánea debido a la exposición. Use protección adecuada y protección ocular. Los productos del Grupo de riesgo 2 (RG 2) generalmente no representan un peligro óptico real, si las respuestas de aversión limitan la duración de la exposición o cuando las exposiciones prolongadas no son realistas.

- IEC 62471

## Cableado

| Propósito del cable | Color del cable[4] | Modo continuo encendido | Modo estroboscópico | Bloque de terminales del controlador *Presence*Plus Pro |
|---|---|---|---|---|
| 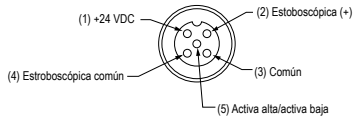 *Imagen 1: Disposición de pines para cable de acoplamiento* | | | | |
| **Cables de alimentación** | **Café (1)** | +24 VDC | +24 VDC | Pin 01[5] |
| | **Azul (3)** | común | común | Pin 02 |

1 Para modelos con intensidad controlable, agregue “P” al número de modelo (ej., LEDRR70XD5-PQ).
2 Requiere un cable conector estilo Euro.
3 Se conecta directamente al sensor P4.
4 Para los cables suministrados por Banner.
5 Al conectar la luminaria a un bloque de terminales del controlador *Presence*PLUS Pro, la alimentación del controlador debe ser 24 VDC ± 10 %.

Traducido del Documento Original
153910_MX Rev. G
2019-12-4

ПРОМЭЛЕКТРОНИКА/ sales@prom-elec.com

| Propósito del cable | Color del cable[4] | Modo continuo encendido | Modo estroboscópico | | Bloque de terminales del controlador *Presence*Plus Pro |
|---|---|---|---|---|---|
| Control de polaridad estroboscópica | Gris (5) | Abierto | **Activa baja:** abierta | | Abierto — Activo bajo |
| | | | **Activa alta:** conectar a común (cable azul) | | Pin 02 — Activo alto |
| Cables de voltaje estroboscópico | Blanco (2) | Abierto | 0 VDC = Encendido (Activo bajo) | +5 VDC a 24 VDC = Apagado (Activo bajo) | Pin 04 |
| | | | 0 VDC = Apagado (Activo alto) | +5 VDC a 24 VDC = Encendido (Activo alto) | |
| | Negro (4) | Abierto | Estroboscópica común | | Pin 02 |

## Ajuste de intensidad de la luz

Gire el potenciómetro de intensidad 270° con un destornillador de paleta pequeño para ajustar la intensidad de la luz.

1. Aplique electricidad a la luz y gire el potenciómetro completamente a la derecha para obtener intensidad máxima.
2. Si el objeto que se debe detectar es demasiado brillante a la intensidad máxima, gire el potenciómetro a la izquierda paulatinamente, probando con el objeto objetivo hasta alcanzar el brillo correcto.

## Especificaciones

**Fuente de luz**
Cuatro LED de alta intensidad; consulte la tabla de modelos para obtener las longitudes de onda

**Iluminación**
Patrón de luz utilizable con diámetro de 610 mm (24 in) a 1 m

**Estroboscópico**
Ópticamente aislado

**Voltaje de Suministro y Corriente**
**Voltaje de operación:** 24 VDC ±10 %
**Voltaje estroboscópico:** 5 VDC a 24 VDC a máximo 15 mA
**Consumo de corriente a intensidad completa:** máximo 350 mA
Regulador de corriente constante integrado para LED
El potenciómetro controla la intensidad variable para los modelos “P”
Utilice únicamente con una fuente de alimentación Clase 2 (UL) adecuada o con una fuente de alimentación SELV (CE)
Consulte las características eléctricas en la etiqueta del producto.

**Material**
**Clasificación de gabinete:** IP50
**Carcasa:** aluminio anodizado negro
**Ventana:** acrílica transparente con superficie difusa esmerilada en el interior
**Soporte:** aluminio anodizaddo negro. Une la luz de anillo directamente con *Presence*PLUS P4 con los 2 tornillos M4x14 incluidos

**Vida útil**
Cuando se utiliza según las especificaciones, la salida disminuirá menos del 30 % después de 50,000 horas para modelos visibles e IR; 20,000 horas para los modelos UV.

**Condiciones de operación**
**Temperatura:** 0 °C a +50 °C (+32 °F a +122 °F)
**Humedad:** 90 % de humedad relativa máxima (sin condensación)

**Certificaciones**

**Características de la luminaria**
Los valores que se muestran son típicos a 25 °C.

| | Lumens | | | | mWatts | |
|---|---|---|---|---|---|---|
| | Blanco frío | Verde | Rojo | Azul | IR | UV 395 |
| LEDxR70 | 390 | 340 | 240 | 130 | 945 | 475 |

[4] Para los cables suministrados por Banner.

**Datos ópticos**

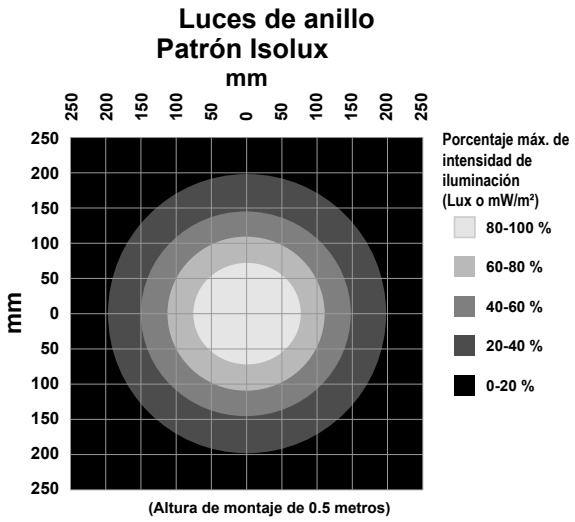


Los valores que se muestran son típicos a 25 °C.

| Distancia (m) | Lux máx. de haz central (lux) | | | | Irradiancia máx. de haz central (mW/m²) | | Ancho de haz (m) | |
|---|---|---|---|---|---|---|---|---|
| | Blanco frío | Verde | Rojo | Azul | IR | UV 395 | Vertical (Extensión 29.6°) | Horizontal (Extensión 28.4°) |
| 0.25 | 16,620 | 14,489 | 10,228 | 5,540 | 40,272 | 20,242 | 0.13 | 0.13 |
| 0.50 | 5,150 | 4,490 | 3,169 | 1,717 | 12,479 | 6,272 | 0.26 | 0.25 |
| 1.00 | 1,125 | 981 | 692 | 375 | 2,726 | 1,370 | 0.53 | 0.51 |

## Dimensiones

### Modelos "Q"

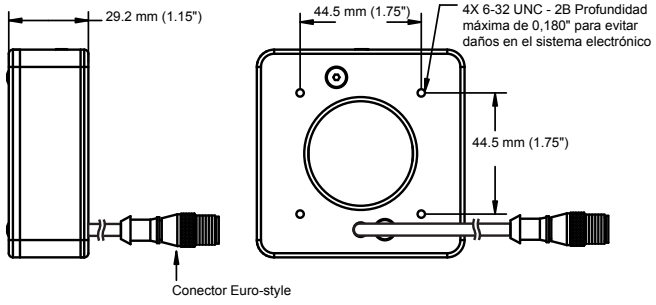


### Modelos "M"

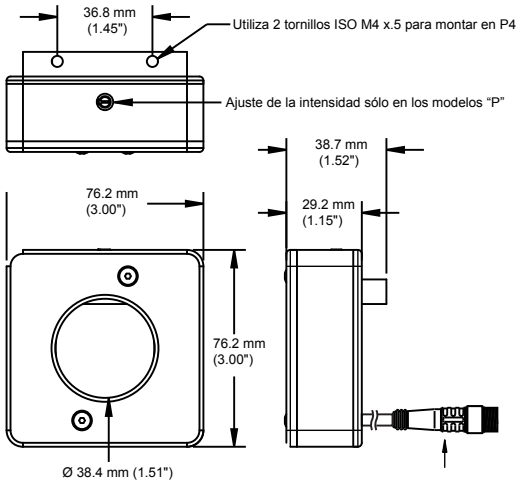


Todas las mediciones se enumeran en milímetros (pulgadas), a menos que se indique lo contrario.

## Accesorios

### Cables conectores de 5 pines, estilo Euro

| M12 Roscado de 5 pines/Cables Conectores Estilo Euro—Terminación Simple | | | | |
|---|---|---|---|---|
| **Modelo** | **Longitud** | **Estilo** | **Dimensiones** | **Disposición de los pines (hembra)** |
| **MQDC1-501.5** | 0.50 m (1.5 pies) | Recto | 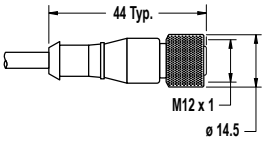 | 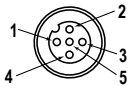 1 = Café<br>2 = Blanco<br>3 = Azul<br>4 = Negro<br>5 = Gris |
| **MQDC1-506** | 1.83 m (6 pies) | | | |
| **MQDC1-515** | 4.57 m (15 pies) | | | |
| **MQDC1-530** | 9.14 m (30 pies) | | | |
| **MQDC1-506RA** | 1.83 m (6 pies) | Ángulo Recto | 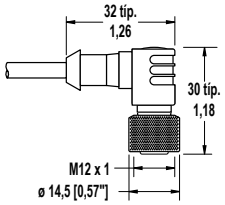 | |
| **MQDC1-515RA** | 4.57 m (15 pies) | | | |
| **MQDC1-530RA** | 9.14 m (30 pies) | | | |

## Soportes de los accesorios

**SMBPPRHI**

- Soporte de acero laminado en frío zincado negro
- Se instala directamente al sensor Presence*PLUS* Pro
- Incluye: 2 – tornillos 6-32 (dado hexagonal, cabeza esférica) 4 – tornillos M3 (dado hexagonal, cabeza hueca)



## Garantía Limitada de Banner Engineering Corp.

Banner Engineering Corp. garantiza que sus productos no tienen defectos de material ni de mano de obra, durante un año después de la fecha de envío. Banner Engineering Corp. reparará o cambiará, sin costo, todo producto de su fabricación, que en el momento que sea devuelto a la fábrica, se encuentre que está defectuoso durante el período de garantía. Esta garantía no cubre daños o responsabilidad por el mal uso, abuso o la aplicación o la instalación inadecuada del producto Banner.

**ESTA GARANTÍA LIMITADA ES EXCLUSIVA Y REEMPLAZA A TODAS LAS OTRAS GARANTÍAS, SEAN EXPRESAS O IMPLÍCITAS (INCLUIDA, SIN LIMITACIÓN, CUALQUIER GARANTÍA DE COMERCIABILIDAD O ADECUACIÓN PARA UN FIN ESPECÍFICO), Y SE DERIVEN DE LA EJECUCIÓN, NEGOCIACIÓN O USO COMERCIAL.**

Esta garantía es exclusiva y está limitada para la reparación o, si así lo decide Banner Engineering Corp., el cambio. **EN NINGÚN CASO BANNER ENGINEERING COPR. SERÁ RESPONSABLE ANTE EL COMPRADOR O ALGUNA OTRA PERSONA O ENTIDAD POR COSTOS ADICIONALES, GASTOS, PÉRDIDAS, PÉRDIDA DE GANANCIAS NI DAÑOS IMPREVISTOS, EMERGENTES O ESPECIALES QUE SURJAN DE CUALQUIER DEFECTO DEL PRODUCTO O DEL USO O INCAPACIDAD DE USO DEL PRODUCTO, YA SEA QUE SE DERIVE DEL CONTRATO O DE LA GARANTÍA, ESTATUTO, AGRAVIO, RESPONSABILIDAD OBJETIVA, NEGLIGENCIA O DE OTRO TIPO.**

Banner Engineering Corp. se reserva el derecho a cambiar, modificar o mejorar el diseño del producto sin suponer ninguna obligación o responsabilidad relacionada con algún producto fabricado previamente por Banner Engineering Corp. Todo mal uso, abuso, o aplicación o instalación incorrectas de este producto, o el uso de este para aplicaciones personales cuando se ha indicado que el producto no está diseñado para dichos fines, invalidará la garantía del producto. Toda modificación a este producto sin la aprobación expresa de Banner Engineering Corp invalidará las garantías del producto. Todas las especificaciones publicadas en este documento están sujetas a cambios; Banner se reserva el derecho de modificar las especificaciones del producto o actualizar la documentación en cualquier momento. Las especificaciones y la información del producto en idioma inglés tienen prioridad sobre la información entregada en otro idioma. Para obtener la versión más reciente de la documentación, consulte: www.bannerengineering.com.

Para información de patentes, consulte www.bannerengineering.com/patents.

## Importador mexicano

Banner Engineering de Mèxico, S. de R.L. de C.V.
David Alfaro Siqueiros 103 Piso 2 Valle oriente
San Pedro Garza Garcia Nuevo Leòn, C. P. 66269
81 8363.2714

BANNER®
more sensors, more solutions

© Banner Engineering Corp. Todos los derechos reservados