Juego de sensores de brazo de silenciamiento S4BA Q20-2

Hoja de datos

Utilice los juegos de sensores de brazo de silenciamiento S4BA para crear un sistema de silencio con un par de cortinas de luz de seguridad S4B y un controlador de seguridad Banner.

Los juegos de sensores de brazo de silenciamiento S4BA están disponibles en tres configuraciones:

- Configuración en L
- Configuración en T
- Configuración en X

Configuración en L

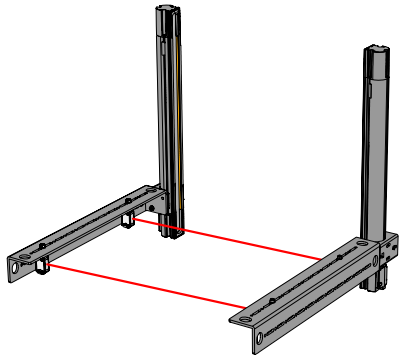

Configuración en T

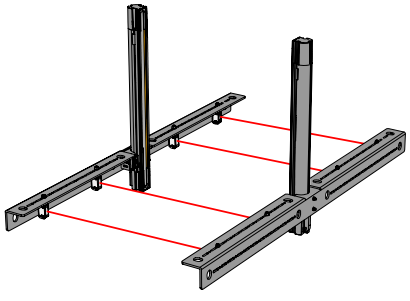

Configuración en X

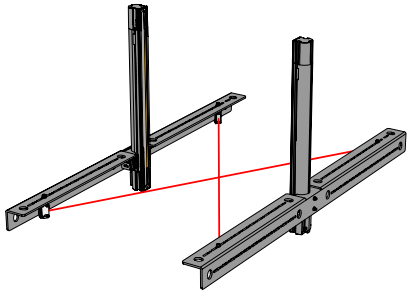

Los juegos de sensores de brazo de silenciamiento S4B se pueden instalar directamente en una superficie plana. Los juegos también se pueden instalar en los soportes de montaje del sistema de cortina de luz de seguridad S4B, S4BA-MBK-16 (o para el sistema en T y en X, directamente en un soporte). Conecte los sensores Q20-2 incluidos y las cortinas de luz al dispositivo de silencio. El uso de un bloque adecuado de empalmes moldeados, como el R95-6M125-M128-S4BM, puede simplificar el cableado.

Los sensores estándar S4BA-Q20-2PLP-Q5 Banner se instalan en los juegos de sensores de brazo de silenciamiento junto con objetivos retrorreflectantes (reflectores). Los sensores S4BA-Q20-2PLP-Q5 son sensores Q20-2 estándar, pero con un cable de 600 mm y desconexión rápida. Consulte la hoja de datos de Q20-2 (n/p 227993) para ver las especificaciones y obtener más información.

Modelos

Modelo	Descripción	Brazos de sensores	Brazos de reflectores	Sensores Q20-2[1]	Reflectores[2]
S4BA-ML-LPQ20	Juego de brazo de silenciamiento con configuración en L S4BA	1	1	2	2
S4BA-MT-LPQ20	Juego de brazo de silenciamiento con configuración en T S4BA	2	2	4	4
S4BA-MX-LPQ20	Juego de brazo de silenciamiento con configuración en X S4BA	2	2	2	2

Se incluyen los accesorios de montaje para fijar los sensores y los reflectores Q20-2 a los brazos de silenciamiento. Los accesorios de montaje para fijar los brazos de silenciamiento al soporte S4B o a la superficie de montaje son suministrados por el usuario.

Instrucciones de montaje

Siga las siguientes instrucciones para instalar el Juego de sensores de brazo de silenciamiento S4BA Q20-2 utilizando un brazo de silenciamiento en L o un brazo de silenciamiento en T y X.

Los accesorios de montaje M4 son suministrados por el usuario.

[1] Preinstalados en los brazos de sensores.
[2] Preinstalados en los brazos de reflectores.

Traducido del Documento Original
21-mar-25

© Banner Engineering Corp. Todos los derechos reservados. www.bannerengineering.com

p/n: 236572_MX Rev. B

ПРОМЭЛЕКТРОНИКА/ sales@prom-elec.com

Instalación del brazo de silenciamiento en L

Instalación en un soporte S4BA-MBK-16.

1. Revise y siga todas las consideraciones de instalación mecánica del manual del S4B, p/n 230287.
2. Alinee e instale los soportes S4BA-MBK-16, tal como se describe en la sección *Instalación del soporte de montaje lateral S4BA-MBK-16* del manual. El brazo de silenciamiento se puede montar en uno de los soportes que se utilizarán para instalar el S4B, o se puede utilizar un soporte adicional.

Instalación del brazo de silenciamiento

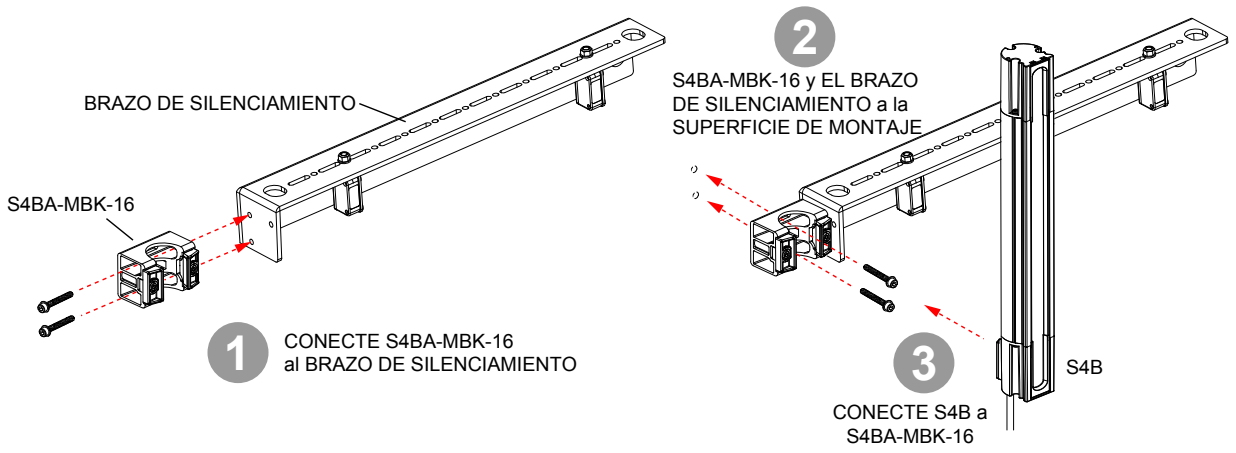

3. Fije el brazo de silenciamiento al costado del soporte con los accesorios de montaje M4 suministrados por el usuario.
4. Inserte la unidad S4B en los soportes y termine la instalación del S4B.
5. Fije las unidades Q20-2 y los reflectores a los brazos de silenciamiento con los accesorios de montaje incluidos.

Instalación con brazo de silenciamiento en T y en X

Instale los brazos de silenciamiento en T y en X junto con los soportes S4BA-MBK-16 o separados de los soportes. Esta primera opción de instalación es independiente de los soportes. La segunda opción se realiza junto con los soportes.

Opción 1: Instalación detrás de S4B

1. Revise y siga todas las consideraciones de instalación mecánica del manual del S4B, p/n 230287.
2. Alinee e instale el soporte del brazo de silenciamiento en la misma línea que los agujeros de la línea central de los soportes S4BA-MBK-16, tal como se describe en la sección *Instalación del soporte de montaje lateral S4BA-MBK-16* del manual.

Instalación detrás de la unidad S4B

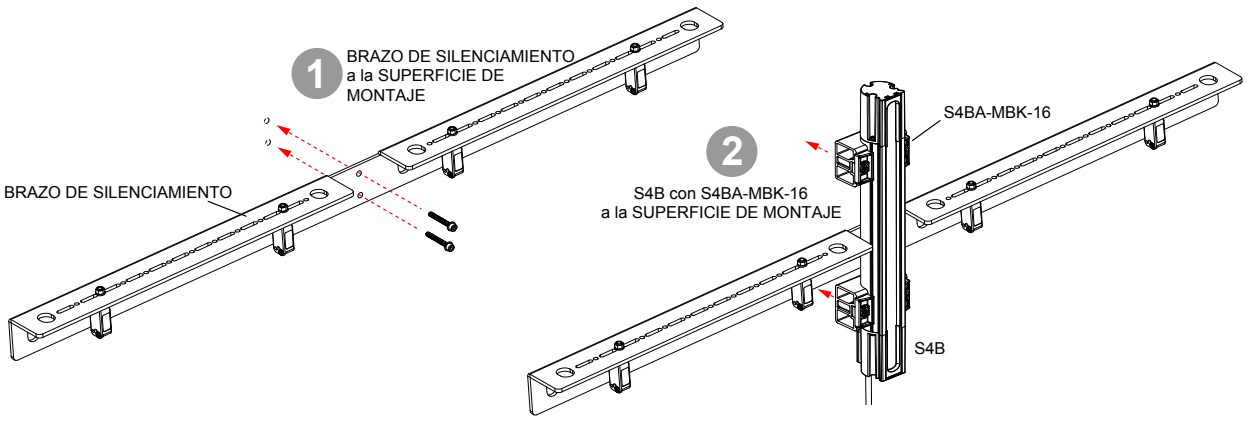

3. Instale el soporte del brazo de silenciamiento detrás de la unidad S4B.
4. Coloque los soportes S4BA-MBK-16 donde sea necesario para instalar la unidad (encima o debajo del soporte del brazo de silenciamiento, pero no sobre este).
5. Fije las unidades Q20-2 y los reflectores a los brazos de silenciamiento con los accesorios de montaje incluidos.

Opción 2: Montaje con el S4BA-MBK-16

1. Revise y siga todas las consideraciones de instalación mecánica del manual del S4B, p/n 230287.

© Banner Engineering Corp. Todos los derechos reservados. www.bannerengineering.com

2. Alinee e instale el soporte del brazo de silenciamiento en la misma línea que los agujeros de la línea central de los soportes S4BA-MBK-16, tal como se describe en la sección *Instalación del soporte de montaje lateral S4BA-MBK-16* del manual.

Instalación con el soporte S4BA-MBK-16

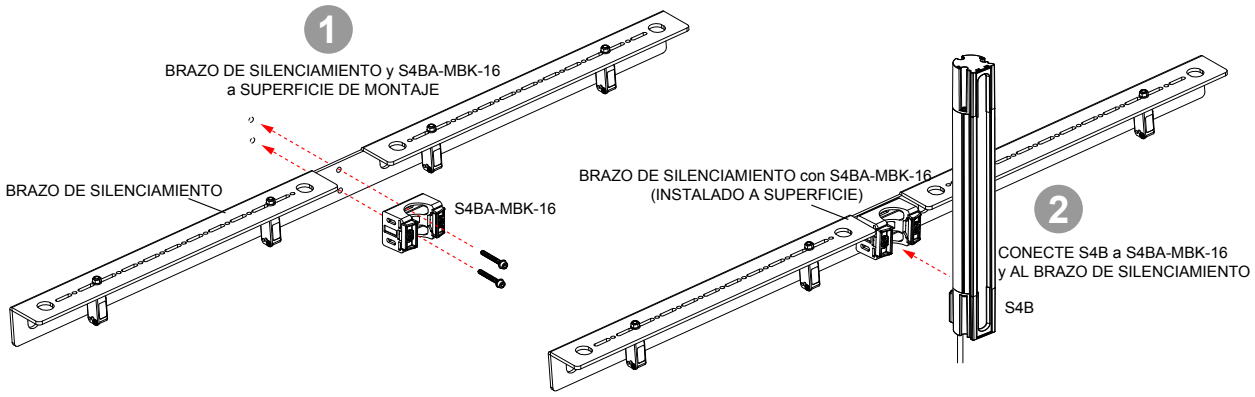

3. Instale el soporte S4BA-MBK-16 y el soporte del brazo de silenciamiento colocando el S4BA-MBK-16 en el soporte del brazo de silenciamiento, y fíjelo a la superficie de instalación.
4. Instale los demás soportes S4BA-MBK-16 en línea con el brazo de silenciamiento colocándolos sobre las placas separadoras que se incluyen con los kits de brazo de silenciamiento y luego fíjelos a la superficie de montaje.
5. Inserte la unidad S4B en los soportes y termine el proceso de instalación siguiendo las instrucciones del S4B.
6. Fije las unidades Q20-2 y los reflectores a los brazos de silenciamiento con los accesorios de montaje incluidos.

Método de instalación alternativa: Juego de sensores de brazo de silenciamiento S4BA-Q76

Instale los brazos de silenciamiento directamente sobre una superficie sólida a través de los agujeros y las ranuras del soporte del brazo de silenciamiento.

Cableado

M12 macho de 4 pines	Pin	Color del hilo	Descripción
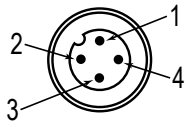	1	Café	24 V
	2	Blanco	Si se ajusta en operación en oscuridad (DO), se enciende cuando Q20-2 no ve el reflector
	3	Azul	0 V
	4	Negro	Si se ajusta en DO, se enciende cuando Q20-2 ve el reflector

Especificaciones

Construcción

Material: aluminio de calibre 6 GA (4 mm)

Acabado: Negro anodizado

© Banner Engineering Corp. Todos los derechos reservados. www.bannerengineering.com

Dimensiones

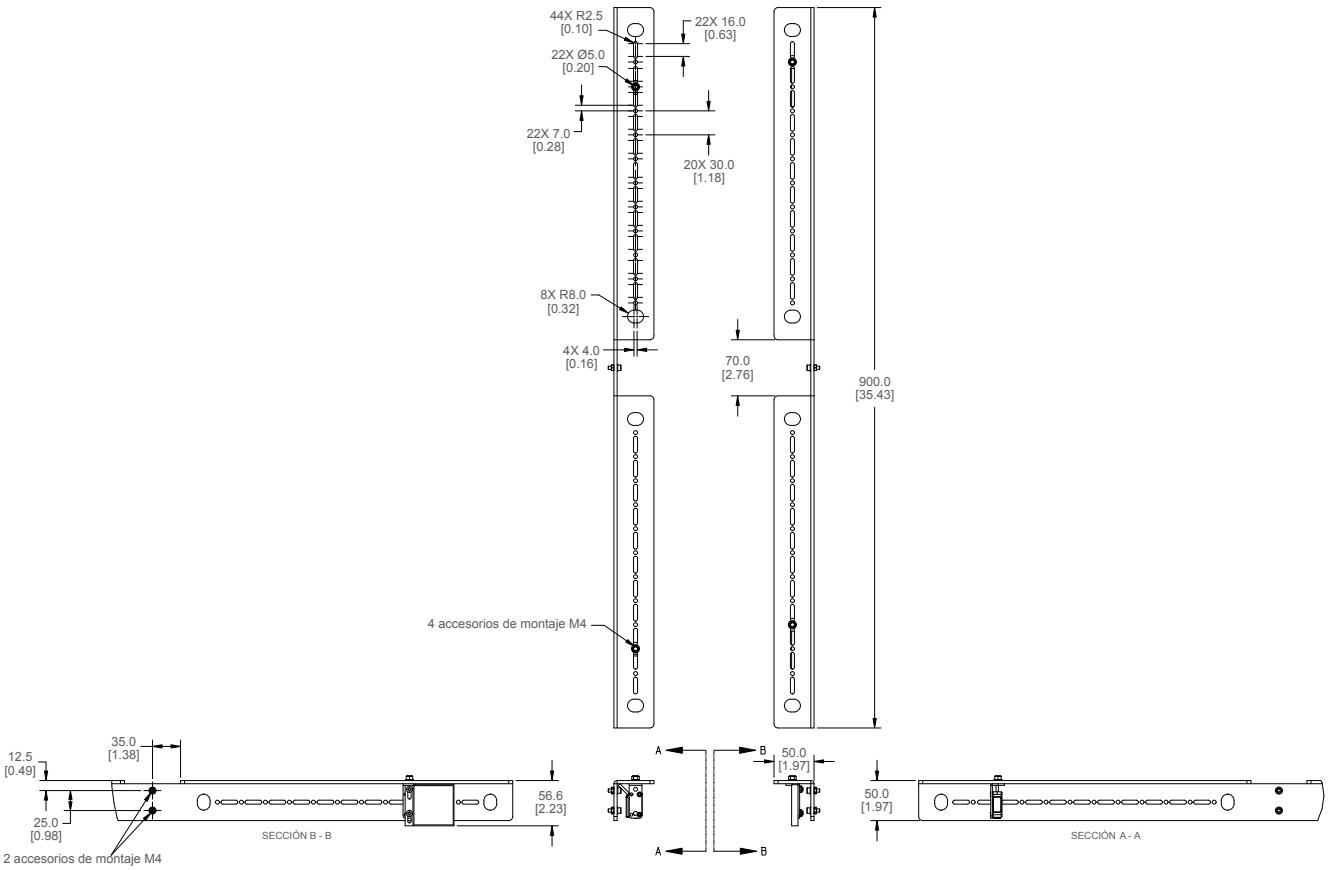

Accesorios para los juegos de sensores de brazo de silenciamiento

Modelo	Descripción
R95-6M125-M128-S4BM	Caja de conexiones de silencio
S4BA-Q20-2VPLP-Q5	Sensor de silencio retrorreflectante Q20-2 con cable de 600 mm y conector de desconexión rápida M12
BRT-2x2	Objetivo retrorreflectante (reflector) para utilizar con el sensor de silencio

Cables conectores M12 hembra de 5 pines de doble terminación a M12 macho

Modelo	Longitud	Estilo	Dimensiones	Disposición de pines (macho)	Disposición de pines (hembra)
MQDEC-501SS	0.31 m (1.02 pies)	Macho recto/Hembra recto	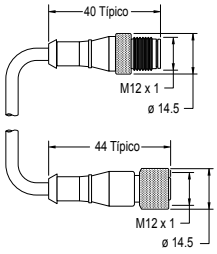	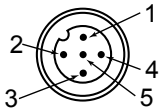	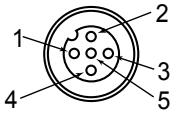
MQDEC-503SS	0.91 m (2.99 pies)			1 = Café 2 = Blanco 3 = Azul	4 = Negro 5 = Gris
MQDEC-506SS	1.83 m (6 pies)				
MQDEC-512SS	3.66 m (12 pies)				
MQDEC-515SS	5 m (16.4 pies)				
MQDEC-530SS	9 m (29.5 pies)				
MQDEC-550SS	15 m (49.2 pies)				

© Banner Engineering Corp. Todos los derechos reservados. www.bannerengineering.com

Cables conectores M12 hembra de 4 pines de doble terminación a M12 macho				
Modelo	**Longitud**	**Estilo**	**Dimensiones**	**Disposición de pines**
MQDEC-401SS	0.31 m (1 pie)	Macho recto/Hembra recto	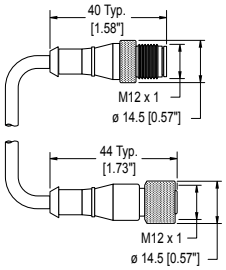	Hembra 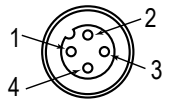 Macho 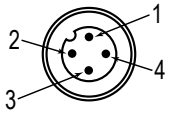 1 = Café 2 = Blanco 3 = Azul 4 = Negro
MQDEC-403SS	0.91 m (2.99 pies)			
MQDEC-406SS	1.83 m (6 pies)			
MQDEC-412SS	3.66 m (12 pies)			
MQDEC-415SS	4.58 m (15 pies)			
MQDEC-420SS	6.10 m (20 pies)			
MQDEC-430SS	9.14 m (30.2 pies)			
MQDEC-450SS	15.2 m (49.9 pies)			
MQDEC-403RS	0.91 m (2.99 pies)	Macho en ángulo recto/ Hembra recto	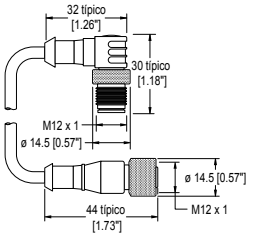	
MQDEC-406RS	1.83 m (6 pies)			
MQDEC-412RS	3.66 m (12 pies)			
MQDEC-420RS	6.10 m (20 pies)			
MQDEC-430RS	9.14 m (30.2 pies)			
MQDEC-450RS	15.2 m (49.9 pies)			
MQDEC-403RR	0.9 m (2.9 pies)	Macho en ángulo recto/ Hembra en ángulo recto	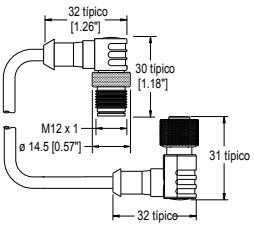	
MQDEC-406RR	1.8 m (5.9 pies)			
MQDEC-412RR	3.6 m (11.8 pies)			
MQDEC-420RR	6.1 m (20 pies)			

Cables conectores M12 hembra de 4 pines de terminación única					
Modelo	**Longitud**	**Estilo**	**Dimensiones**	**Disposición de pines (hembra)**	
MQDC-406	2 m (6.56 pies)	Recto	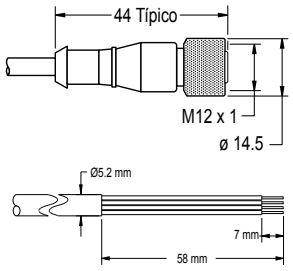	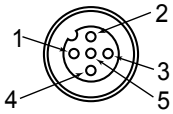	1 = Café 2 = Blanco 3 = Azul 4 = Negro 5 = No se usa
MQDC-415	5 m (16.4 pies)				
MQDC-430	9 m (29.5 pies)				
MQDC-450	15 m (49.2 pies)				
MQDC-406RA	2 m (6.56 pies)	Ángulo recto	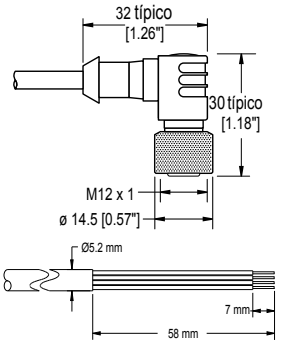	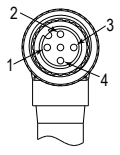	
MQDC-415RA	5 m (16.4 pies)				
MQDC-430RA	9 m (29.5 pies)				
MQDC-450RA	15 m (49.2 pies)				

© Banner Engineering Corp. Todos los derechos reservados. www.bannerengineering.com

Controladores de Seguridad

Los controladores de seguridad ofrecen una solución de seguridad lógica, basada en software y completamente configurable para monitorear los dispositivos de seguridad y los que no son de seguridad.

Para otros modelos y módulos de ampliación XS26, consulte el manual de instrucciones p/n 174868.

Modelos de controladores de seguridad

Modelos no expandibles	Modelos expandibles	Descripción
SC26-2	**XS26-2**	26 E/S convertibles y 2 salidas de seguridad de estado sólido redundantes
SC26-2d	**XS26-2d**	26 E/S convertibles y 2 salidas de seguridad de estado sólido redundantes con pantalla
SC26-2e	**XS26-2e**	26 E/S convertibles y 2 salidas de seguridad de estado sólido redundantes con Ethernet
SC26-2de	**XS26-2de**	26 E/S convertibles y 2 salidas de seguridad de estado sólido redundantes con pantalla y Ethernet
SC10-2roe		10 entradas, 2 salidas de seguridad de relé redundantes (3 contactos cada una) (compatibles con ISD y Ethernet)
	XS26-ISDd	26 entradas, 2 salidas de seguridad de estado sólido redundantes con pantalla, Ethernet y 8 canales ISD

Garantía limitada de Banner Engineering Corp.

Banner Engineering Corp. garantiza que sus productos están libres de defectos de material y mano de obra durante un año a partir de la fecha de envío. Banner Engineering Corp. reparará o reemplazará sin cargo cualquier producto de su fabricación que, al momento de ser devuelto a la fábrica, haya estado defectuoso durante el período de garantía. Esta garantía no cubre los daños o responsabilidad por el mal uso, abuso, o la aplicación inadecuada o instalación del producto de Banner.

ESTA GARANTÍA LIMITADA ES EXCLUSIVA Y REEMPLAZA A TODAS LAS OTRAS GARANTÍAS, SEAN EXPRESAS O IMPLÍCITAS (INCLUIDA, SIN LIMITACIÓN, CUALQUIER GARANTÍA DE COMERCIABILIDAD O ADECUACIÓN PARA UN FIN ESPECÍFICO), Y SE DERIVEN DE LA EJECUCIÓN, NEGOCIACIÓN O USO COMERCIAL.

Esta Garantía es exclusiva y se limita a la reparación o, a juicio de Banner Engineering Corp., el reemplazo. **EN NINGÚN CASO, BANNER ENGINEERING CORP. SERÁ RESPONSABLE ANTE EL COMPRADOR O CUALQUIER OTRA PERSONA O ENTIDAD POR COSTOS ADICIONALES, GASTOS, PÉRDIDAS, PÉRDIDA DE GANANCIAS NI DAÑOS IMPREVISTOS, EMERGENTES O ESPECIALES QUE SURJAN DE CUALQUIER DEFECTO DEL PRODUCTO O DEL USO O INCAPACIDAD DE USO DEL PRODUCTO, YA SEA QUE SE DERIVE DEL CONTRATO O GARANTÍA, ESTATUTO, AGRAVIO, RESPONSABILIDAD OBJETIVA, NEGLIGENCIA O DE OTRO TIPO.**

Banner Engineering Corp. se reserva el derecho a cambiar, modificar o mejorar el diseño del producto sin asumir obligaciones ni responsabilidades en relación con productos fabricados anteriormente por Banner Engineering Corp. Todo uso indebido, abuso o aplicación o instalación incorrectas de este producto, o el uso del producto en aplicaciones de protección personal cuando este no se ha diseñado para dicho fin, anulará la garantía. Cualquier modificación a este producto sin la previa aprobación expresa de Banner Engineering Corp anulará las garantías del producto. Todas las especificaciones publicadas en este documento están sujetas a cambios; Banner se reserva el derecho de modificar las especificaciones del producto o actualizar la documentación en cualquier momento. Las especificaciones y la información de los productos en idioma Inglés tienen prioridad sobre la información presentada en cualquier otro lenguaje. Para obtener la versión más reciente de cualquier documentación, consulte: www.bannerengineering.com.

Para obtener información de patentes, consulte www.bannerengineering.com/patents.

© Banner Engineering Corp. Todos los derechos reservados. www.bannerengineering.com