Datenblatt

Verwenden Sie die S4BA Muting-Arm-Sensorkits, um ein Muting-System mit einem Paar S4B Sicherheits-Lichtvorhängen und einem Sicherheitskontroller von Banner zu erstellen.

Die S4BA Muting-Arm-Sensorkits sind in drei Konfigurationen erhältlich:

- L-Konfiguration
- T-Konfiguration
- X-Konfiguration

L-Konfiguration

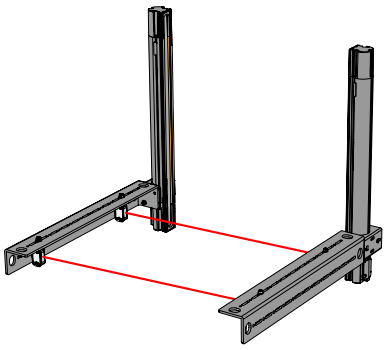

T-Konfiguration

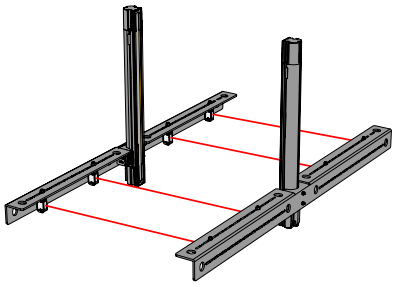

X-Konfiguration

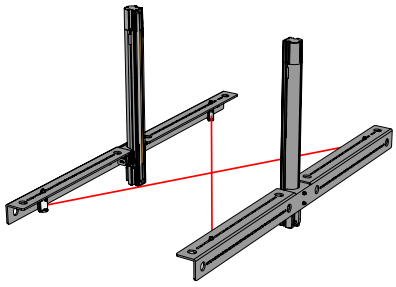

Die S4B Muting-Arm-Sensorkits können direkt auf einer flachen Oberfläche montiert werden. Die Kits können auch an den Montagewinkeln des S4B Sicherheits-Lichtvorhang-Systems, S4BA-MBK-16, montiert werden (oder für das T- und X-System direkt an einem Ständer). Verbinden Sie die mitgelieferten Q20-2-Sensoren und die Lichtvorhänge mit dem Muting-Gerät. Die Verwendung eines geeigneten geformten Abzweigblocks, wie z. B. R95-6M125-M128-S4BM, kann die Verdrahtung vereinfachen.

Standardsensoren S4BA-Q20-2PLP-Q5 von Banner werden zusammen mit reflektierenden Zielen (Reflektoren) auf den Muting-Arm-Sensorkits installiert. Die Sensoren S4BA-Q20-2PLP-Q5 sind Q20-2-Standardsensoren, jedoch mit einem 600 mm langen Kabel und einem Steckverbinder. Die Spezifikationen und weitere Informationen finden Sie im Datenblatt zu Q20-2 (Ident-Nr. 227993).

Typen

Typ	Beschreibung	Sensor-arme	Reflektor-arme	Q20-2-Sensoren[1]	Reflektoren[2]
S4BA-ML-LPQ20	S4BA Muting-Arm-Kit L-Konfiguration	1	1	2	2
S4BA-MT-LPQ20	S4BA Muting-Arm-Kit T-Konfiguration	2	2	4	4
S4BA-MX-LPQ20	S4BA Muting-Arm-Kit X-Konfiguration	2	2	2	2

Das Montagezubehör für die Befestigung der Q20-2-Sensoren und -Reflektoren an den Muting-Armen ist im Lieferumfang enthalten. Das Montagezubehör für die Befestigung der Muting-Arme an dem S4B-Montagewinkel und/oder der Montagefläche wird vom Anwender bereitgestellt.

Montageanleitung

Verwenden Sie die folgende Anleitung für die Montage von S4BA Q20-2 Sensorkit für Muting-Arme mit einem Muting-Arm L oder einem Muting-Arm T und X.

Die M4-Montagekleinteile werden vom Anwender bereitgestellt.

Montage des Muting-Arms L

Montage an einem Montagewinkel S4BA-MBK-16.

1. Lesen und befolgen Sie alle Hinweise zur mechanischen Installation im S4B-Handbuch, Ident-Nr. 230287.
2. Richten Sie die Montagewinkel S4BA-MBK-16 aus, wie im Abschnitt *Montage des Seiten-Montagewinkels S4BA-MBK-16* des Handbuchs beschrieben. Der Muting-Arm kann an einem der Montagewinkel befestigt werden, die für die Montage des S4B verwendet werden, oder es kann ein zusätzlicher Montagewinkel verwendet werden.

[1] Auf den Sensorarmen vorinstalliert.
[2] Auf den Reflektorarmen vorinstalliert.

Übersetzung der Orginalanweisungen
21-März-25

© Banner Engineering Corp. Alle Rechte vorbehalten. www.bannerengineering.com

p/n: 236572_DE Rev. B

ПРОМЭЛЕКТРОНИКА/ sales@prom-elec.com

Montage des Muting-Arms

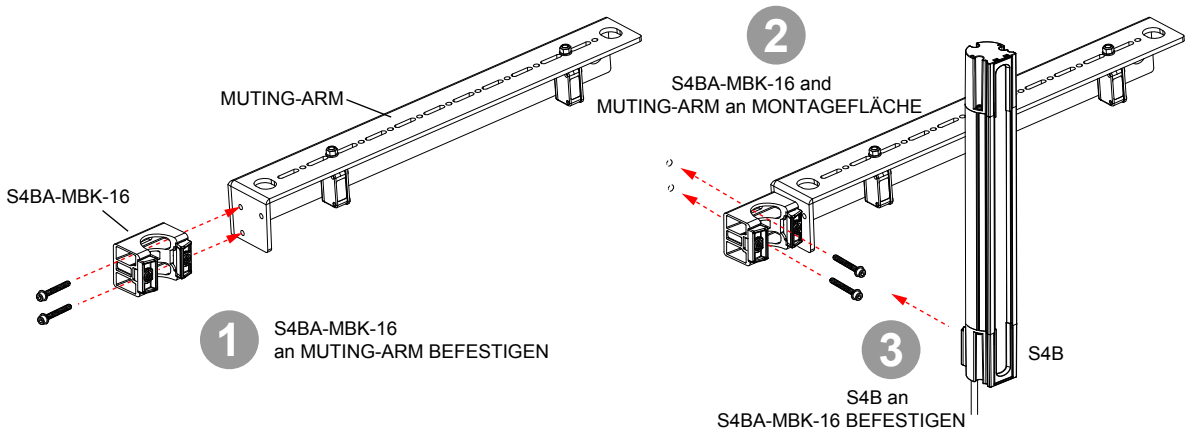

3. Befestigen Sie den Muting-Arm mit den vom Benutzer bereitgestellten M4-Montagekleinteilen an der Seite des Montagewinkels.
4. Setzen Sie die S4B-Einheit in die Montagewinkel ein und schließen Sie die Montage des S4B ab.
5. Befestigen Sie die Q20-2-Einheiten und die Reflektoren mit den mitgelieferten Montagekleinteilen an den Muting-Armen.

Montage mit Muting-Arm T und X

Montieren Sie die Muting-Arme T und X zusammen mit den Montagewinkeln S4BA-MBK-16 oder getrennt von den Montagewinkeln. Diese erste Montagemöglichkeit ist getrennt von den Montagewinkeln. Die zweite Möglichkeit ist zusammen mit den Montagewinkeln.

Option 1: Montage hinter dem S4B

1. Lesen und befolgen Sie alle Hinweise zur mechanischen Installation im S4B-Handbuch, Ident-Nr. 230287.
2. Richten Sie den Montagewinkel des Muting-Arms in der gleichen Linie wie die Mittellinienlöcher der Montagewinkel S4BA-MBK-16 aus und montieren Sie den Muting-Arm, wie im Abschnitt *Montage des Seiten-Montagewinkels S4BA-MBK-16* des Handbuchs beschrieben.

Montage hinter der S4B-Einheit

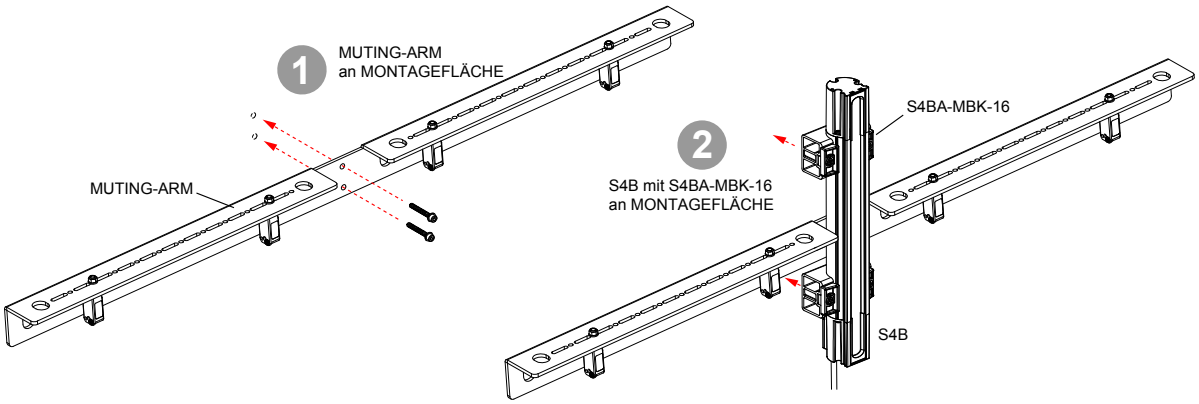

3. Montieren Sie den Montagewinkel des Muting-Arms hinter der S4B-Einheit.
4. Bringen Sie die Montagewinkel S4BA-MBK-16 dort an, wo Sie das Gerät montieren möchten (über oder unter dem Montagewinkel des Muting-Arms, aber nicht auf ihm).
5. Befestigen Sie die Q20-2-Einheiten und die Reflektoren mit den mitgelieferten Montagekleinteilen an den Muting-Armen.

Option 2: Montage mit den S4BA-MBK-16

1. Lesen und befolgen Sie alle Hinweise zur mechanischen Installation im S4B-Handbuch, Ident-Nr. 230287.
2. Richten Sie den Montagewinkel des Muting-Arms in der gleichen Linie wie die Mittellinienlöcher der Montagewinkel S4BA-MBK-16 aus und montieren Sie den Muting-Arm, wie im Abschnitt *Montage des Seiten-Montagewinkels S4BA-MBK-16* des Handbuchs beschrieben.

© Banner Engineering Corp. Alle Rechte vorbehalten.
www.bannerengineering.com

Montage mit dem Montagewinkel S4BA-MBK-16

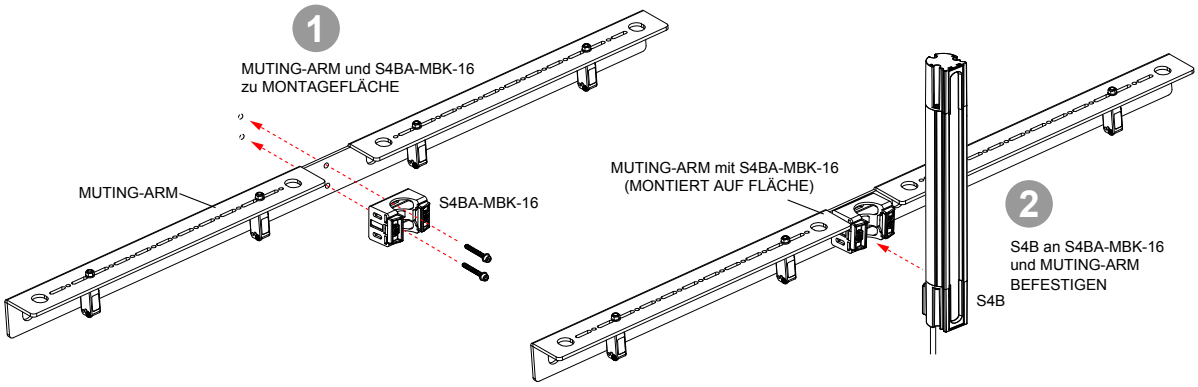

3. Montieren Sie den Montagewinkel S4BA-MBK-16 und den Montagewinkel des Muting-Arms, indem Sie den S4BA-MBK-16 auf den Montagewinkel des Muting-Arms setzen und ihn an der Montagefläche befestigen.
4. Montieren Sie die anderen S4BA-MBK-16-Montagewinkel auf einer Linie mit dem Muting-Arm, indem Sie sie auf die den Muting-Arm-Kits beiliegenden Distanzplatten setzen und auf der Montagefläche befestigen.
5. Setzen Sie die S4B-Einheit in die Montagewinkel ein und schließen Sie den Montagevorgang gemäß den S4B-Anweisungen ab.
6. Befestigen Sie die Q20-2-Einheiten und die Reflektoren mit den mitgelieferten Montagekleinteilen an den Muting-Armen.

Alternatives Montageverfahren – S4BA-Q76 Sensorkit für Muting-Arme

Montieren Sie die Muting-Arme über die Löcher und Schlitze in dem Montagewinkel des Muting-Arms direkt auf einer festen Oberfläche.

Verdrahtung

4-poliger M12-Stecker	Pin	Kabelfarbe	Beschreibung
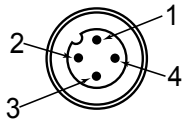	1	Braun	24 V
	2	Weiß	Wenn er auf DO eingestellt ist, schaltet er sich ein, wenn Q20-2 den Reflektor nicht erfasst
	3	Blau	0 V
	4	Schwarz	Wenn er auf DO eingestellt ist, schaltet er sich ein, wenn Q20-2 den Reflektor erfasst

Spezifikationen

Bauart

Material: Aluminium Stärke 6 (4 mm)

Ausführung: schwarz eloxiert

© Banner Engineering Corp. Alle Rechte vorbehalten.
www.bannerengineering.com

Abmessungen

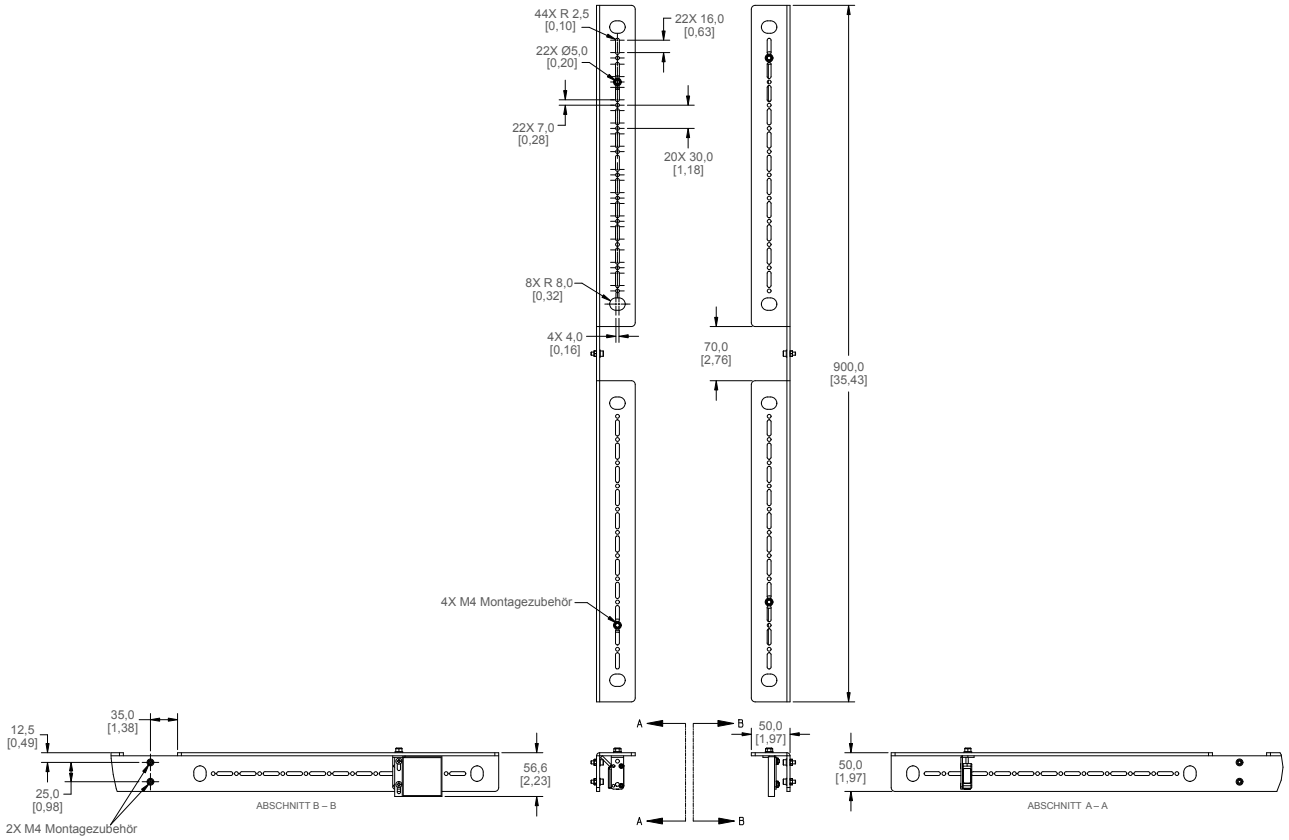

Zubehör für die Sensorkits der Muting-Arme

Typ	Beschreibung
R95-6M125-M128-S4BM	Muting-Anschlussbox
S4BA-Q20-2VPLP-Q5	Muting-Reflexionslichtschranke Q20-2 mit 600 mm Kabel und M12-Steckverbinder
BRT-2x2	Reflektierendes Zielobjekt (Reflektor) zur Verwendung mit Muting-Sensor

5-polige Anschlussleitungen, beidseitig vorkonfektioniert mit M12-Buchse an M12-Stecker

Typ	Länge	Ausführung	Abmessungen	Anschlussbelegung (Stecker)	Steckerbelegung (Buchsen)
MQDEC-501SS	0,31 m (1,02 ft)	Gerader Stecker/ gerade Buchse	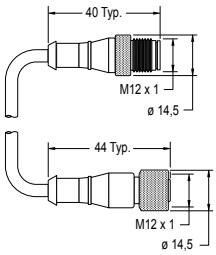	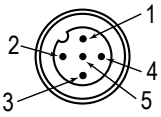	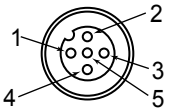
MQDEC-503SS	0,91 m (2,99 ft)			1 = Braun 2 = Weiß 3 = Blau	4 = Schwarz 5 = Grau
MQDEC-506SS	1,83 m (6 ft)				
MQDEC-512SS	3,66 m (12 ft)				
MQDEC-515SS	5 m (16,4 ft)				
MQDEC-530SS	9 m (29,5 ft)				
MQDEC-550SS	15 m (49,2 ft)				

© Banner Engineering Corp. Alle Rechte vorbehalten.
www.bannerengineering.com

4-polige M12-Anschlussleitungen – beidseitig vorkonfektioniert (Buchse an Stecker)				
Typ	**Länge**	**Ausführung**	**Abmessungen**	**Steckerbelegung**
MQDEC-401SS	0,31 m (1 ft)	Stecker und Buchse gerade	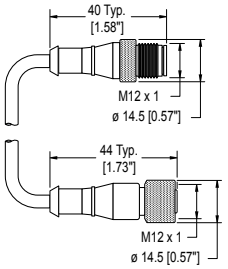	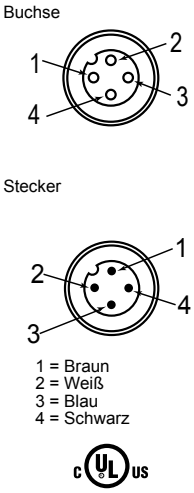
MQDEC-403SS	0,91 m (2,99 ft)			
MQDEC-406SS	1,83 m (6 ft)			
MQDEC-412SS	3,66 m (12 ft)			
MQDEC-415SS	4,58 m (15 ft)			
MQDEC-420SS	6,10 m (20 ft)			
MQDEC-430SS	9,14 m (30,2 ft)			
MQDEC-450SS	15,2 m (49,9 ft)			
MQDEC-403RS	0,91 m (2,99 ft)	Stecker abgewinkelt / Buchse gerade	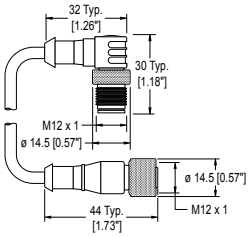	
MQDEC-406RS	1,83 m (6 ft)			
MQDEC-412RS	3,66 m (12 ft)			
MQDEC-420RS	6,10 m (20 ft)			
MQDEC-430RS	9,14 m (30,2 ft)			
MQDEC-450RS	15,2 m (49,9 ft)			
MQDEC-403RR	0,9 m (2,9 ft)	Stecker abgewinkelt / Buchse abgewinkelt	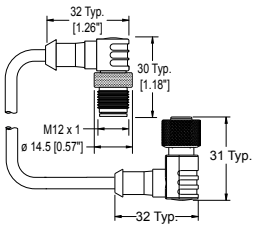	
MQDEC-406RR	1,8 m (5,9 ft)			
MQDEC-412RR	3,6 m (11,8 ft)			
MQDEC-420RR	6,1 m (20 ft)			

4-polige M12-Anschlussleitungen – einseitig vorkonfektioniert (Buchse)					
Typ	**Länge**	**Ausführung**	**Abmessungen**	**Steckerbelegung (Buchsen)**	
MQDC-406	2 m (6,56 ft)	Gerade	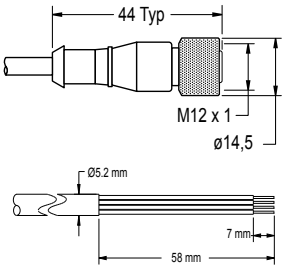	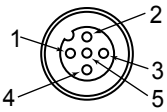	1 = Braun 2 = Weiß 3 = Blau 4 = Schwarz 5 = Nicht belegt
MQDC-415	5 m (16,4 ft)				
MQDC-430	9 m (29,5 ft)				
MQDC-450	15 m (49,2 ft)				
MQDC-406RA	2 m (6,56 ft)	Abgewinkelt	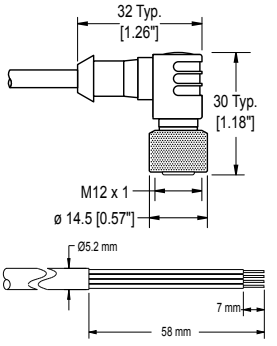	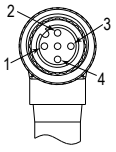	
MQDC-415RA	5 m (16,4 ft)				
MQDC-430RA	9 m (29,5 ft)				
MQDC-450RA	15 m (49,2 ft)				

Sicherheitskontroller

Sicherheitskontroller bieten eine vollständig konfigurierbare, softwarebasierte Sicherheitslogik-Lösung zur Überwachung von Sicherheitsvorrichtungen und nicht sicherheitsrelevanten Vorrichtungen.

Für weitere Modelle und XS26-Erweiterungsmodule siehe Bedienungshandbuch, Ident-Nr. 174868.

© Banner Engineering Corp. Alle Rechte vorbehalten.
www.bannerengineering.com

Sicherheitskontroller-Modelle

Nicht erweiterbare Modelle	Erweiterbare Modelle	Beschreibung
SC26-2	**XS26-2**	26 konvertierbare Ein-/Ausgänge und 2 redundante Sicherheits-Transistorausgänge
SC26-2d	**XS26-2d**	26 konvertierbare Ein-/Ausgänge und 2 redundante Sicherheits-Transistorausgänge mit Anzeige
SC26-2e	**XS26-2e**	26 konvertierbare Ein-/Ausgänge und 2 redundante Sicherheits-Transistorausgänge mit Ethernet
SC26-2de	**XS26-2de**	26 konvertierbare Ein-/Ausgänge und 2 redundante Sicherheits-Transistorausgänge mit Anzeige und Ethernet
SC10-2roe		10 Eingänge, 2 redundante Relais-Sicherheitsausgänge (je 3 Kontakte) (ISD- und Ethernet-kompatibel)
	XS26-ISDd	26 Eingänge, 2 redundante Sicherheits-Transistorausgänge mit Anzeige, Ethernet und 8 ISD-Kanäle

Begrenzte Garantie von Banner Engineering Corp.

Banner Engineering Corp. garantiert für ein Jahr ab dem Datum der Auslieferung, dass ihre Produkte frei von Material- und Verarbeitungsmängeln sind. Banner Engineering Corp. repariert oder ersetzt ihre gefertigten Produkte kostenlos, wenn sich diese bei Rückgabe an das Werk innerhalb des Garantiezeitraums als mangelhaft erweisen. Diese Garantie gilt nicht für Schäden oder die Haftung aufgrund des unsachgemäßen Gebrauchs, Missbrauchs oder der unsachgemäßen Anwendung oder Installation von Produkten aus dem Hause Banner.

DIESE BESCHRÄNKTE GARANTIE IST AUSSCHLIESSLICH UND ERSETZT SÄMTLICHE ANDEREN AUSDRÜCKLICHEN UND STILLSCHWEIGENDEN GARANTIEN (INSBESONDERE GARANTIEN ÜBER DIE MARKTTAUGLICHKEIT ODER DIE EIGNUNG FÜR EINEN BESTIMMTEN ZWECK), WOBEI NICHT MASSGEBLICH IST, OB DIESE IM ZUGE DES KAUFABSCHLUSSES, DER VERHANDLUNGEN ODER DES HANDELS AUSGESPROCHEN WURDEN.

Diese Garantie ist ausschließlich und auf die Reparatur oder – im Ermessen von Banner Engineering Corp. – den Ersatz beschränkt. **IN KEINEM FALL HAFTET BANNER ENGINEERING CORP. GEGENÜBER DEM KÄUFER ODER EINER ANDEREN NATÜRLICHEN ODER JURISTISCHEN PERSON FÜR ZUSATZKOSTEN, AUFWENDUNGEN, VERLUSTE, GEWINNEINBUSSEN ODER BEILÄUFIG ENTSTANDENE SCHÄDEN, FOLGESCHÄDEN ODER BESONDERE SCHÄDEN, DIE SICH AUS PRODUKTMÄNGELN ODER AUS DEM GEBRAUCH ODER DER UNFÄHIGKEIT ZUM GEBRAUCH DES PRODUKTS ERGEBEN. DABEI IST NICHT MASSGEBLICH, OB DIESE IM RAHMEN DES VERTRAGS, DER GARANTIE, DER GESETZE, DURCH ZUWIDERHANDLUNG, STRENGE HAFTUNG, FAHRLÄSSIGKEIT ODER AUF ANDERE WEISE ENTSTANDEN SIND.**

Banner Engineering Corp. behält sich das Recht vor, die Bauart des Produkts ohne Verpflichtungen oder Haftung bezüglich eines zuvor von Banner Engineering Corp. hergestellten Produkts zu ändern, zu modifizieren oder zu verbessern. Jeglicher Missbrauch, unsachgemäße Gebrauch oder jegliche unsachgemäße Anwendung oder Installation dieses Produkts oder der Gebrauch des Produkts für persönliche Schutzanwendungen, wenn das Produkt als nicht für besagten Zweck gekennzeichnet ist, führt zum Erlöschen der Garantie. Jegliche Modifizierungen an diesem Produkt ohne vorherige ausdrückliche Genehmigung durch Banner Engineering Corp. führen zum Erlöschen der jeweiligen Produktgarantie. Alle in diesem Dokument veröffentlichten Spezifikationen können sich jederzeit ändern. Banner behält sich das Recht vor, die Produktspezifikationen jederzeit zu ändern oder die Dokumentation zu aktualisieren. Die Spezifikationen und Produktinformationen in englischer Sprache sind gegenüber den entsprechenden Angaben in einer anderen Sprache maßgeblich. Die neuesten Versionen aller Dokumentationen finden Sie unter www.bannerengineering.com.

Informationen zu Patenten finden Sie unter www.bannerengineering.com/patents.

© Banner Engineering Corp. Alle Rechte vorbehalten.
www.bannerengineering.com