Module TL70 pour colonne lumineuse avec buzzer multi-sons puissant

Caractéristiques



- Réglage électronique du volume sonore
- Possibilité de sélectionner jusqu'à quatre sons logiques à partir d'un seul module sonore (continu, pulsé, sirène, bip)
- Options de sortie sonore configurables à l'aide des interrupteurs DIP

Modèles

Boîtier de segment TL70		Buzzer	Couleur du boîtier
SG-TL70	–	ALM = Buzzer multi-sons puissant	Rien = Noir C = Gris

Par exemple, le SG-TL70-ALM (buzzer multi-sons puissant dans un boîtier noir).

Pour en savoir plus sur l'assemblage d'une colonne lumineuse modulaire TL70, consultez les documents suivants :

- Fiche technique sur l'assemblage d'une colonne lumineuse modulaire TL70 (réf. 182214)
- Fiche technique de la colonne lumineuse modulaire TL70 sans fil (réf. 185469)
- Fiche technique sur l'assemblage d'une colonne lumineuse modulaire TL70 à tension CA (réf. 191349)

Avertissement:

- **Risque de perte auditive**
- La puissance des avertisseurs sonores peut, dans certains cas, entraîner une perte auditive permanente.
- Installez le dispositif suffisamment loin des personnes exposées pour limiter leur exposition tout en conservant son efficacité. Référez-vous au Code OSHA 1910.95 pour consulter les directives concernant les niveaux autorisés d'exposition au bruit sur le lieu de travail.

Configuration des interrupteurs DIP

Interrupteurs DIP pour SW1

Schéma des interrupteurs DIP	Niveau d'intensité	Sélection de la voie d'entrée						Sélection de l'intensité	
		1	2	3	4	5	6	7	8
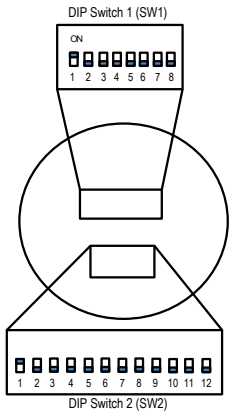	Intensité faible (réglage par défaut)	Sélectionnez les positions 1 à 6 pour les voies d'entrée souhaitées.						OFF	OFF
	Intensité moyenne							ON	OFF
	Intensité moyenne/ forte							OFF	ON
	Intensité forte							ON	ON

Sélection de la voie d'entrée : choisissez les voies d'entrée qui commandent le module sonore.

Sélection de l'intensité : choisissez l'intensité sonore appliquée aux voies d'entrée sélectionnées.

Traduction des instructions d'origine
22-sept.-25

© Banner Engineering Corp. Tous droits réservés.
www.bannerengineering.com

p/n: 195189_FR Rev. D

ПРОМЭЛЕКТРОНИКА/ sales@prom-elec.com

Interrupteurs DIP de sélection de fonction pour SW2

Options d'assemblage	Voie 1		Voie 2		Voie 3		Voie 4		Voie 5		Voie 6	
	1	2	3	4	5	6	7	8	9	10	11	12
Impulsion 1,5 Hz	ON	OFF	ON	OFF	ON	OFF	ON	OFF	ON	OFF	ON	OFF
Bip	ON	ON	ON	ON	ON	ON	ON	ON	ON	ON	ON	ON
Sirène	OFF	ON	OFF	ON	OFF	ON	OFF	ON	OFF	ON	OFF	ON
Alarme continue (réglage par défaut)	OFF	OFF	OFF	OFF	OFF	OFF	OFF	OFF	OFF	OFF	OFF	OFF

Sélection de fonction : chaque voie d'entrée peut être configurée pour l'une des quatre fonctions sonores disponibles. Il est ainsi possible de commander jusqu'à quatre sons logiques distincts depuis quatre voies séparées.

Câblage - Modèles à 5 broches

L'exemple suivant montre un module de buzzer multi-sons puissant (M2) connecté à une colonne lumineuse TL70 avec un segment unicolore (M1), monté sur une base TL70 et configuré pour trois fonctions sonores logiques (A1, A2 et A3).

Entrée PNP

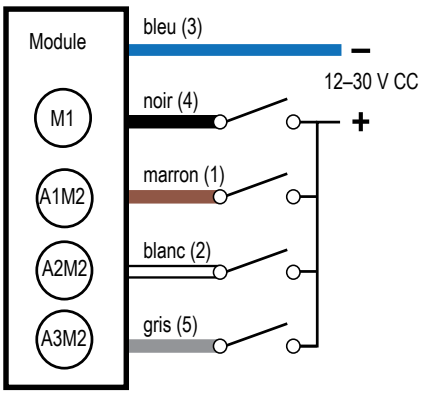

Connecteur mâle M12 à 5 broches

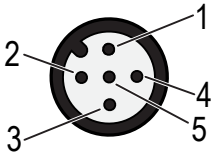

Légende

1 - Marron
2 - Blanc
3 - Bleu
4 - Noir
5 - Gris
M1 - Module 1 (segment lumineux)
A1M2 - Module 2, Son 1 du buzzer
A2M2 - Module 2, Son 2 du buzzer
A3M2 - Module 2, Son 3 du buzzer

Câblage - Modèles à 8 broches

L'exemple suivant montre un module de buzzer multi-sons puissant (M3) connecté à une colonne lumineuse TL70 avec deux segments unicolores (M1 et M2), et configuré pour quatre fonctions sonores logiques (A1, A2, A3 et A4).

Entrée PNP

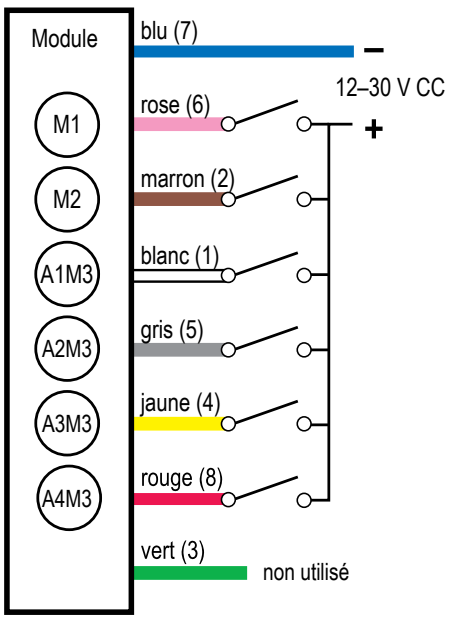

Connecteur mâle M12 à 8 broches

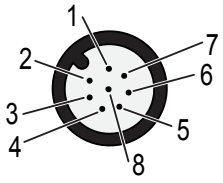

Légende

1 - Blanc
2 - Marron
3 - Vert
4 - Jaune
5 - Gris
6 - Rose
7 - Bleu
8 - Rouge
M1 - Module 1 (segment lumineux)
M2 - Module 2 (segment lumineux)
A1M3 - Module 3, Son 1 du buzzer
A2M3 - Module 3, Son 2 du buzzer
A3M3 - Module 3, Son 3 du buzzer
A4M3 - Module 3, Son 4 du buzzer

Spécifications

Tension et intensité d'alimentation	12 Vcc à 30 Vcc

© Banner Engineering Corp. Tous droits réservés.
www.bannerengineering.com

Intensité sélectionnée	Courant maximum (mA)	
	à 12 Vcc	à 30 Vcc
Faible	15	15
Moyenne	40	30
Moyenne/forte	115	55
Forte	270	110

Circuit de protection de l'alimentation

Protection contre l'inversion de polarité et les tensions parasites

Construction

Segments sonores et couvercles : polycarbonate

Résistance aux vibrations et aux chocs mécaniques

Vibrations : 10 à 55 Hz avec une amplitude de crête à crête de 0,5 mm selon la norme IEC 60068-2-6

Chocs : demi-onde sinusoïdale 15 G / 11 ms selon la norme IEC 60068-2-27

Conditions d'utilisation

−40° à +50 °C

Humidité relative max. de 95% à +50 °C (sans condensation)

Indice de protection

IP50

Certifications

Banner Engineering BV
Park Lane, Culliganlaan 2F bus 3
1831 Diegem, BELGIUM

Turck Banner LTD Blenheim House
Blenheim Court
Wickford, Essex SS11 8YT
GREAT BRITAIN

Buzzer

Fréquence d'oscillation : 2,6 kHz ± 250 Hz

Intensité sélectionnée	Intensité maximale (normale) à 1 mètre en dB
Faible	83
Moyenne	101
Moyenne/forte	106
Forte	109

Réglage sonore

Réglage électronique : sélectionnez le volume souhaité à l'aide des interrupteurs DIP de sélection d'intensité.

Diminution normale de l'intensité sonore (du maximum au minimum) : 26 dB

Protection contre la surintensité requise

Avertissement: Les raccordements électriques doivent être effectués par du personnel qualifié conformément aux réglementations et codes électriques nationaux et locaux.

Une protection de surintensité doit être fournie par l'installation du produit final, conformément au tableau fourni.

Vous pouvez utiliser un fusible externe ou la limitation de courant pour offrir une protection contre la surtension dans le cas d'une source d'alimentation de classe 2.

Les fils d'alimentation < 24 AWG ne peuvent pas être raccordés.

Pour obtenir un support produit supplémentaire, rendez-vous sur le site www.bannerengineering.com.

Câblage d'alimentation (AWG)	Protection contre la surintensité requise (A)	Câblage d'alimentation (AWG)	Protection contre la surintensité requise (A)
20	5	26	1
22	3	28	0,8
24	2	30	0,5

Dimensions

Toutes les mesures sont indiquées en millimètres, sauf indication contraire. Les mesures fournies sont susceptibles d'être modifiées.

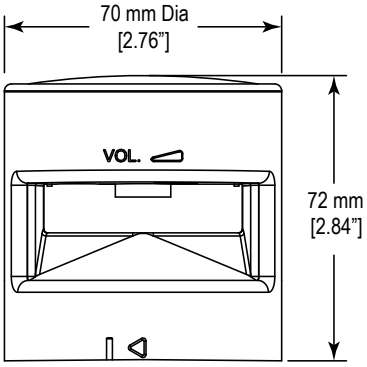

Garantie limitée de Banner Engineering Corp.

Banner Engineering Corp. garantit ses produits contre tout défaut lié aux matériaux et à la main d'œuvre pendant une durée de 1 an à compter de la date de livraison. Banner Engineering Corp. s'engage à réparer ou à remplacer, gratuitement, tout produit défectueux, de sa fabrication, renvoyé à l'usine durant la période de garantie. La garantie ne couvre en aucun cas les dommages résultant d'une utilisation ou d'une installation inappropriée, abusive ou incorrecte du produit Banner.

CETTE GARANTIE LIMITÉE EST EXCLUSIVE ET PRÉVAUT SUR TOUTES LES AUTRES GARANTIES, EXPRESSES OU IMPLICITES (Y COMPRIS, MAIS SANS S'Y LIMITER, TOUTE GARANTIE DE QUALITÉ MARCHANDE OU D'ADÉQUATION À UN USAGE PARTICULIER), QUE CE SOIT DANS LE CADRE DE PERFORMANCES, DE TRANSACTIONS OU D'USAGES DE COMMERCE.

© Banner Engineering Corp. Tous droits réservés.
www.bannerengineering.com

Cette garantie est exclusive et limitée à la réparation ou, à la discrétion de Banner Engineering Corp., au remplacement. **EN AUCUNE CIRCONSTANCE, BANNER ENGINEERING CORP. NE SERA TENU RESPONSABLE VIS-À-VIS DE L'ACHETEUR OU TOUTE AUTRE PERSONNE OU ENTITÉ, DES COÛTS SUPPLÉMENTAIRES, FRAIS, PERTES, PERTE DE BÉNÉFICES, DOMMAGES CONSÉCUTIFS, SPÉCIAUX OU ACCESSOIRES RÉSULTANT D'UN DÉFAUT OU DE L'UTILISATION OU DE L'INCAPACITÉ À UTILISER LE PRODUIT, EN VERTU DE TOUTE THÉORIE DE RESPONSABILITÉ DÉCOULANT DU CONTRAT OU DE LA GARANTIE, DE LA RESPONSABILITÉ JURIDIQUE, DÉLICTUELLE OU STRICTE, DE NÉGLIGENCE OU AUTRE.**

Banner Engineering Corp. se réserve le droit de modifier ou d'améliorer la conception du produit sans être soumis à une quelconque obligation ou responsabilité liée à des produits précédemment fabriqués par Banner Engineering Corp. Toute installation inappropriée, utilisation inadaptée ou abusive de ce produit, mais aussi une utilisation du produit aux fins de protection personnelle alors que le produit n'a pas été conçu à cet effet, entraîneront l'annulation de la garantie du produit. Toute modification apportée à ce produit sans l'autorisation expresse de Banner Engineering annule les garanties du produit. Toutes les spécifications publiées dans ce document sont susceptibles d'être modifiées. Banner se réserve le droit de modifier à tout moment les spécifications du produit ou la documentation. En cas de différences entre les spécifications et les informations produits publiées en anglais et dans une autre langue, la version anglaise prévaut. Pour obtenir la dernière version d'un document, rendez-vous sur notre site : www.bannerengineering.com.

Pour des informations sur les brevets, voir la page www.bannerengineering.com/patents.

© Banner Engineering Corp. Tous droits réservés.
www.bannerengineering.com