Kit de supports pour capteurs d’inhibition S4BA Q20-2

Fiche technique

Utilisez les kits de supports pour capteurs d’inhibition S4BA pour créer un système d’inhibition avec une paire de barrières immatérielles de sécurité S4B et un contrôleur de sécurité Banner.

Les kits de supports pour capteurs d’inhibition S4BA sont disponibles en trois configurations :

- Configuration en L
- Configuration en T
- Configuration en X

Configuration en L

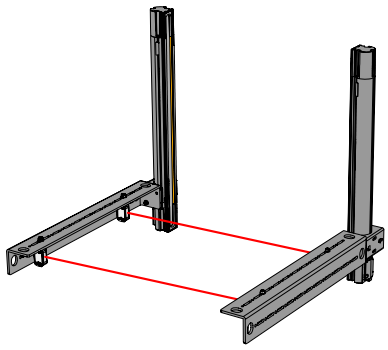

Configuration en T

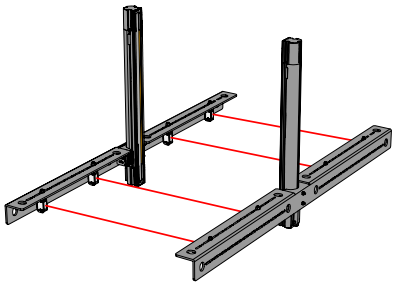

Configuration en X

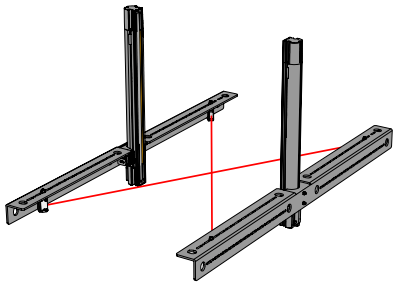

Les kits de supports pour capteurs d’inhibition S4B peuvent être directement montés sur une surface plane. Les kits peuvent également être montés sur les équerres de montage de la barrière immatérielle de sécurité S4B, le S4BA-MBK-16 (ou pour les systèmes en T et en X, directement sur un support). Connectez les capteurs Q20-2 inclus et les barrières immatérielles au dispositif d’inhibition. L’utilisation d’un bloc de jonction moulé approprié, par exemple le R95-6M125-M128-S4BM, peut simplifier le câblage.

Les capteurs standard S4BA-Q20-2PLP-Q5 de Banner sont installés sur les kits de supports pour capteurs d’inhibition avec des cibles rétro-réfléchissantes (réflecteurs). Les capteurs S4BA-Q20-2PLP-Q5 sont des capteurs standard Q20-2, mais avec un câble de 600 mm et un connecteur QD. Référez-vous à la fiche technique du Q20-2 (réf. 227993) pour les spécifications et pour plus d’informations.

Modèles

Modèle	Description	Supports pour capteurs	Supports pour réflecteurs	Capteurs Q20-2[1]	Réflecteurs[2]
S4BA-ML-LPQ20	Kit de supports pour capteurs d’inhibition configurés en L S4BA	1	1	2	2
S4BA-MT-LPQ20	Kit de supports pour capteurs d’inhibition configurés en T S4BA	2	2	4	4
S4BA-MX-LPQ20	Kit de supports pour capteurs d’inhibition configurés en X S4BA	2	2	2	2

La visserie est incluse pour fixer les capteurs et les réflecteurs Q20-2 aux supports pour capteurs d’inhibition. Le matériel de fixation des supports pour capteurs d’inhibition à l’équerre S4B et/ou à la surface de montage est fourni par l’utilisateur.

Instructions de montage

Utilisez les instructions suivantes pour monter le Kit de supports pour capteurs d’inhibition S4BA Q20-2 à l’aide d’un support pour capteur d’inhibition en L ou d’un support pour capteur d’inhibition en T et en X.

Toute la visserie M4 est fournie par l'utilisateur.

Montage du support pour capteur d’inhibition en L

Montage sur équerre S4BA-MBK-16.

1. Passez en revue et suivez toutes les consignes d’installation mécaniques du manuel S4B, référence 230287.
2. Alignez et montez les équerres S4BA-MBK-16 tel que décrit dans la section *Montage de l’équerre latérale S4BA-MBK-16* du manuel. Le capteur d’inhibition peut être monté sur l'une des équerres qui serviront au montage du S4B, ou il est possible d’utiliser une équerre supplémentaire.

[1] Préinstallés sur les supports pour capteurs
[2] Préinstallés sur les supports pour réflecteurs

Traduction des instructions d'origine
21-mars-25

© Banner Engineering Corp. Tous droits réservés.
www.bannerengineering.com

p/n: 236572_FR Rev. B

ПРОМЭЛЕКТРОНИКА/ sales@prom-elec.com

Montage du support pour capteur d’inhibition

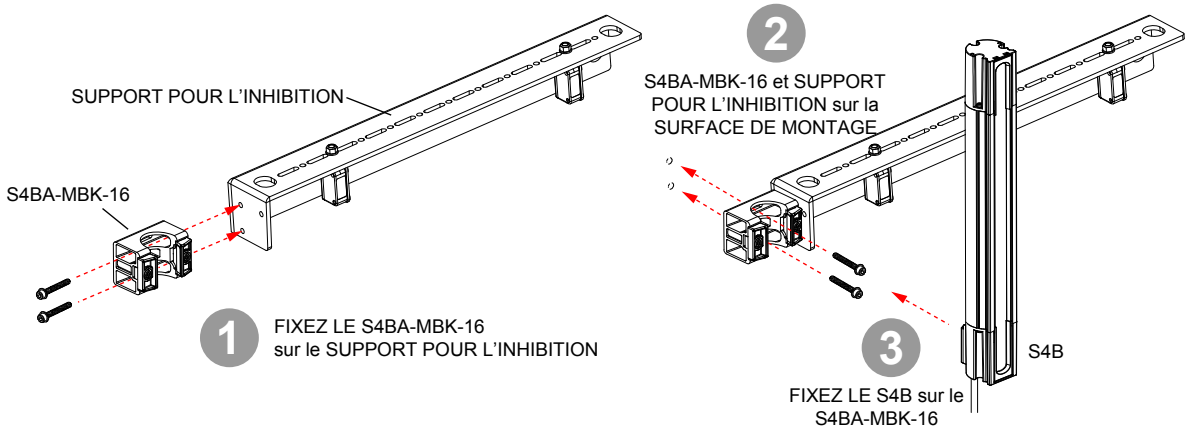

3. Fixez le support pour capteur d’inhibition sur le côté de l’équerre avec la visserie M4 fournie par l’utilisateur.
4. Insérez l’unité S4B dans les équerres et terminez le montage du S4B.
5. Fixez les unités Q20-2 et les réflecteurs aux supports pour capteurs d’inhibition à l’aide de la visserie fournie.

Montage à l’aide du support pour capteur d’inhibition en T et X

Montez les supports en T et X avec les équerres S4BA-MBK-16 ou séparément des équerres. La première option de montage n’inclut pas les équerres. Tandis que la seconde option les inclut.

Option 1 : Montage derrière le S4B

1. Passez en revue et suivez toutes les consignes d’installation mécaniques du manuel S4B, référence 230287.
2. Alignez et montez l’équerre du support pour capteur d’inhibition sur la même ligne que les trous de l’axe central des équerres du S4BA-MBK-16, tel que décrit dans la section *Montage de l’équerre latérale S4BA-MBK-16* du manuel.

Montage derrière l’unité S4B

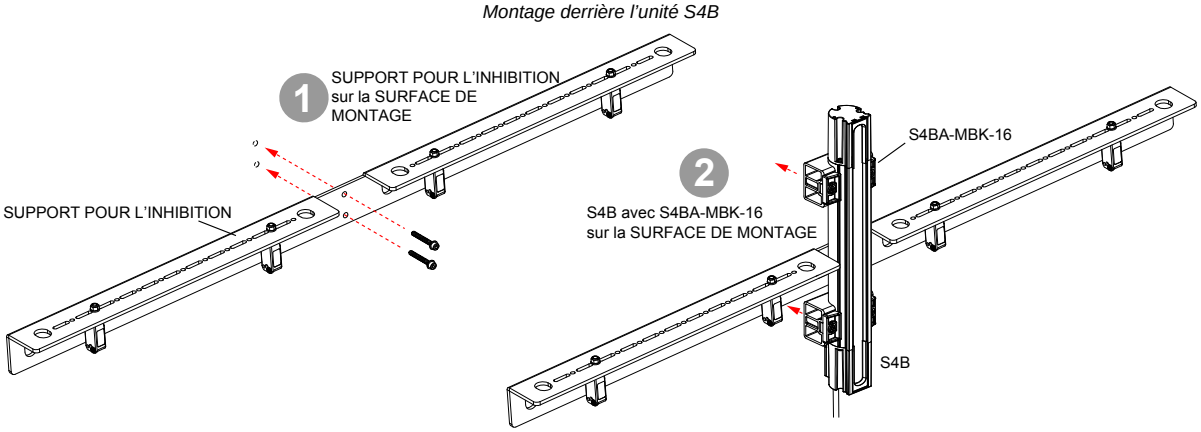

3. Montez l’équerre du support pour capteur d’inhibition derrière l’unité S4B.
4. Placez les équerres S4BA-MBK-16 à l’endroit requis pour monter l’unité (au-dessus ou en dessous de l’équerre du support pour capteur d’inhibition, mais pas dessus).
5. Fixez les unités Q20-2 et les réflecteurs aux supports pour capteurs d’inhibition à l’aide de la visserie fournie.

Option 2 : Montage avec le S4BA-MBK-16

1. Passez en revue et suivez toutes les consignes d’installation mécaniques du manuel S4B, référence 230287.
2. Alignez et montez l’équerre du support pour capteur d’inhibition sur la même ligne que les trous de l’axe central des équerres du S4BA-MBK-16, tel que décrit dans la section *Montage de l’équerre latérale S4BA-MBK-16* du manuel.

© Banner Engineering Corp. Tous droits réservés.
www.bannerengineering.com

Montage avec équerre S4BA-MBK-16

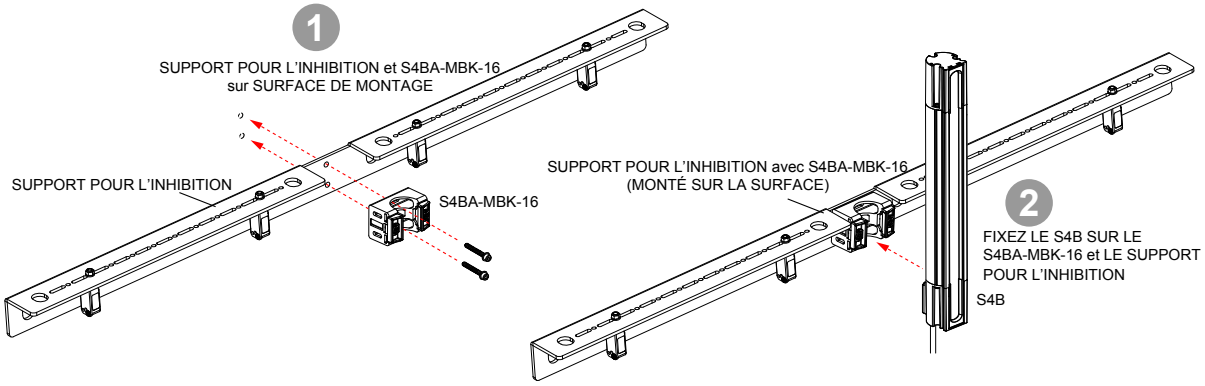

3. Montez l'équerre S4BA-MBK-16 et l'équerre du support pour capteur d'inhibition en plaçant le S4BA-MBK-16 sur l'équerre du support pour capteur d'inhibition et en le fixant à la surface de montage.
4. Montez les autres équerres S4BA-MBK-16 dans l'alignement du support pour capteur d'inhibition en les plaçant sur les plaques d'espacement incluses dans les kits de supports pour capteur d'inhibition et en les fixant à la surface de montage.
5. Insérez l'unité S4B dans les équerres et terminez le montage conformément aux instructions du S4B.
6. Fixez les unités Q20-2 et les réflecteurs aux supports pour capteurs d'inhibition à l'aide de la visserie fournie.

Autre méthode de montage - Kit de supports pour capteurs d'inhibition S4BA-Q76

Montez les supports pour capteurs d'inhibition directement sur une surface solide au moyen des trous et fentes de l'équerre du support pour capteurs d'inhibition.

Câblage

M12 mâle à 4 broches	Broche	Couleur du fil	Description
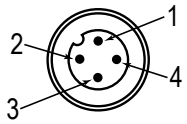	1	Marron	24 V
	2	Blanc	Lorsqu'il est réglé sur DO, s'allume lorsque Q20-2 ne voit pas le réflecteur.
	3	Bleu	0 V
	4	Noir	Lorsqu'il est réglé sur DO, s'allume quand Q20-2 voit le réflecteur.

Spécifications

Construction

Matériau : aluminium 6 GA. (4 mm)

Finition : noir anodisé

© Banner Engineering Corp. Tous droits réservés.
www.bannerengineering.com

Dimensions

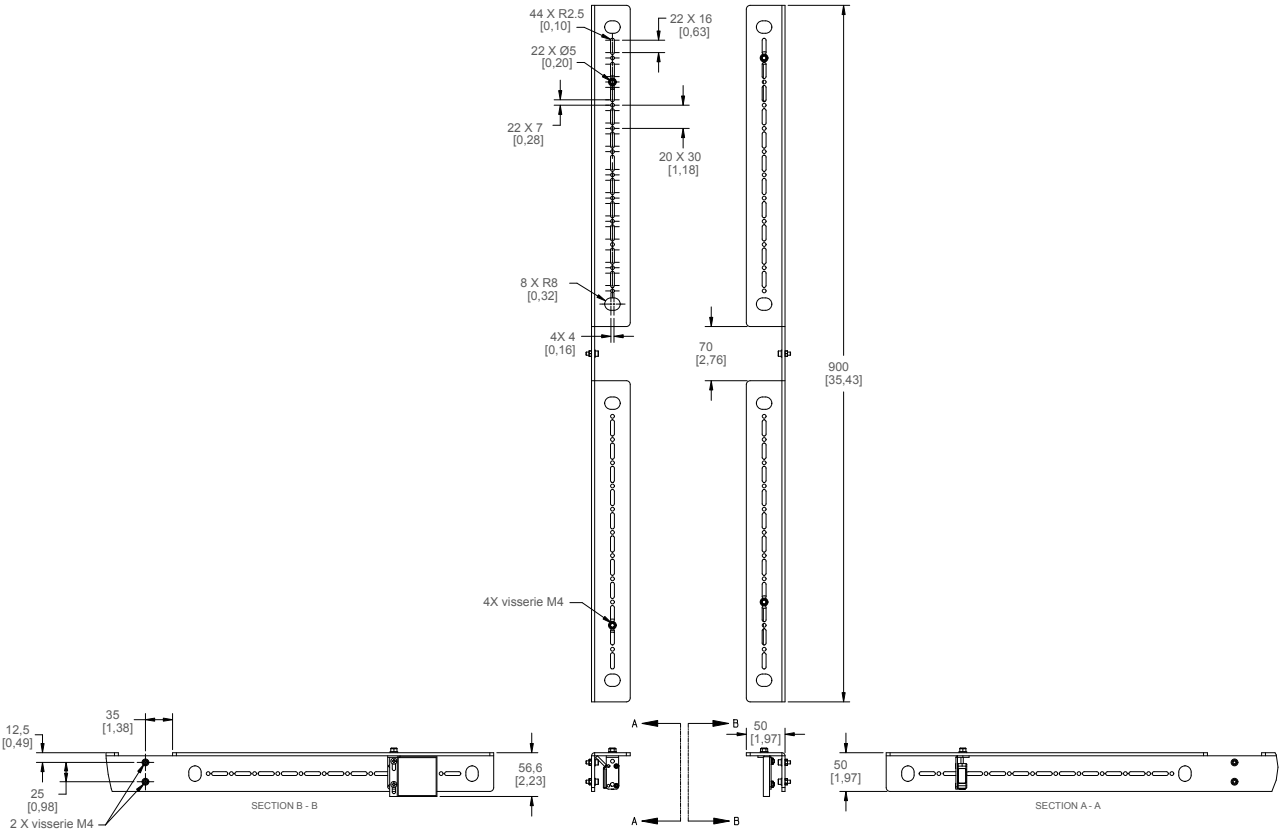

Accessoires pour les kits de supports pour capteurs d'inhibition

Modèle	Description
R95-6M125-M128-S4BM	Boîtier de raccordement de l'inhibition
S4BA-Q20-2VPLP-Q5	Capteur d'inhibition rétroréfléchissant Q20-2 avec câble de 600 mm et connecteur QD M12
BRT-2x2	Cible rétro-réfléchissante (réflecteur) à utiliser avec un capteur d'inhibition

Câbles femelles M12/mâles M12 à 5 broches et à double raccord					
Modèle	**Longueur**	**Type**	**Dimensions**	**Brochage (mâle)**	**Brochage (femelle)**
MQDEC-501SS	0,31 m	Mâle droit/Femelle droit	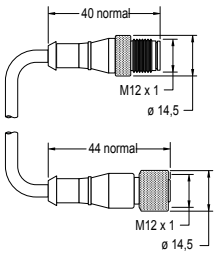	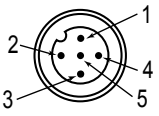	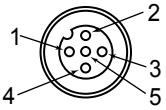
MQDEC-503SS	0,91 m			1 = marron 2 = blanc 3 = bleu	4 = noir 5 = gris
MQDEC-506SS	1,83 m				
MQDEC-512SS	3,66 m				
MQDEC-515SS	5 m				
MQDEC-530SS	9 m				
MQDEC-550SS	15 m				

© Banner Engineering Corp. Tous droits réservés.
www.bannerengineering.com

Câbles femelles M12/mâles M12 à 4 broches et à double raccord				
Modèle	**Longueur**	**Type**	**Dimensions**	**Brochage**
MQDEC-401SS	0,31 m	Mâle droit/Femelle droit	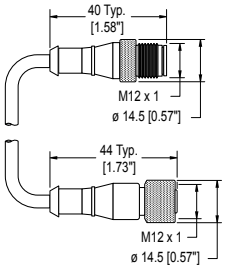	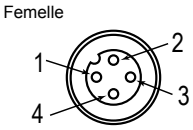
MQDEC-403SS	0,91 m			
MQDEC-406SS	1,83 m			
MQDEC-412SS	3,66 m			
MQDEC-415SS	4,58 m			
MQDEC-420SS	6,10 m			
MQDEC-430SS	9,14 m			
MQDEC-450SS	15,2 m			
MQDEC-403RS	0,91 m	Mâle coudé/Femelle droit	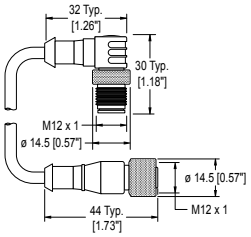	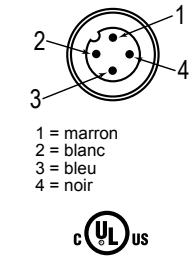
MQDEC-406RS	1,83 m			
MQDEC-412RS	3,66 m			
MQDEC-420RS	6,10 m			
MQDEC-430RS	9,14 m			
MQDEC-450RS	15,2 m			
MQDEC-403RR	0,9 m	Mâle coudé/Femelle coudé	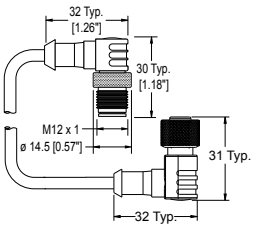	
MQDEC-406RR	1,8 m			
MQDEC-412RR	3,6 m			
MQDEC-420RR	6,1 m			

Câbles femelles M12 à 4 broches et à un seul raccord					
Modèle	**Longueur**	**Type**	**Dimensions**	**Brochage (femelle)**	
MQDC-406	2 m	Droit	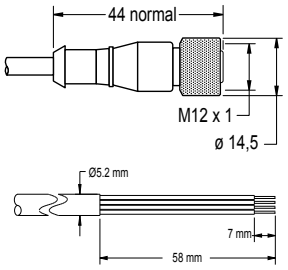	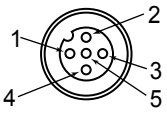	1 = marron 2 = blanc 3 = bleu 4 = noir 5 = non utilisé
MQDC-415	5 m				
MQDC-430	9 m				
MQDC-450	15 m				
MQDC-406RA	2 m	Coudé	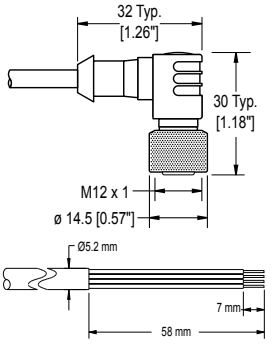	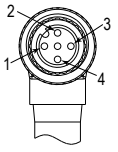	
MQDC-415RA	5 m				
MQDC-430RA	9 m				
MQDC-450RA	15 m				

Contrôleurs de sécurité

Les contrôleurs de sécurité offrent une solution logique de sécurité basée sur un logiciel et entièrement configurable afin de surveiller les dispositifs de sécurité et d'autres dispositifs auxiliaires.

Pour d'autres modèles et modules d'extension XS26, consultez le manuel d'instructions réf. 174868.

© Banner Engineering Corp. Tous droits réservés.
www.bannerengineering.com

Modèles de contrôleur de sécurité

Modèles non extensibles	Modèles extensibles	Description
SC26-2	**XS26-2**	26 E/S convertibles et 2 sorties de sécurité transistorisées redondantes
SC26-2d	**XS26-2d**	26 E/S convertibles et 2 sorties de sécurité transistorisées redondantes avec affichage
SC26-2e	**XS26-2e**	26 E/S convertibles et 2 sorties de sécurité transistorisées redondantes avec Ethernet
SC26-2de	**XS26-2de**	26 E/S convertibles et 2 sorties de sécurité transistorisées redondantes avec affichage et Ethernet
SC10-2roe		10 entrées, 2 sorties de relais de sécurité redondantes (avec 3 contacts chacune) (compatibles ISD et Ethernet)
	XS26-ISDd	26 entrées, 2 sorties de sécurité transistorisées redondantes avec affichage, Ethernet et 8 canaux ISD

Garantie limitée de Banner Engineering Corp.

Banner Engineering Corp. garantit ses produits contre tout défaut lié aux matériaux et à la main d'œuvre pendant une durée de 1 an à compter de la date de livraison. Banner Engineering Corp. s’engage à réparer ou à remplacer, gratuitement, tout produit défectueux, de sa fabrication, renvoyé à l’usine durant la période de garantie. La garantie ne couvre en aucun cas les dommages résultant d’une utilisation ou d’une installation inappropriée, abusive ou incorrecte du produit Banner.

CETTE GARANTIE LIMITÉE EST EXCLUSIVE ET PRÉVAUT SUR TOUTES LES AUTRES GARANTIES, EXPRESSES OU IMPLICITES (Y COMPRIS, MAIS SANS S'Y LIMITER, TOUTE GARANTIE DE QUALITÉ MARCHANDE OU D'ADÉQUATION À UN USAGE PARTICULIER), QUE CE SOIT DANS LE CADRE DE PERFORMANCES, DE TRANSACTIONS OU D'USAGES DE COMMERCE.

Cette garantie est exclusive et limitée à la réparation ou, à la discrétion de Banner Engineering Corp., au remplacement. **EN AUCUNE CIRCONSTANCE, BANNER ENGINEERING CORP. NE SERA TENU RESPONSABLE VIS-À-VIS DE L'ACHETEUR OU TOUTE AUTRE PERSONNE OU ENTITÉ, DES COÛTS SUPPLÉMENTAIRES, FRAIS, PERTES, PERTE DE BÉNÉFICES, DOMMAGES CONSÉCUTIFS, SPÉCIAUX OU ACCESSOIRES RÉSULTANT D'UN DÉFAUT OU DE L'UTILISATION OU DE L'INCAPACITÉ À UTILISER LE PRODUIT, EN VERTU DE TOUTE THÉORIE DE RESPONSABILITÉ DÉCOULANT DU CONTRAT OU DE LA GARANTIE, DE LA RESPONSABILITÉ JURIDIQUE, DÉLICTUELLE OU STRICTE, DE NÉGLIGENCE OU AUTRE.**

Banner Engineering Corp. se réserve le droit de modifier ou d'améliorer la conception du produit sans être soumis à une quelconque obligation ou responsabilité liée à des produits précédemment fabriqués par Banner Engineering Corp. Toute installation inappropriée, utilisation inadaptée ou abusive de ce produit, mais aussi une utilisation du produit aux fins de protection personnelle alors que le produit n'a pas été conçu à cet effet, entraîneront l'annulation de la garantie du produit. Toute modification apportée à ce produit sans l'autorisation expresse de Banner Engineering annule les garanties du produit. Toutes les spécifications publiées dans ce document sont susceptibles d'être modifiées. Banner se réserve le droit de modifier à tout moment les spécifications du produit ou la documentation. En cas de différences entre les spécifications et les informations produits publiées en anglais et dans une autre langue, la version anglaise prévaut. Pour obtenir la dernière version d'un document, rendez-vous sur notre site : www.bannerengineering.com.

Pour des informations sur les brevets, voir la page www.bannerengineering.com/patents.

© Banner Engineering Corp. Tous droits réservés.
www.bannerengineering.com