# Luz de área de alta intensidad LED..A70XD5-..

## Hoja de datos

*Para usar con los sistemas de visión de Banner*

Para ver o descargar la información técnica más reciente sobre este producto, incluidas las especificaciones, las dimensiones, los accesorios y el cableado, consulte www.bannerengineering.com.

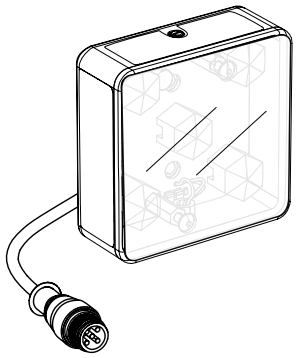

- Luminaria de área compacta para los sistemas de visión de Banner
- Cinco LED extremadamente brillantes para iluminación de objetivos desde 0.15 metros a más de 2 metros
- Operación continua o estroboscópica
- Intensidad fija o ajustable, dependiendo del modelo
- Construcción resistente y no necesita mantenimiento
- Señal estroboscópica ópticamente aislada

**Importante:** Lea el siguiente instructivo antes de operar el luminario. Por favor descargue desde www.bannerengineering.com toda la documentación técnica de los Luz de área de alta intensidad LED..A70XD5-.., disponibles en múltiples idiomas, para detalles del uso adecuado, aplicaciones, advertencias, y las instrucciones de instalación de estos dispositivos.

## Modelos

| Modelo | | LED de color | Cable |
|---|---|---|---|
| Intensidad fija | Intensidad ajustable | | |
| LEDRA70XD5-XQ | LEDRA70XD5-PQ | Rojo, 620 nm a 630 nm | Cable flexible de 150 mm (6 in) con conector roscado de 5 pines, estilo Euro<br>Requiere un cable de acoplamiento estilo Euro |
| LEDWA70XD5-XQ | LEDWA70XD5-PQ | Blanco, 5000 K a 8300 K | |
| LEDBA70XD5-XQ | LEDBA70XD5-PQ | Azul, 465 nm a 485 nm | |
| LEDGA70XD5-XQ | LEDGA70XD5-PQ | Verde, 520 nm a 535 nm | |
| LEDIA70XD5-XQ | LEDIA70XD5-PQ | Infrarrojo, 850 nm | |
| LEDUV395A70XD5-XQ | LEDUV395A70XD5-PQ | UV, 395 nm | |
| LEDRA70XD5-XM | LEDRA70XD5-PM | Rojo, 620 nm a 630 nm | Cable flexible de 2 m (6.5 ft) con conector roscado de 3 pines, estilo Pico<br>Se conecta directamente al sensor P4 o VE |
| LEDWA70XD5-XM | LEDWA70XD5-PM | Blanco, 5000 K a 8300 K | |
| LEDBA70XD5-XM | LEDBA70XD5-PM | Azul, 465 nm a 485 nm | |
| LEDGA70XD5-XM | LEDGA70XD5-PM | Verde, 520 nm a 535 nm | |
| LEDIA70XD5-XM | LEDIA70XD5-PM | Infrarrojo, 850 nm | |
| LEDUV395A70XD5-XM | LEDUV395A70XD5-PM | UV, 395 nm | |

La siguiente precaución corresponde a los modelos UV 395 nm:

**ATENCIÓN:**

**Grupo de riesgo 2: Este producto emite luz UV.**

Se puede producir irritación ocular o cutánea debido a la exposición. Use protección adecuada y protección ocular. Los productos del Grupo de riesgo 2 (RG 2) generalmente no representan un peligro óptico real, si las respuestas de aversión limitan la duración de la exposición o cuando las exposiciones prolongadas no son realistas.

- IEC 62471

## Cableado

| Propósito del cable | Color del cable[1] | Modo continuo encendido | Modo estroboscópico | Bloque de terminales del controlador *Presence*Plus Pro |
|---|---|---|---|---|
| Cables de alimentación | Café (1) | +24 VDC | +24 VDC | Pin 01[2] |
| | Azul (3) | común | común | Pin 02 |
| Control de polaridad estroboscópica | Gris (5) | Abierto | **Activa baja:** abierta | Abierto — Activo bajo |

[1] Para los cables suministrados por Banner.
[2] Al conectar la luminaria a un bloque de terminales del controlador *Presence*PLUS Pro, la alimentación del controlador debe ser 24 VDC ± 10 %.

Traducido del Documento Original
153956_MX Rev. G
2019-12-4

ПРОМЭЛЕКТРОНИКА/ sales@prom-elec.com

| Propósito del cable | Color del cable[1] | Modo continuo encendido | Modo estroboscópico | | Bloque de terminales del controlador *Presence*Plus Pro |
|---|---|---|---|---|---|
| | | | **Activa alta:** conectar a común (cable azul) | | Pin 02 — Activo alto |
| Cables de voltaje estroboscópico | Blanco (2) | Abierto | 0 VDC = Encendido (Activo bajo) | +5 VDC a 24 VDC = Apagado (Activo bajo) | Pin 04 |
| | | | 0 VDC = Apagado (Activo alto) | +5 VDC a 24 VDC = Encendido (Activo alto) | |
| | Negro (4) | Abierto | Estroboscópica común | | Pin 02 |

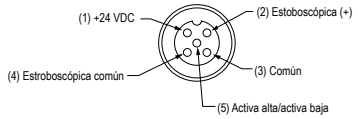


*Imagen 1: Disposición de pines para cables de acoplamiento*

## Ajuste de intensidad de la luz

Ajuste la intensidad de las luces al girar el potenciómetro de intensidad 270° con un destornillador de paleta pequeño. Aplique electricidad a la luz y gire el potenciómetro completamente a la derecha para obtener intensidad máx. Si el objeto que se debe detectar es demasiado brillante a la intensidad máxima, gire el potenciómetro para bajar paulatinamente la intensidad, probando con el objeto hasta alcanzar el brillo correcto.

## Especificaciones

**Voltaje de Suministro y Corriente**
**Voltaje de operación:** 24 VDC ±10 %
**Voltaje estroboscópico:** 5 VDC a 24 VDC a máx. 15 mA
**Consumo de corriente a intensidad completa:** máx. 500 mA
Regulador de corriente constante integrado para LED
El control de intensidad ajustable varía de intensidad para los modelos "P"
Utilice únicamente con una fuente de alimentación Clase 2 (UL) adecuada o con una fuente de alimentación SELV (CE)
Consulte las características eléctricas en la etiqueta del producto.

**Fuente de luz**
Cinco LED de alta intensidad; consulte la tabla de modelos para obtener las longitudes de onda

**Iluminación**
Patrón de luz utilizable con diámetro de 610 mm (24 in) a 1 m (3.28 ft)

**Estroboscópico**
Ópticamente aislado

**Conexiones**
Desconexión rápida macho integral de 5 pines, M12/estilo Euro, cables accesorios necesarios

**Material**
**Clasificación de gabinete:** IP50 (cuando está instalado con los dos agujeros de ¼ - 20 atrás)
**Carcasa:** aluminio anodizado negro
**Ventana:** acrílica transparente con superficie difusa esmerilada en el interior

**Vida útil**
Cuando se utiliza según las especificaciones, la salida disminuirá menos del 30 % después de 50,000 horas para los modelos visible e IR; 20,000 horas para modelos UV

**Condiciones de operación**
**Temperatura:** 0 °C a +50 °C (+32 °F a +122 °F)
**Humedad:** 90 % de humedad relativa máxima (sin condensación)

**Certificaciones**

**Características de la luminaria**
Los valores que se muestran son típicos a 25 °C.

| | Lumens | | | | mWatts | |
|---|---|---|---|---|---|---|
| | Blanco frío | Verde | Rojo | Azul | IR | UV 395 |
| LEDxA70 | 555 | 435 | 215 | 160 | 1130 | 610 |

[1] Para los cables suministrados por Banner.

**Datos ópticos**

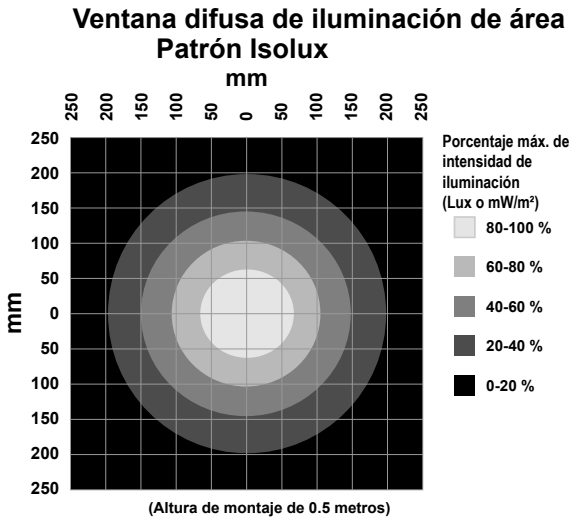


Los valores que se muestran son típicos a 25 °C.

| Distancia (m) | Lux máx. de haz central (lux) | | | | Irradiancia máx. de haz central (mW/m²) | | Ancho de haz (m) | |
|---|---|---|---|---|---|---|---|---|
| | Blanco frío | Verde | Rojo | Azul | IR | UV 395 | Vertical (Extensión 29.1°) | Horizontal (Extensión 30.7°) |
| 0.25 | 22,990 | 18,019 | 8,906 | 6,628 | 46,808 | 25,268 | 0.13 | 0.14 |
| 0.50 | 7,030 | 5,510 | 2,723 | 2,027 | 14,313 | 7,727 | 0.26 | 0.27 |
| 1.00 | 1,850 | 1,450 | 717 | 533 | 3,767 | 2,033 | 0.52 | 0.55 |

## Dimensiones

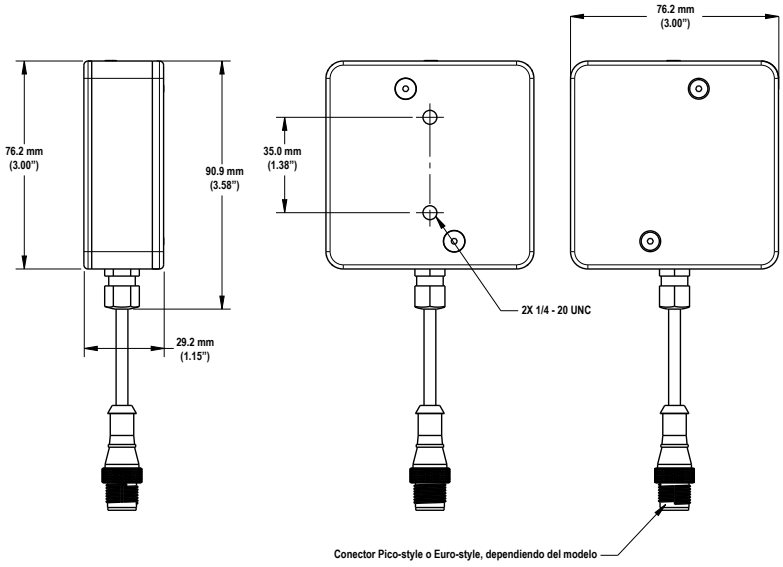


Vista delantera Vista trasera

Todas las mediciones se enumeran en milímetros (pulgadas), a menos que se indique lo contrario.

# Accesorios

## Set de Cables

| M12 Roscado de 5 pines/Cables Conectores Estilo Euro—Terminación Simple | | | | |
|---|---|---|---|---|
| **Modelo** | **Longitud** | **Estilo** | **Dimensiones** | **Disposición de los pines (hembra)** |
| **MQDC20-506** | 1.83 m (6 pies) | Recto | 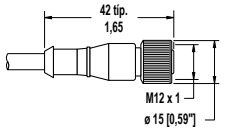 | 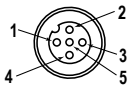<br>1 = Café<br>2 = Blanco<br>3 = Azul<br>4 = Negro<br>5 = Gris |
| **MQDC20-515** | 4.57 m (15 pies) | | | |
| **MQDC20-530** | 9.14 m (30 pies) | | | |

## Soporte

**SMBAMS70A**

- Soporte en ángulo recto de acero laminado en frío zincado
- Ranuras de articulación para rotación de más de 90 grados
- Se incluyen dos tornillos 1/4-20



## Garantía Limitada de Banner Engineering Corp.

Banner Engineering Corp. garantiza que sus productos no tienen defectos de material ni de mano de obra, durante un año después de la fecha de envío. Banner Engineering Corp. reparará o cambiará, sin costo, todo producto de su fabricación, que en el momento que sea devuelto a la fábrica, se encuentre que está defectuoso durante el período de garantía. Esta garantía no cubre daños o responsabilidad por el mal uso, abuso o la aplicación o la instalación inadecuada del producto Banner.

**ESTA GARANTÍA LIMITADA ES EXCLUSIVA Y REEMPLAZA A TODAS LAS OTRAS GARANTÍAS, SEAN EXPRESAS O IMPLÍCITAS (INCLUIDA, SIN LIMITACIÓN, CUALQUIER GARANTÍA DE COMERCIABILIDAD O ADECUACIÓN PARA UN FIN ESPECÍFICO), Y SE DERIVEN DE LA EJECUCIÓN, NEGOCIACIÓN O USO COMERCIAL.**

Esta garantía es exclusiva y está limitada para la reparación o, si así lo decide Banner Engineering Corp., el cambio. **EN NINGÚN CASO BANNER ENGINEERING COPR. SERÁ RESPONSABLE ANTE EL COMPRADOR O ALGUNA OTRA PERSONA O ENTIDAD POR COSTOS ADICIONALES, GASTOS, PÉRDIDAS, PÉRDIDA DE GANANCIAS NI DAÑOS IMPREVISTOS, EMERGENTES O ESPECIALES QUE SURJAN DE CUALQUIER DEFECTO DEL PRODUCTO O DEL USO O INCAPACIDAD DE USO DEL PRODUCTO, YA SEA QUE SE DERIVE DEL CONTRATO O DE LA GARANTÍA, ESTATUTO, AGRAVIO, RESPONSABILIDAD OBJETIVA, NEGLIGENCIA O DE OTRO TIPO.**

Banner Engineering Corp. se reserva el derecho a cambiar, modificar o mejorar el diseño del producto sin suponer ninguna obligación o responsabilidad relacionada con algún producto fabricado previamente por Banner Engineering Corp. Todo mal uso, abuso, o aplicación o instalación incorrectas de este producto, o el uso de este para aplicaciones personales cuando se ha indicado que el producto no está diseñado para dichos fines, invalidará la garantía del producto. Toda modificación a este producto sin la aprobación expresa de Banner Engineering Corp invalidará las garantías del producto. Todas las especificaciones publicadas en este documento están sujetas a cambios; Banner se reserva el derecho de modificar las especificaciones del producto o actualizar la documentación en cualquier momento. Las especificaciones y la información del producto en idioma inglés tienen prioridad sobre la información entregada en otro idioma. Para obtener la versión más reciente de la documentación, consulte: www.bannerengineering.com.

Para información de patentes, consulte www.bannerengineering.com/patents.

## Importador mexicano

Banner Engineering de Mèxico, S. de R.L. de C.V.
David Alfaro Siqueiros 103 Piso 2 Valle oriente
San Pedro Garza Garcia Nuevo Leòn, C. P. 66269
81 8363.2714

more sensors, more solutions

© Banner Engineering Corp. Todos los derechos reservados