# Kurzanleitung für Q45-Funksensornetzwerke mit -B2Q-Gateway

Diese Kurzanleitung enthält eine Beschreibung der Konfiguration eines Funknetzwerks mit zwei Q45-Funksensoren und einem Gateway unter Verwendung der DIP-Schalter-basierten Zuordnung zum Gateway DX80G2M6-B2Q.




## Schritt 1: Versorgungs- und Ein-/Ausgangskabelanschlüsse des Gateways verdrahten

Verdrahten Sie den Versorgungsanschluss, Schaltein- und -ausgang und den Analogein- und -ausgang des Gateways entsprechend dem abgebildeten Schaltplan. Für die Konfiguration eines Netzwerks mit bis zu 47 Teilnehmern verwenden Sie eine SPS und Modbus für die Zuordnung der Ein-/Ausgänge.

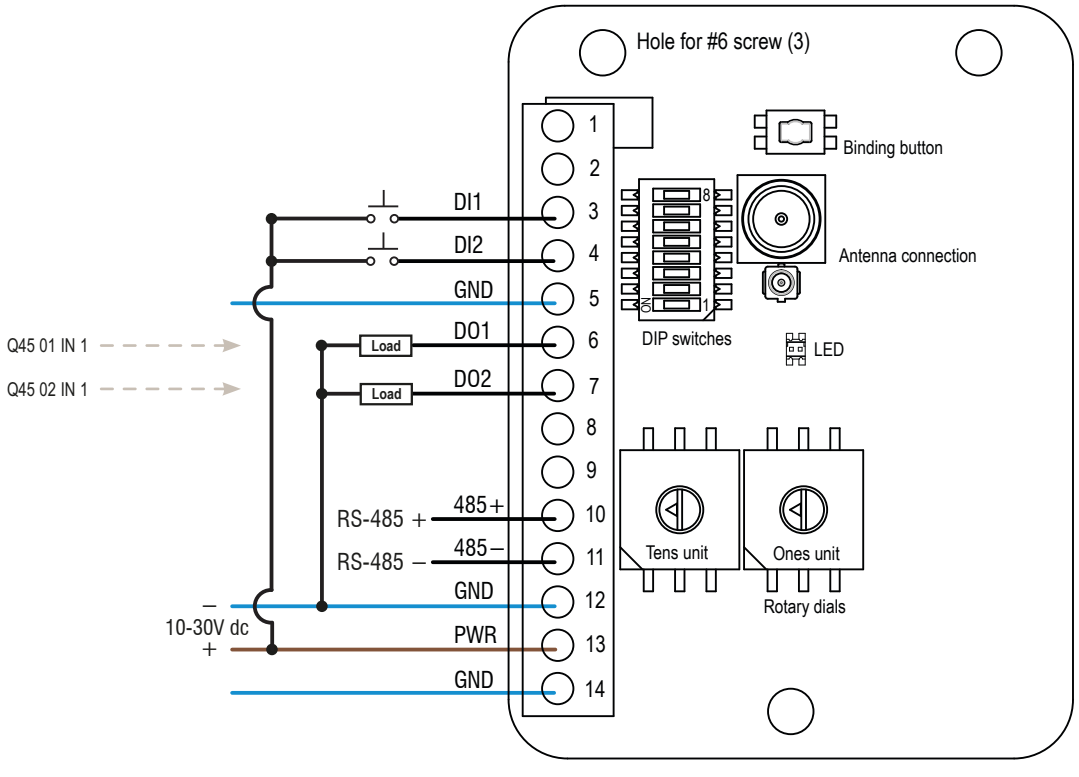




ПРОМЭЛЕКТРОНИКА/ sales@prom-elec.com

## Schritt 2: Versorgungsspannung zu den Q45-Funksensoren einschalten

Um Batteriestrom zu sparen, wird der Q45-Sensor im Lagermodus ab Werk geliefert. Zum Aktivieren des Q45:

1. Die Klemmenplatte an der Oberseite des Q45-Funksensors lösen und die Abdeckung anheben.
2. Den Drucktaster fünf Sekunden lang gedrückt halten. Wenn der Q45 eingeschaltet ist, blinkt die rote LED.

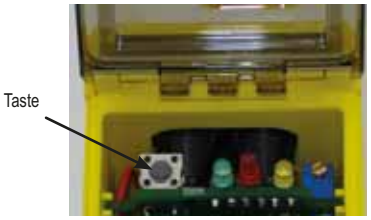


## Schritt 3: Die Q45-Funksensoren mit dem Gateway verbinden

Durch das Verbinden der Q45-Funksensoren mit ihrem Gateway wird sichergestellt, dass die Q45-Sensoren Daten nur mit dem Gateway austauschen können, mit dem sie verbunden sind. Verbinden Sie für den Aufbau Ihres Netzwerks die Q45-Funksensoren mit dem Gateway und weisen Sie ihnen eine eineindeutige Teilnehmeradresse zu.

1. Am Gateway dreimal auf die Taste drücken, um zum Verbindungsmodus zu wechseln. Die LED blinkt abwechselnd rot und grün.
2. Verwenden Sie am Gateway beide Wählscheiben, um die Teilnehmeradresse für den Q45 zuzuweisen. Verwenden Sie die linke Wählscheibe für die linke Ziffer und die rechte Wählscheibe für die rechte Ziffer. Für die Zuweisung der Teilnehmeradresse 01 zu Ihrem Q45-Sensor müsste also die linke Wählscheibe auf 0 und die rechte Wählscheibe auf 1 gestellt werden.
3. Am Q45-Funksensor dreimal auf die Taste drücken, um zum Verbindungsmodus zu wechseln. Während sich der Sensor im Verbindungsmodus befindet, blinken die rote und die grüne LED abwechselnd. Sobald der Q45 verbunden ist, blinken beide LEDs gleichzeitig vier Mal. Der Q45 beendet den Verbindungsmodus automatisch.
4. Beschriften Sie den Sensor mit der Teilnehmeradresse des Q45.
5. Die Schritte 2 bis 4 für den zweiten Q45-Funksensor wiederholen.
6. Klicken Sie am Gateway einmal auf die Taste, um den Verbindungsmodus zu beenden.

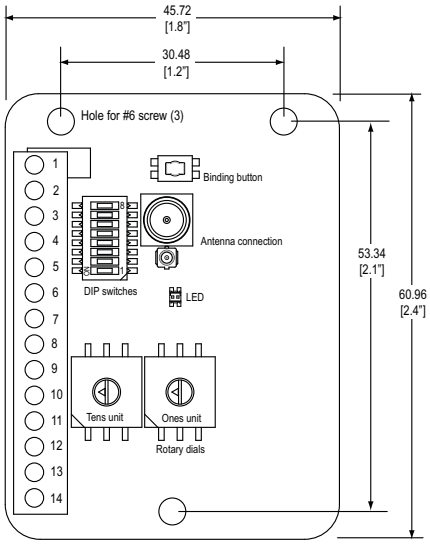


## Schritt 4: Funkkommunikation überprüfen

Prüfen Sie, ob das Gateway mit dem Q45-Funksensor kommuniziert:

- Die LED am Gateway leuchtet konstant grün.
- Bis die Kommunikation mit dem Gateway hergestellt wird, blinkt die rote LED des Q45.
- Sobald die Kommunikation hergestellt wurde, blinkt die grüne LED des Q45.

## Schritt 5: Den Betrieb des Q45-Funksensors prüfen

Installieren Sie den Q45-Funksensor in Ihrer Anwendung und achten Sie auf die gelbe LED. Diese gibt die Sensorausgabe an.

Nach 15 Minuten Inaktivität schaltet sich die LED aus, um Strom zu sparen. Drücken Sie einmal auf die Taste, um die LED wieder zu aktivieren.

Eine Anleitung für die Ausrichtung finden Sie im Datenblatt zum Q45-Funksensor.

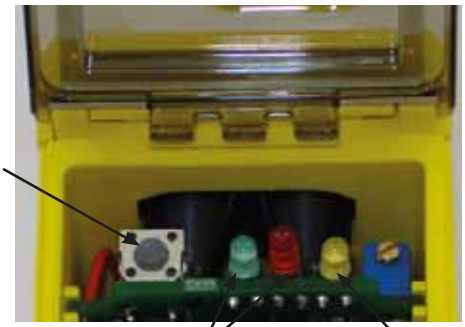



**Banner Engineering Corp.** • Minneapolis, MN USA
www.bannerengineering.com • Tel.: 763.544.3164