功能

30 毫米安装孔发光式电动机械按钮

- 坚固耐用的设计；易于安装，无需组装或单独布线
- 一按即停、扭转解除或拉动解除的操作方式符合EN 60947-5-5的标准
- 带冲洗盖的型号符合EN 60947-5-5的要求，采用一按即停和一拉即放的操作方式
- 闭锁设计符合ISO 13850的要求；直接（正向）打开操作（根据 EN 60947-5-1）
- 符合ANSI B11.19、NFPA 79和IEC/EN 60204-1急停要求
- “安全断开操作”确保常闭(NC)触点在触点块与传动器分离时打开。
- 8针M12快速接头
- 以黄色和红色指示启动的型号（就位或压下/闭锁按钮）
- 包括“急停”图例
- 美国专利号 Des. 700,149
- FDA 级硅胶护套可承受高压、高温冲洗，并将产品防护等级提升至IP69；该护套获得 ECOLAB® 认证，可耐受食品加工行业所使用化学品的强力清洁操作。

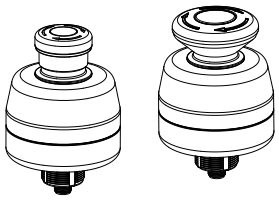

SSA-EB...系列型号为“蘑菇头式”机电急停按钮。 当按钮处于布防状态时，开关的安全触点（常闭/NC）闭合，其监控触点（常开/NO，如存在）断开。 按下按钮时，开关的安全触点断开，监控触点闭合。 触点将保持该状态，直到通过拉出或顺时针旋转红色按钮执行器对按钮进行手动复位。

SSA-EB1PL 和 -EB2PL 系列急停按钮 系列有一个 30 毫米的安装底座，与邦纳 OTB、VTB 和 STB 光电触控按钮类似，便于安装，无需额外外壳。 EZ-LIGHT® 照明逻辑可轻松识别按下/触发的按钮。已布防按钮会常亮黄色或绿色指示灯，或不亮（取决于型号）；按下/触发的按钮会亮起红色指示灯（闪烁或常亮，取决于型号）。在可选输入下，已布防按钮会常亮红色指示灯，以指示机器停止或急停状态。

型号

型号	按钮	EZ-LIGHT® 照明逻辑	连接
SSA-EB1PL-12ECQ8	标准 40 毫米	熄灭（已布防），红色（常亮，按下）	8针M12快速接头
SSA-EB1PLXR-12ECQ8		熄灭（已布防），红色（闪烁，按下）	
SSA-EB1PLYR-12ECQ8		黄色（已布防），红色（闪烁，按下）	
SSA-EB1PLGR-12ECQ8		绿色（已布防），红色（闪烁，按下）	
SSA-EB2PLXR-12ECQ8	大号 60 毫米	熄灭（已布防），红色（闪烁，按下）	

重要信息..... 阅读后再继续！

用户有责任遵守地方、州和国家所有与本产品的使用和应用相关的法律、法规、规范和规章。邦纳已尽力提供完整的应用、安装、操作和维护说明。若对本产品有任何疑问，请联系邦纳应用工程师。

用户负责确保所有机器操作员、维护人员、电工和主管充分熟悉并理解有关本产品及其所控制机器的安装、维护和使用的所有说明。用户和任何参与安装和使用本产品的人员必须充分熟悉所有适用的标准，其中一些标准已在技术规范中列出。邦纳不对任何组织的具体建议、所提供任何信息的准确性或有效性，或所提供信息对具体应用的适当性作出任何声明。

警告:

- **并非防护装置**
- 若不遵守这些说明，可能会导致严重伤亡。
- 该装置并非防护装置，因为它需要相关人员采取相应操作来停止机器运转或阻止危险状况。防护装置可以在个人或他人不采取行动的情况下，限制或消除个人暴露于危险的情况。该装置不能替代必要的防护措施。请参考适用的标准来确定相关要求。

急停注意事项

NFPA 79、ANSI B11.19、IEC/EN 60204-1 和 ISO 13850 规定了急停要求，包括以下内容：

- 急停按钮应设置在每个操作控制站以及其他需要紧急停机的操作位置。
- 停止按钮和急停按钮应能够持续操作，并且在其所在的所有控制和操作位置均应易于触及。不得对急停按钮进行屏蔽或旁路。
- 急停装置的执行器应为红色。设备执行器周围的背景应为黄色（如有可能）。按钮式执行器应为掌形或蘑菇头型。
- 急停执行器应为自锁式。

警告:

- **不要屏蔽或绕过任何急停装置**
- 屏蔽或绕过安全输出会导致急停功能失效。
- 按照 ANSI B11.19、NFPA 79 和 IEC/EN 60204-1 的规定，急停功能应始终保持激活状态。

© Banner Engineering Corp. 保留所有权利。
www.bannerengineering.com

ПРОМЭЛЕКТРОНИКА/ sales@prom-elec.com

警告:

- **将两个或多个装置串联到同一个安全模块（控制器）**
- 并联装置会削弱模块的开关触点监控能力，以至于因为不安全的状况而可能导致严重的人员伤亡。
- 如果不以这种方式对每个装置进行单独检测，可能会导致有些故障无法检出，由此发生不安全的状况，导致严重的人员伤亡。
- 将每个开关相应极的触点串联起来。切勿并联多个开关的触点。单独启动（接通）每个装置，然后松开（或重新接上）并复位安全模块。这样，模块就能检查每个开关及其接线有无故障。在规定的检查期间进行这项检查。

欧盟/英国符合性声明 (DoC)

邦纳特此声明，这些产品符合所列指令的规定，并满足所有基本的健康和安全要求。如需了解完整的符合性声明，请访问 www.bannerengineering.com。

产品	指令
SSA-EB1PL 和 -EB2PL 系列急停按钮	欧盟：机械指令 2006/42/EC；低电压指令 2014/35/EU
	UKCA：2008 年机械（安全）条例；2016 年电气设备（安全）条例

驻欧盟代表：Spiros Lachandidis，董事总经理，**Banner Engineering BV** Park Lane | Culliganlaan 2F bus 3 | 1831 Diegem，BELGIUM

驻英国代表：Tony Coghlan，董事总经理，**Turck Banner LTD** Blenheim House | Blenheim Court | Wickford，Essex SS11 8YT | Great Britain

安装和维护

设备不得受到环境条件的不利影响。 **安装设备时，应确保操作不受妨碍，同时应采取措施防止意外操作**（例如，因碰撞或倚靠而意外启动）。 请勿使用工具操作开关。不要让开关受到过度冲击和振动，否则开关可能变形或损坏，从而导致故障或操作失效。 五金件包括止动螺母、锁紧垫圈、锁紧环和密封垫圈。如果 30 毫米安装孔提供了 5 毫米键槽孔，可使用锁紧环防止开关旋转。螺纹底座带有用于所附止动螺母的 M30 外螺纹，同时还带有 1/2-14 NPSM 内螺纹，可用于另一种安装方式。

安装急停装置

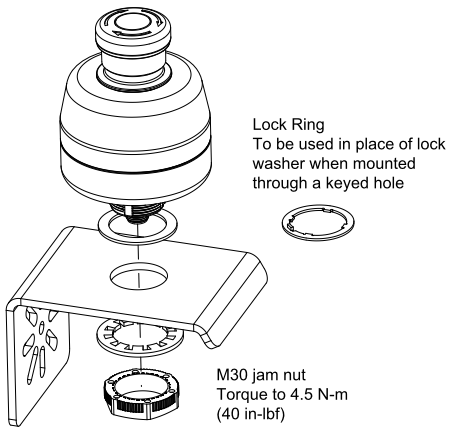

电气安装必须由合格人员完成。[1] 另外还必须符合 NEC（美国国家电气规范）、NFPA 79 或 IEC/EN 60204-1，以及所有适用的当地标准。由于设备可能与多种构造的机器控制装置连接，因此无法提供准确的接线说明。以下内容仅为一般性说明；建议进行风险评估，以确保应用方式、接口连接及风险防控措施得当（参见 ISO 12100 或 ANSI B11.0）。

警告:

- **触电风险**
- 请格外小心，以免触电。可能导致严重的人员伤亡。
- 在进行任何连接或更换任何部件前，务必断开安全系统（例如设备、模块、接口等）、防护机器和/或受控机器的电源。可能需要执行上锁/挂牌程序。请参阅 OSHA 29CFR1910.147、ANSI Z244-1 或控制危险能源的适用标准。
- 设备或系统的连接不得超出本手册中规定的范畴。电气安装和布线必须由合资格人员执行[2]并必须符合适用的电气标准和布线规范，如 NEC（美国国家电气规范）、NFPA 79 或 IEC 60204-1 以及所有适用的地方标准和规范。

[1] 合格人员持有公认的学位或证书，或具备丰富的知识、培训和经验，能够解决与急停安装相关的问题。
[2] 拥有公认的学位或专业培训证书，或具备广泛的知识、培训和经验，足以证明有能力解决与主题和工作有关问题的人员。

© Banner Engineering Corp. 保留所有权利。

接线

引脚	颜色	功能	连接和引脚分布
1	白色	辅助常开输出（切换引脚 2）	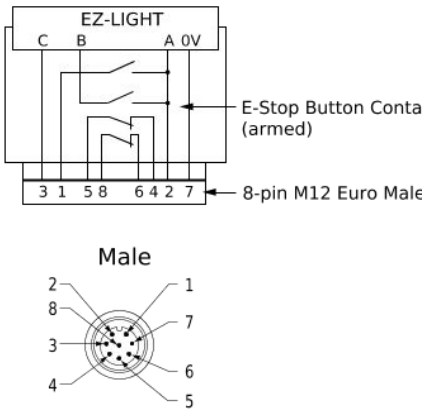
2	棕色	+24 V 直流（12–30 V 直流）	
3	绿色	来自安全模块或机器的停止信号输入，+24 V 直流（12–30 V 直流）	
4	黄色	CH2a	
5	灰色	CH2b	
6	粉色	CH1a	
7	蓝色	0 V 直流	
8	红色	CH1b	

参见Figure: 发光型号 - 示例连接 第4页。

SSA-EB1xxLYR-xx 或 SSA-EB1xxLGR-xx

状态	指示	照明逻辑
按钮已布防 引脚 3 开路	黄色/常亮或绿色/常亮	• 表示按钮已布防 • 如使用，ES-FA-11AA 模块状态处于复位/运行状态（31/32 开路）
按钮已按下 引脚 3 开路或 +V 直流	红色/闪烁	• 表示按钮已按下（已触发） • 引脚 3 上的信号对已按下（触发）的按钮不起作用
按钮已布防 引脚 3 = +V 直流	红色/常亮	• 表示机器处于急停或其他停止状态，但该按钮尚未被按下（触发） • 该可选信号（12 至 30 V 直流）支持用户将布防指示切换为红色常亮，来指示停止状态。

参见Figure: 发光型号 - 示例连接 第4页。

SSA-EB1(2)xxLXR-xx

状态	指示	照明逻辑
按钮已布防 引脚 3 开路	OFF	• 表示按钮已布防 • 如使用，ES-FA-11AA 模块状态处于复位/运行状态（31/32 开路）
按钮已按下 引脚 3 开路或 +V 直流	红色/闪烁	• 表示按钮已按下（已触发） • 引脚 3 上的信号对已按下（触发）的按钮不起作用
按钮已布防 引脚 3 = +V 直流	红色/常亮	• 表示机器处于急停或其他停止状态，但该按钮尚未被按下（触发） • 该可选信号（12 至 30 V 直流）支持用户将布防指示切换为红色常亮，来指示停止状态。

参见Figure: 发光型号 - 示例连接 第4页。

SSA-EB1xxL-xx

状态	指示	照明逻辑
按钮已布防 引脚 3 开路	OFF	• 表示按钮已布防 • 如使用，ES-FA-11AA 模块状态处于复位/运行状态（31/32 开路）
按钮已按下 引脚 3 开路或 +V 直流	红色/常亮	• 表示按钮已按下（已触发） • 引脚 3 上的信号对已按下（触发）的按钮不起作用
按钮已布防 引脚 3 = +V 直流	红色/常亮	• 表示机器处于急停或其他停止状态，但该按钮尚未被按下（触发） • 该可选信号（12 至 30 V 直流）支持用户将布防指示切换为红色常亮，来指示停止状态。

© Banner Engineering Corp. 保留所有权利。
www.bannerengineering.com

发光型号 - 示例连接

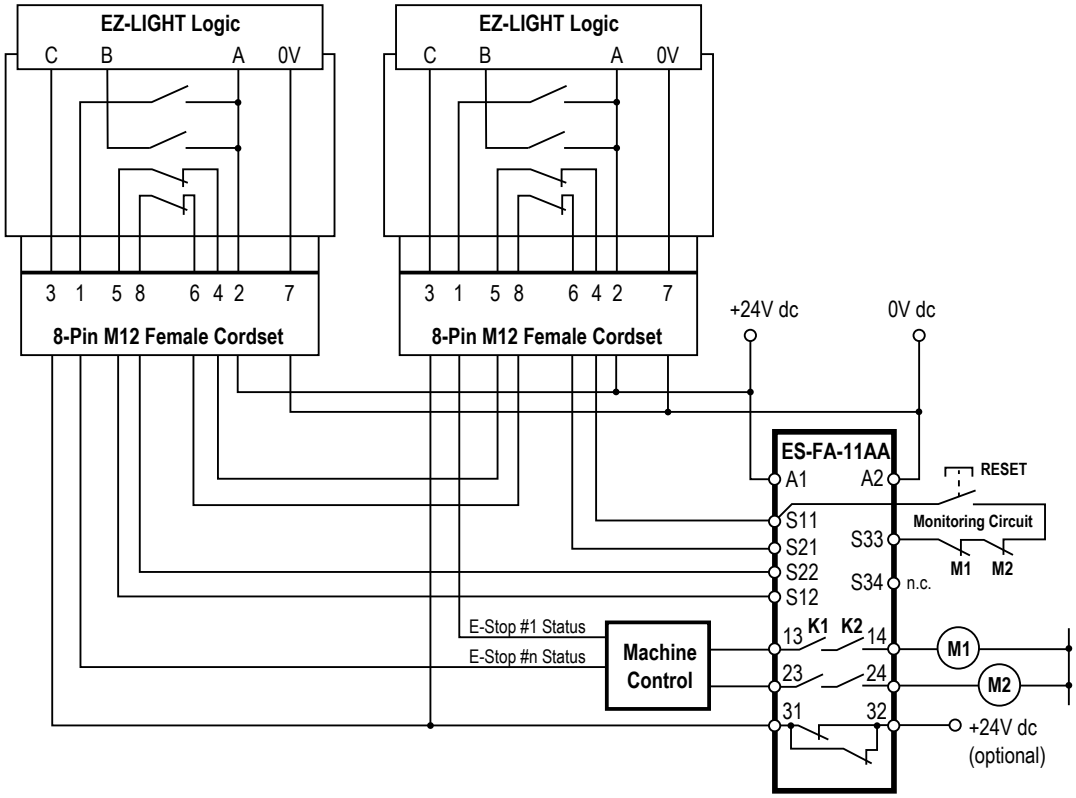

备注: 有关安全模块安装的完整信息，请参阅 ES-FA-11AA 急停安全模块数据表（编号 60606）。

检查

在安装机器时，*指定人员*[3] 应测试每个安全点，以确认机器能够正确响应停机命令。*指定人员*应检查安全点是否正常运行，是否存在物理损坏、按钮松动以及过度环境污染。检查频率应由用户根据运行环境的严苛程度以及开关动作频率确定，并定期执行。

用户可根据需要进行调整、维修或更换部件。如果检查发现开关受到污染，应彻底清洁开关并消除污染源。如果任何零件或组件损坏、断裂、变形或严重磨损，或者超出规定的电气/机械规格（针对相应环境和运行条件），应更换开关和/或相关部件。

在完成维护、更换安全点或更换设备任何部件后，务必在机器控制条件下测试控制系统是否正常运行。

安装硅胶护套

要正确安装 FDA 级硅胶护套并达到IP69防护等级，请按照以下说明操作。

1. 将护套翻转过来，仅按钮嵌入的顶部保持原状。
2. 将护套套在急停装置顶部。
3. 将护套向下卷到急停装置上。
4. 继续向下卷动护套，使其包覆急停装置底部，直至整个装置完全覆盖。
5. 将急停装置和护套组件安装到宽度足以覆盖组件底座的支架上。护套应牢固夹紧在急停装置与支架之间。



备注: 该护套适用于拉出复位方式的应用。

备注: FDA 级硅胶护套可承受高压高温冲洗，并将产品防护等级提升至 IP69。该护套获得 ECOLAB® 认证，可耐受食品加工行业所用化学品的强力清洁操作。

规格

外壳/按钮	聚碳酸酯/聚酰胺

[3] *指定人员*是指由雇主以书面形式指定，并经过适当培训，能够执行规定检查程序的人员。合格人员持有公认的学位或证书，或具备丰富的知识、培训和经验，能够解决与急停安装相关的问题。

© Banner Engineering Corp. 保留所有权利。
www.bannerengineering.com

带 M30 × 1.5 外螺纹的底座 最大紧固扭矩：4.5 N·m (40 in·lbf)

工作条件

-25 °C 至 +55 °C（-13 °F 至 +131 °F）

45%至85%相对湿度（无冷凝）

环境防护等级

仅供室内使用

UL 4X 型和 UL 13 型

IP65 (IEC 60529) 和IP69（已安装 SSA-EB1P-ECWC 盖板）

绝缘电阻

最小 100 MΩ（500 V 直流兆欧表）

抗振动能力

工作极限：10 Hz 至 500 Hz，振幅 0.35 mm，加速度 50 m/s^2

LED 颜色

黄色 - 590 nm，红色 - 618 nm，绿色 - 525 nm

LED 闪烁频率

1.6 Hz，占空比 50%

LED 电压/电流

SSA-EB1..LYR-.., SSA-EB1(2)..LXR-.., SSA-EB1.. L-..: 12 V 直流至 30 V 直流；12 V 直流时 120 mA，24 V 直流时 65 mA，30 V 直流时 60 mA

SSA-EB1..LGR-..: 12 V 直流至 30 V 直流；12 V 直流时 135 mA，24 V 直流时 75 mA，30 V 直流时 70 mA

冲击耐压

2.5 kV

污染等级

3

输出配置

参见安装和维护 第2页

过电压类别

II

电气额定值

最小负载：5 V 交流/直流，1 mA

SSA-EB1(2)xx-xxECQ8：最大电压 60 V 交流 / 75 V 直流，2 A

UL 应用： 1.5 A（交流 250 V），1 A（直流 30 V）（先导负载）

CE 应用：AC-15：250 V 交流，1.5 A，DC-13：30 V 直流， 1 A

抗冲击能力

工作极限：150 m/s^2 (15G)

额定绝缘电压 (Ui)

60 V 交流 / 75 V 直流

触点材料/回跳[4]

镀金银 / 20 毫秒

电气寿命

最少操作次数：100,000 次；在 24 V 交流/直流、100 mA 条件下最少操作次数：250,000 次

机械寿命

250,000 次操作

额定电流 (Ith)

2 A

B10d

100,000（基于 ISO13849-1）

[4] 按钮复位时，常闭触点会产生抖动。按下按钮时，常开触点会产生抖动。设计控制电路时，应将触点抖动时间纳入考量。不要让开关受到外部冲击，否则触点会发生回跳。

日期代码格式 （美国标准格式）

YYWWX：2 位年份，2 位周，“X”内部代码

设计和应用标准

符合 EN 60497-1 / -5-1、ISO 13850、ANSI B11.19、ANSI NFPA79、IEC/EN 60204-1 标准

认证

Banner Engineering BV
Park Lane, Culliganlaan 2F bus 3
1831 Diegem, BELGIUM

Turck Banner LTD Blenheim House
Blenheim Court
Wickford, Essex SS11 8YT
GREAT BRITAIN

过流保护要求

警告: 必须由具备资质的人员按照当地和国家的电气规范及条例进行电气连接。

根据附表要求，终端产品应用需配备过流保护功能。
过流保护可通过外部熔断或采用 2 类限流电源来实现。
不得对 <24 AWG 的电源引线进行拼接。
有关其他产品支持，请访问www.bannerengineering.com.cn。

电源接线 (AWG)	过流保护要求 (A)	电源接线 (AWG)	过流保护要求 (A)
20	5.0	26	1.0
22	3.0	28	0.8
24	2.0	30	0.5

额定工作电流和电压 (Ue)

安全触点（常闭）		30 V	60 V 交流/75 V 直流
交流 50/60 Hz	阻性负载 (AC-12)	-	2 A
	感性负载（AC-15）	-	2 A
直流	阻性负载（DC-12）	2 A	0.4 A
	感性负载（DC-13）	1 A	0.22 A

辅助输出（常开）		30 V	60 V 交流/75 V 直流
12 至 30 V 直流（来自电源引脚 2）	阻性负载（DC-12）	0.25 A	不适用
	感性负载（DC-13）	0.25 A	不适用

工作电流根据 EN 60947-5-1 的通断能力分类，并在 EN 60947-5-1 指定的阻性/感性负载类型下测量。参见上文“电气额定值”，了解具体型号和 UL/CE 最大额定值。

© Banner Engineering Corp. 保留所有权利。
www.bannerengineering.com

尺寸

除非另有说明，否则所有测量值均以毫米[英寸]为单位列出。所提供的测量值可能会有变化。

标准 40 毫米按钮

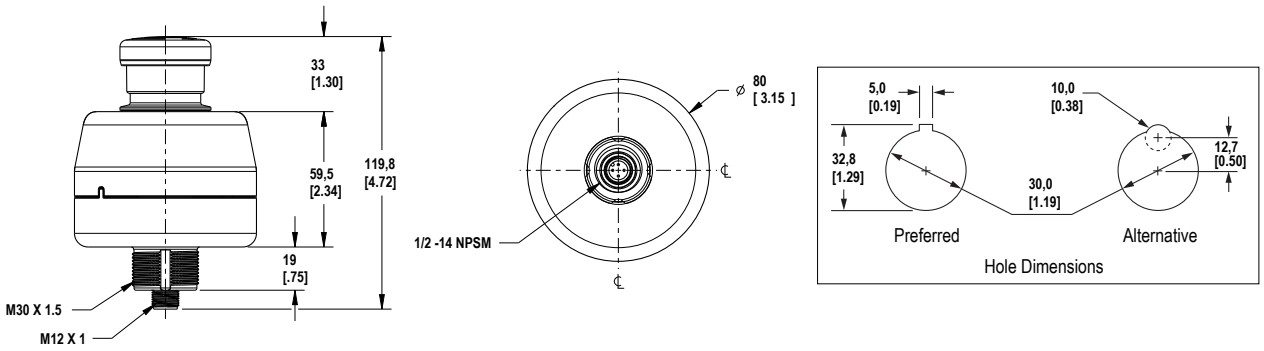

60 毫米大按钮

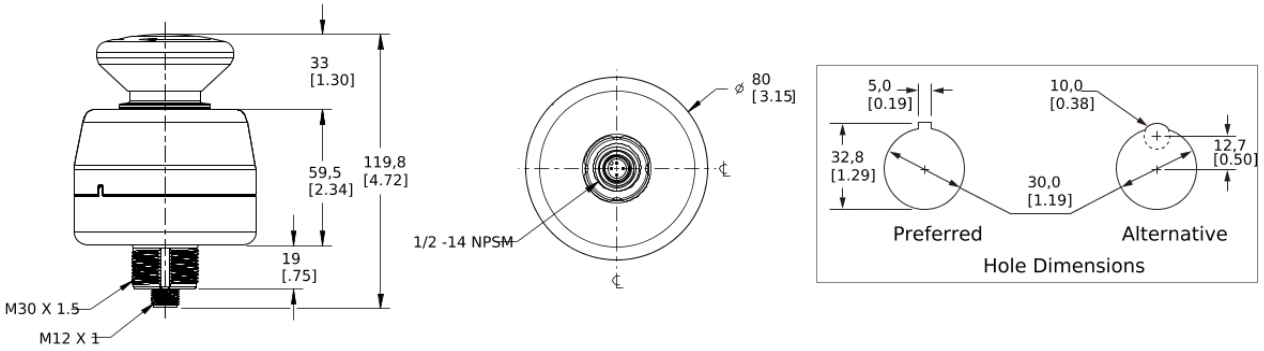

附件

安装支架

SSA-MBK-EEC1

- 单个 30 毫米孔
- 8 号规格钢，黑色表面（粉末涂层）
- 正面用于客户贴标
- CAD 文件：DXF、PDF、IGS、STP

孔径：A = ø 7，B = ø 30

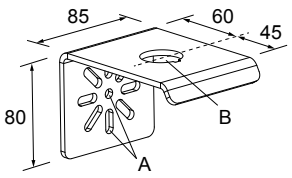

SSA-MBK-EEC2

- 两个 30 毫米孔
- 8 号规格钢，黑色表面（粉末涂层）
- 正面用于客户贴标
- CAD 文件：DXF、PDF、IGS、STP

孔径：A = ø 7，B = ø 30

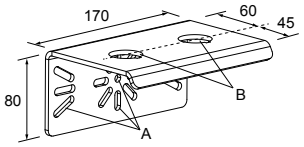

SSA-MBK-EEC3

- 三个 30 毫米孔
- 8 号规格钢，黑色表面（粉末涂层）
- 正面用于客户贴标
- CAD 文件：DXF、PDF、IGS、STP

孔径：A = ø 7，B = ø 30

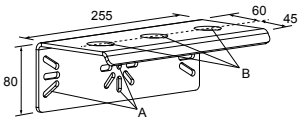

SSA-MBK-EEC1-SS

- 单个 30 毫米孔
- 8 号规格316 不锈钢
- 正面用于客户贴标
- CAD 文件：DXF、PDF、IGS、STP

孔径：A = ø 7，B = ø 30

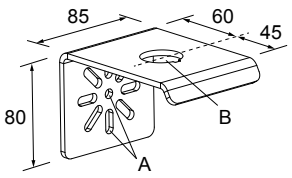

© Banner Engineering Corp. 保留所有权利。
www.bannerengineering.com

SSA-MBK-EECx 支架有以下功能：
- 水平和垂直（立柱）安装
- 安装设备（如 OTB/STB/VTB、急停装置、K50s）的位置可互换

线缆

8 针 A-Code 单头 M12 母型线缆（数据表编号 235941）				
型号	**长度**	**尺寸（毫米）**	**引脚分布（母型）**	
BC-M12F8-24-1	1 米（3.28 英尺）	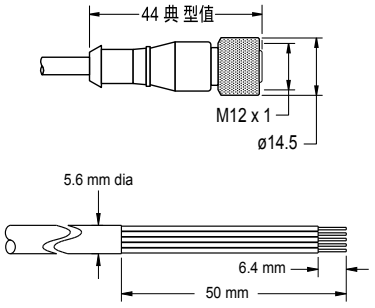	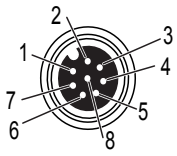	1 = 白 2 = 棕 3 = 绿 4 = 黄 5 = 灰 6 = 粉红 7 = 蓝 8 = 红
BC-M12F8-24-2	2 米（6.56 英尺）			
BC-M12F8-24-5	5 米（16.4 英尺）			
BC-M12F8-24-10	10 米（30.81 英尺）			

8 针双头 M12 母型转 M12 公型线缆					
型号（8 针/8 针）	**长度**	**样式**	**尺寸**	**引脚分布**	
DEE2R-81D	0.3 米（1 英尺）	母型直式/公型直式	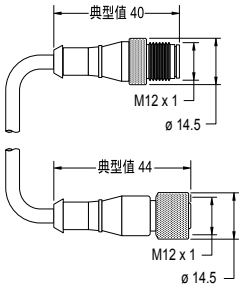	母型 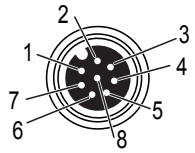 公型 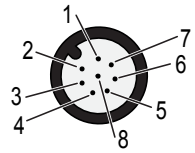	
DEE2R-83D	0.91 米（3 英尺）				
DEE2R-88D	2.44 米（8 英尺）				
DEE2R-815D	4.57 米（15 英尺）				
DEE2R-825D	7.62 米（25 英尺）				
DEE2R-850D	15.24 米（50 英尺）				
DEE2R-875D	22.86 米（75 英尺）				
DEE2R-8100D	30.48 米（100 英尺）			1 = 棕 2 = 橙/黑 3 = 橙 4 = 白	5 = 黑 6 = 蓝 7 = 绿/黄 8 = 紫

请参阅邦纳产品目录或访问 www.bannerengineering.com，了解其他型号和完整信息。

线缆串联解决方案

该互连解决方案可实现一系列急停按钮的快速接线。对于下列型号，分支 #1 和分支 #2 的长度均为 300 毫米（12 英寸），主干线长度列于下文。

警告:
- **请勿破坏线缆安装**
- 破坏线缆串联解决方案可能导致严重伤害或死亡。
- 安装 CSS 线缆串联组件解决方案时，应确保其不易被破坏。确保连接到主干线、分支 #1、分支 #2 及急停 QD 连接器的线缆在安装和布线时，不允许接触 QD 连接器，也不得进行不当连接而绕过急停功能。

© Banner Engineering Corp. 保留所有权利。

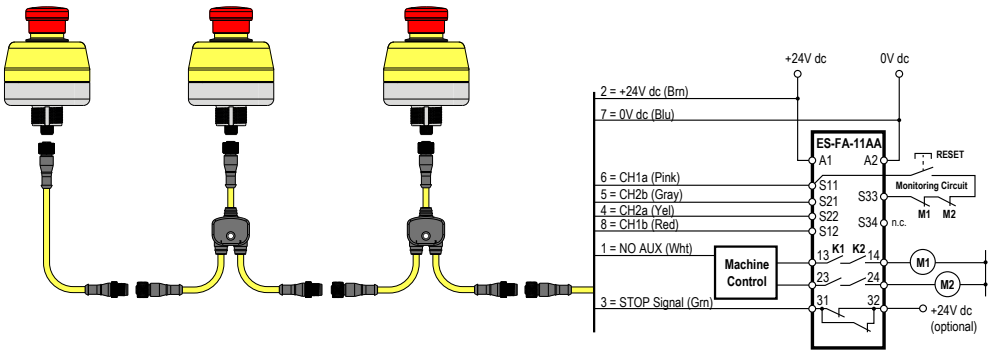

型号	长度	说明
CSS-M12F81M12M81M12F81	1 英尺	与 SSA-EB1PLxR-12ECQ8 配套使用的 8 针 M12 QD 分线器线缆
CSS-M12F83M12M81M12F81	3 英尺	
CSS-M12F88M12M81M12F81	8 英尺	

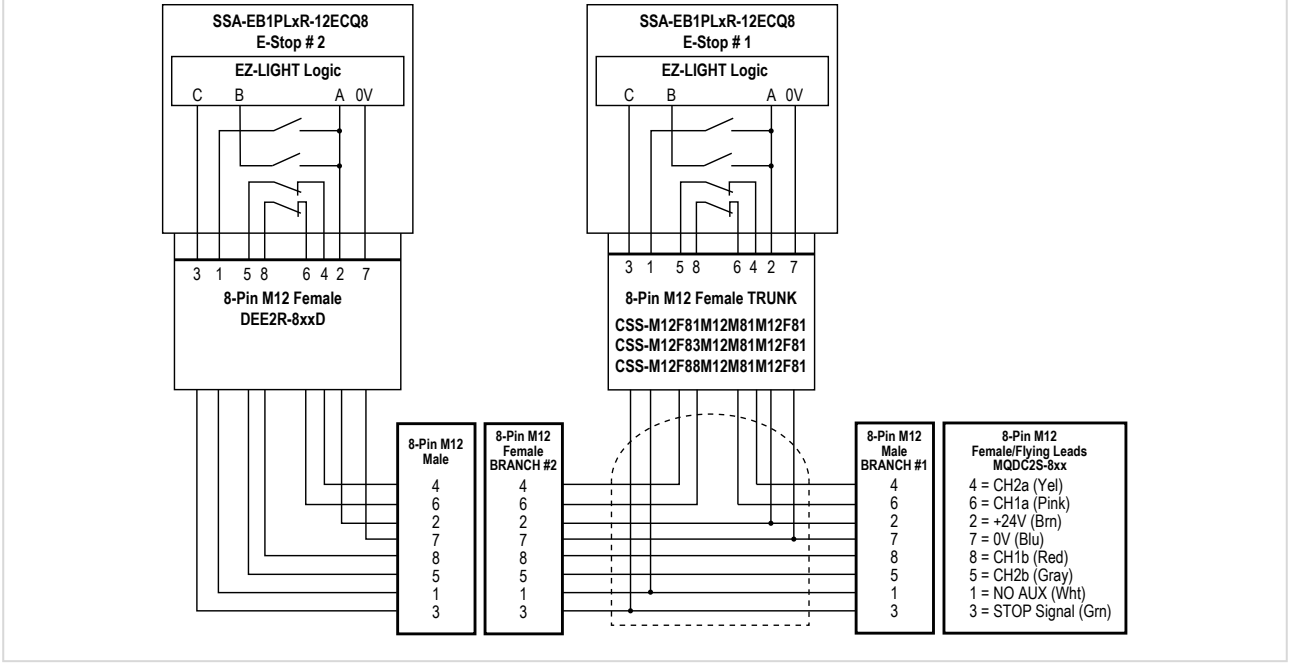

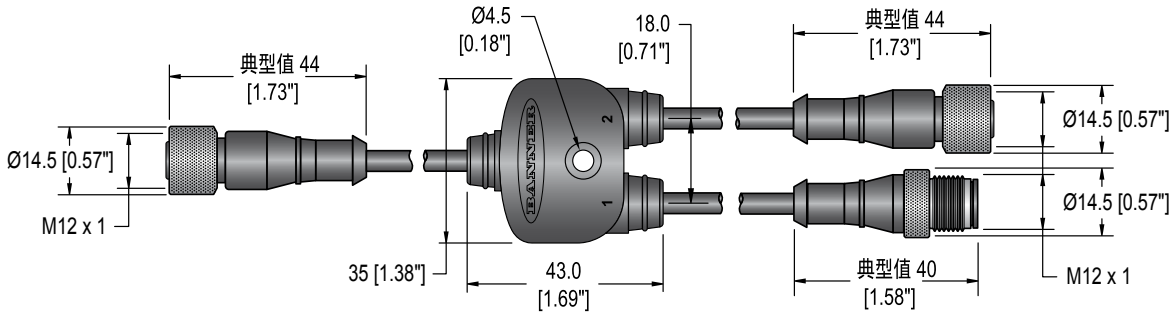

耐冲洗型硅胶护套 SSA-EB1P-ECWC

如需订购已安装耐冲洗型护套的型号，请在型号后添加“**-WC**”，例如 **SSA-EB1PLYR-12ECQ8-WC**。

耐冲洗型护套型号	用于按钮式型号	说明
SSA-EB1P-ECWC	标准 40 毫米	FDA 级硅胶护套

© Banner Engineering Corp. 保留所有权利。
www.bannerengineering.com

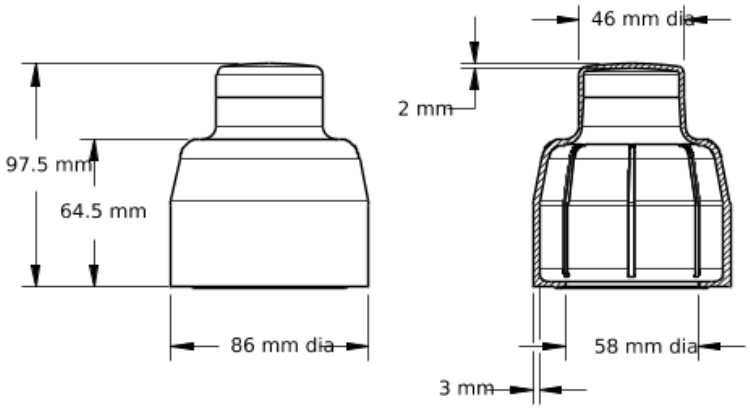

预装护罩

如需订购预装防护罩（型号**ESC-1-YW**）的装置，请在型号中的 LED 颜色代码后插入 S1（例如 **SSA-EB1PLYR-12ECQ8** 变为 **SSA-EB1PLYRS1-12ECQ8**）。有关供货情况，请联系邦纳公司。

带防护罩的 SSA-EB1PLxx-12ECQ8 急停按钮

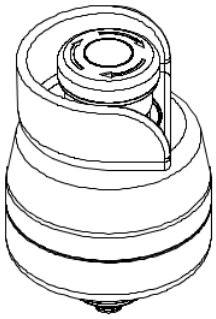

SSA-EB1PLxx-12ECQ8 带防护罩急停按钮的尺寸

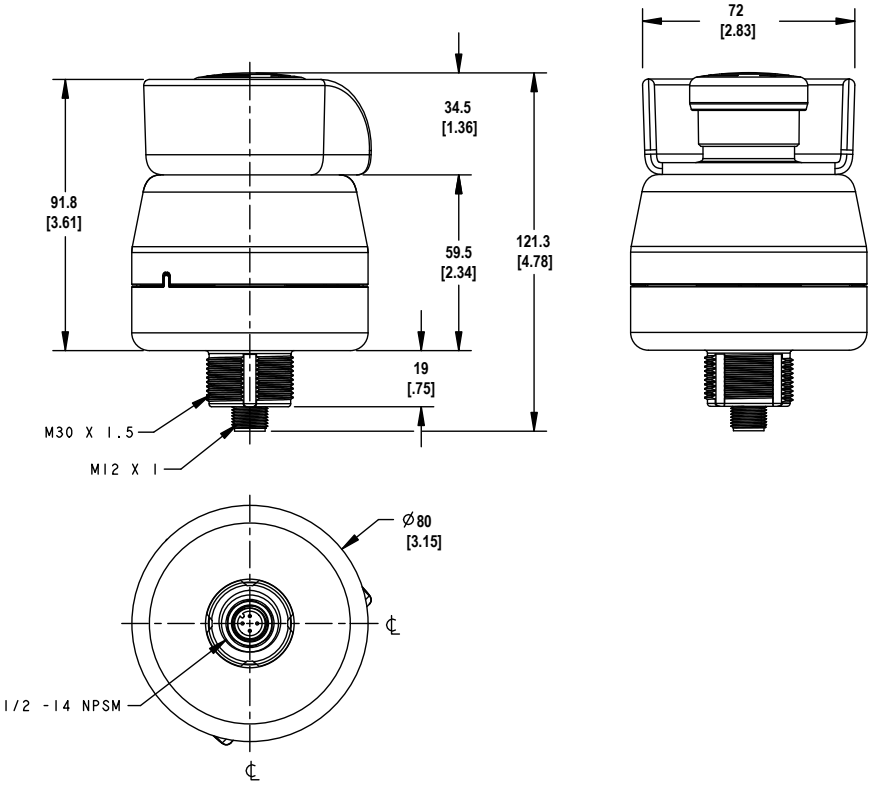

产品支持和维护

维修和翻译

English

Contact Banner Engineering for troubleshooting of this device. **Do not attempt any repairs to this Banner device; it contains no field-replaceable parts or components.** If the device, device part, or device component is determined to be defective by a Banner Applications Engineer, they will advise you of Banner's RMA (Return Merchandise Authorization) procedure.

```
IMPORTANT: If instructed to return the device, pack it with care. Damage that occurs in return shipping
is not covered by warranty.
```

Obtain assistance with product repairs by contacting your local Banner Engineering Corp distributor or by calling Banner directly at (763) 544-3164. Access literature translated into your native language on the Banner website at www.bannerengineering.com or contact Banner directly at (763) 544-3164.

© Banner Engineering Corp. 保留所有权利。
www.bannerengineering.com

Deutsch

Wenden Sie sich zur Fehlerbehebung dieses Geräts an Banner Engineering. **Versuchen Sie nicht, Reparaturen an diesem Banner-Gerät vorzunehmen. Das Gerät enthält keine am Einsatzort auszuwechselnden Teile oder Komponenten.** Wenn ein Banner-Anwendungstechniker zu dem Schluss kommt, dass dieses Gerät, ein Teil oder eine Komponente davon defekt ist, erhalten Sie von dem Techniker Erläuterungen zu Banners RMA-Verfahren (Return Merchandise Authorization) für die Warenrückgabe.

> **WICHTIG:** Wenn Sie der Techniker anweist, das Gerät zurückzusenden, verpacken Sie es bitte sorgfältig. Transportschäden bei der Rücksendung werden von der Garantie nicht abgedeckt.

Unterstützung bei Produktreparaturen erhalten Sie von Ihrem örtlichen Banner Engineering Corp Händler oder direkt von Banner unter Tel. (763) 544-3164. Die in Ihre Muttersprache übersetzte Literatur finden Sie auf der Banner-Website unter www.bannerengineering.com oder kontaktieren Sie Banner direkt unter Tel. (763) 544-3164.

Français

Pour plus d'informations sur le dépannage du produit, contactez Banner Engineering. **Ne tentez pas de réparer ce dispositif Banner. Il ne contient aucun composant ou pièce qui puisse être remplacé sur place.** Si un ingénieur de Banner conclut que le dispositif ou l'une de ses pièces ou composants est défectueux, il vous informera de la procédure à suivre pour le retour des produits (RMA).

> **Important :** Si vous devez retourner le dispositif, emballez-le avec soin. Les dégâts occasionnés pendant le transport de retour ne sont pas couverts par la garantie.

Pour vous aider lors de la réparation de produits, contactez votre distributeur Banner local our appelez directement Banner au (763) 544-3164. La documentation traduite dans votre langue est disponible sur le site internet de Banner www.bannerengineering.com ou contactez directement Banner au (763) 544-3164.

Italiano

Per le procedure di individuazione e riparazione dei guasti di questo dispositivo, contattare Banner Engineering. **Non tentare di riparare questo dispositivo Banner, in quanto non contiene parti o componenti sostituibili dall'utente.** Se il dispositivo, una parte del dispositivo o un componente del dispositivo viene riscontrato difettoso da un tecnico Banner, il nostro personale vi comunicherà la procedura da seguire per ottenere l'autorizzazione al reso.

> **Importante:** Se si ricevono istruzioni di rispedire il dispositivo al produttore, imballarlo con cura. I danni dovuti al trasporto non sono coperti dalla garanzia.

Per assistenza nelle riparazioni dei prodotti, contattare il distributore locale Banner Engineering Corp o contattare direttamente Banner al numero (763) 544-3164. È possibile accedere alla documentazione tradotta nella propria lingua madre sul sito Web Banner all'indirizzo www.bannerengineering.com o contattare direttamente Banner al numero (763) 544-3164.

Español

Comuníquese con Banner Engineering para solucionar de problemas de este dispositivo. **No intente ninguna reparación a este dispositivo de Banner, contiene piezas o componente que no se pueden cambiar en terreno.** Si algún ingeniero de aplicaciones de Banner determina que el dispositivo, alguna de las piezas o alguno de los componentes del dispositivo está defectuoso, le informará el procedimiento de autorización de devolución de mercancía (RMA, por sus siglas en inglés) de Banner.

> **Importante:** Si se le solicita devolver el dispositivo, empáquelo con cuidado. Puede haber daños durante el envío de devolución que no estén cubiertos por la garantía.

Para reparaciones de productos, por favor contacte a su distribuidor local de Banner Engineering o llame a Banner directamente al 00 1 (763) 544-3164. Vea la literatura traducida en su idioma en el sitio web Banner en www.bannerengineering.com o comuníquese con Banner directamente al 00 1 (763) 544-3164.

中国人

如需对本装置进行故障排查，请联系邦纳。**请勿尝试自行维修该邦纳装置；本装置不包含任何可在现场更换的部件或组件。** 若经邦纳应用工程师确认设备、设备部件或组件存在缺陷，他们将告知您邦纳退货授权 (RMA) 流程。

> **重要注意事项：** 如被要求退回装置，请妥善包装后寄回。退货运输过程中发生的损坏不在保修范围内。

请联系当地的 Banner Engineering Corp 经销商或直接致电 Banner +1 (763) 544-3164，以获得产品维修帮助。请访问邦纳网站 www.bannerengineering.com 或直接拨打 +1 (763) 544-3164 联系邦纳，获取翻译成您母语的资料。

한국인

이 장치의 문제를 해결하려면 Banner Engineering에 문의하십시오. **이 Banner 장치에는 현장에서 교체할 수 있는 부품 또는 구성품이 없으므로 수리를 시도하지 마십시오.** Banner 애플리케이션 엔지니어가 장치, 장치 부품 또는 장치 구성품에 결함이 있는 것으로 판정하면, Banner의 RMA(제품 반송 승인)절차에 대해 안내해 드립니다.

> **중요:** 제품을 반송하도록 안내 받으셨다면 잘 포장해주십시오. 반송 도중에 발생한 손상은 보증 서비스가 적용되지 않습니다.

제품 수리에 대한 지원은 지역 Banner Engineering Corp 대리점에 문의하거나 Banner에 직접 (763) 544-3164로 문의하실 수 있습니다. 사용자의 모국어로 번역된 자료는 Banner 웹사이트 www.bannerengineering.com에서 액세스하거나 Banner에 직접 (763) 544-3164로 문의하실 수 있습니다.

日本語

この装置のトラブルシューティングについては、バナーエンジニアリングにお問い合わせください。**このバナー装置には、現場では交換できない部品またはコンポーネントが含まれているため、修理を試みてはいけません。** バナーのアプリケーションエンジニアが装置、装置の部品、または装置のコンポーネントに欠陥があると判断した場合、バナーのRMA（返品承認）手続きについてお知らせします。

> **重要 ：** 返品を指示された場合は、装置を丁寧に梱包してください。返品時に発生した破損は保証の対象外となります。

製品の修理については、最寄りのBanner Engineering Corp代理店にお問い合わせいただくか、米国+1 (763) 544-3164まで直接お電話でお問い合わせください。バナーのウェブサイト（www.bannerengineering.com）でお客様の言語に翻訳された資料にアクセスするか、米国+1 (763) 544-3164まで直接お電話でお問い合わせください。

© Banner Engineering Corp. 保留所有权利。
www.bannerengineering.com

čeština

Pro řešení problémů se zařízením kontaktujte společnost Banner Engineering. **Neprovádějte žádné opravy zařízení Banner. Neobsahují žádné komponenty nebo části, které by byly vyměnitelné.** Pokud je zařízení, jeho část nebo díl označen technikem společnosti Banner jako poškozený, bude Vám doporučeno vyplnit reklamační RMA protokol.

Důležité: Pokud byl vydán požadavek na vrácení zařízení, pečlivě ho zabalte. Poškození vzniklé při dopravě není považováno za záruční opravu.

Pokud produkt potřebuje opravu, vyžádejte si pomoc od místního distributora společnosti Banner Engineering Corp nebo přímo na telefonním čísle (763) 544-3164. Dokumentaci přeloženou do vašeho jazyka si vyhledejte na webových stránkách společnosti Banner na adrese www.bannerengineering.com nebo se obraťte přímo na společnost Banner na telefonním čísle (763) 544-3164.

Polski

W celu rozwiązania problemów z urządzeniem należy skontaktować się z działem technicznym firmy Banner Engineering. **Pod żadnym pozorem nie próbuj naprawiać tego urządzenia firmy Banner; nie zawiera ono części ani elementów, które można wymieniać samodzielnie.** Jeśli urządzenie, jego część lub element zostaną uznane za wadliwe przez inżyniera technicznego Banner, poinformuje on użytkownika o firmowej procedurze zwrotu towaru (RMA) firmy Banner.

Ważne: Jeśli urządzenie ma zostać zwrócone, należy je starannie zapakować. Uszkodzenia powstałe podczas odsyłki nie są objęte gwarancją.

Aby uzyskać pomoc w zakresie naprawy produktu, należy skontaktować się z lokalnym dystrybutorem Banner Engineering Corp lub zadzwonić bezpośrednio do firmy Banner pod numer (763) 544-3164. Dostęp do literatury przetłumaczonej na swój język ojczysty można uzyskać na stronie internetowej firmy Banner pod adresem www.bannerengineering.com lub kontaktując się bezpośrednio z firmą Banner pod numerem (763) 544-3164.

Português

Entre em contato com a Engenharia da Banner para a solução de problemas deste dispositivo. **Não tente fazer nenhum reparo neste dispositivo Banner; ele não contém peças ou componentes substituíveis em campo.** Se um técnico de aplicações da Banner determinar que o dispositivo, peça ou componente do dispositivo está com defeito, ele o informará sobre o procedimento de RMA (Autorização de Devolução de Mercadoria) da Banner.

Importante: Se for instruído a devolver o dispositivo, embale-o com cuidado. Os danos ocorridos no transporte de devolução não são cobertos pela garantia.

Obtenha assistência para reparos do produto entrando em contato com o distribuidor local da Banner Engineering Corp ou ligando diretamente para a Banner no telefone (763) 544-3164. Acesse a literatura traduzida para seu idioma nativo no site da Banner em www.bannerengineering.com ou entre em contato diretamente com a Banner pelo telefone (763) 544-3164.

Türkçe

Bu cihazda sorun giderme işlemleri için Banner Engineering ile iletişime geçin. **Bu Banner cihazını onarmaya çalışmayın; cihaz sahada değiştirilebilir parça veya bileşen içermez.** Bir Banner Uygulama Mühendisi tarafından cihazın, cihazın bir parçasının veya bir cihaz bileşeninin kusurlu olduğu tespit edilirse, Banner RMA (İade Mal Yetkilendirme) prosedürü hakkında bilgilendirilirsiniz.

ÖNEMLİ: İade etmeniz istenirse, cihazı dikkatli bir şekilde paketleyin. İade nakliyesinde meydana gelecek hasarlar garanti kapsamında değildir.

Yerel Banner Engineering Corp distribütörünüzle iletişime geçerek veya doğrudan (763) 544-3164 numaralı telefondan Banner'ı arayarak ürün onarımlarıyla ilgili yardım alın. Ana dilinize çevrilmiş dokümanlara www.bannerengineering.com adresindeki Banner web sitesinden erişebilir veya (763) 544-3164 numaralı telefondan doğrudan Banner ile iletişime geçebilirsiniz.

联系我们

邦纳公司 | 9714 Tenth Avenue North | Plymouth, MN 55441, USA | 电话：+ 1 888 373 6767

如需了解世界各地的办公地点和当地代表，请访问 www.bannerengineering.com。

邦纳公司有限保证

邦纳公司保证自发货之日起的一年内其产品无材料和工艺缺陷。如果邦纳制造的产品在保修期内发现存在缺陷，邦纳将对返厂的产品进行免费维修或更换。本保修不涵盖因误用、滥用或应用或安装邦纳产品不当所致的损害或责任。

本有限保证具有排他性，将取代任何其它明示或暗示（包括任何适销性或特定用途适用性的质保）的保证，以及因交易过程、按惯例或行业常规而带来的隐式保证。

本保证具有排他性且仅限于维修或更换（由邦纳公司酌情处理）。**在任何情况下，邦纳公司 都不对买方或任何其他个人或实体因任何产品缺陷或使用或无法使用产品造成的任何额外成本、费用、损失、利润损失或任何间接、直接或特殊损害负责，无论是否涉及合同或保证、法规、侵权行为、严格责任、疏忽或其他。**

邦纳公司保留变更、修改或改进产品设计的权利，且不承担与邦纳公司以前生产的任何产品有关的任何义务或责任。任何误用、滥用或不当应用或安装本产品，或在本产品被确定为不用于此类目的的情况下将本产品用于个人保护应用，将导致产品保证失效。未经邦纳明确批准，对本产品进行任何修改都将导致产品保证失效。文中所有规格可能会有更改；邦纳保留随时修改产品规格或更新文档的权利。英文版的规格和产品信息优先于其它语言版本。关于文档的最新版本，请参考：www.bannerengineering.com。

有关专利信息，请参见 www.bannerengineering.com/patents。

标准与法规

以下标准仅为方便邦纳设备用户参考而列。列出以下标准并不意味着本设备符合其中任何标准，除非在本手册“规格/设计标准”部分中另有明确说明。有关适用文件，请参见美国国家标准学会 (ANSI) 网站 https://webstore.ansi.org/ 或其他来源。

适用的美国标准

不包括

ANSI B11 机床安全标准

ANSI/RIA R15.06 工业机器人和机器人系统的安全要求

© Banner Engineering Corp. 保留所有权利。
www.bannerengineering.com

NFPA 79 工业机械电气标准

ANSI/PMMI B155.1 包装机械及相关转换设备 - 安全要求

ANSI/ASSP Z244.1-2024 危险能量控制 - 上锁、挂牌及替代方法

OSHA 29 CFR 1910 职业安全与健康标准

适用的欧洲和国际标准

不包括

ISO 12100 机械安全 — 设计通则 — 风险评估与风险降低

EN 60204-1 机器电气设备第 1 部分：一般要求

ISO 13849-1 机械安全 - 控制系统的安全相关部件 - 第 1 部分：一般设计原则

IEC 61508 电气/电子/可编程电子安全相关系统的功能性安全

IEC 62061 机械安全 - 与安全相关的控制系统的功能性安全

ISO 13850 急停装置，功能方面 - 设计原则

EN 13855 根据人体部位接近速度确定防护设备的位置

ISO 13857 机械安全 - 防止到达危险区的安全距离

ISO 14119 与防护装置相关的联锁装置 - 设计和选择原则

ISO 14120 机械安全 - 防护装置 - 固定和活动防护装置设计和构造的一般要求

针对您的具体机械设备，获取相应的 C 类标准。

© Banner Engineering Corp. 保留所有权利。