Tira de luces LED de intensidad alta WLS15

Manual de instrucciones

Está guía está diseñada para ayudarlo a instalar y configurar Tira de luces LED de intensidad alta WLS15. Para obtener información completa acerca de la programación, desempeño, solución de problemas, dimensiones, y accesorios, por favor consulte el Manual de Instrucciones visitando www.bannerengineering.com. Busque el p/n 218326 para ver el Manual de Instrucciones. El uso de este documento asume que el usuario está familiarizado con los estándares y prácticas industriales pertinentes.



Para el oscurecimiento PWM, utilícelo con el módulo de atenuación de 2 cables LC65P2T. Para obtener más información, consulte la hoja de datos del módulo de atenuación LED LC65, p/n 177086. Este módulo solo se puede usar con los modelos de un solo color.

Importante: Lea el siguiente instructivo antes de operar el luminario. Descargue la documentación técnica completa Tira de luces LED de intensidad alta WLS15, disponible en varios idiomas, desdewww.bannerengineering.com para obtener detalles sobre el uso adecuado, las aplicaciones, las advertencias y las instrucciones de instalación de este dispositivo.

Importante: Lea el siguiente instructivo antes de operar el luminario. Por favor descargue desde www.bannerengineering.com toda la documentación técnica de los Tira de luces LED de intensidad alta WLS15, disponibles en múltiples idiomas, para detalles del uso adecuado, aplicaciones, advertencias, y las instrucciones de instalación de estos dispositivos.

Importante: Lisez les instructions suivantes avant d'utiliser le luminaire. Veuillez télécharger la documentation technique complète des Tira de luces LED de intensidad alta WLS15 sur notre site www.bannerengineering.com pour les détails sur leur utilisation correcte, les applications, les notes de sécurité et les instructions de montage.

Modelos

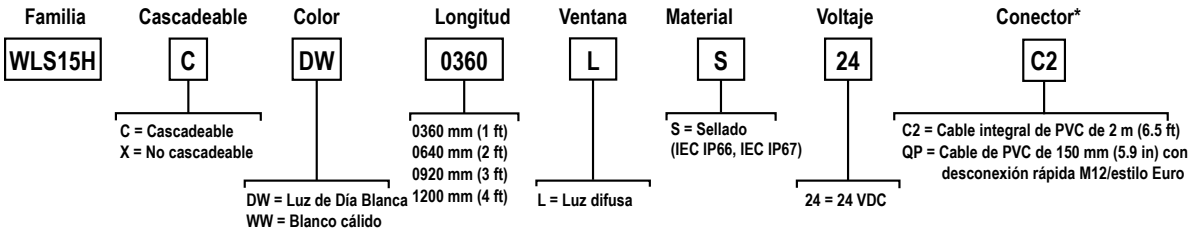

*Los modelos con desconexión rápida requieren un cable conector de acoplamiento.

Cableado

Pinout (Macho)	Pinout (Hembra)	Pin	Color del cable	Conexión
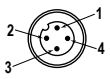	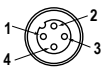	1	café	24 VDC
		3	azul	DC común
		4	negro	Conecte a 24 VDC para una intensidad máxima de 50 %. Para intensidad máxima a 100 %, deje el cable negro flotando o conectado a común.
		2	blanco	No utilizado

Traducido del Documento Original
218059 Rev. C

2020-10-16

ПРОМЭЛЕКТРОНИКА/ sales@prom-elec.com

Especificaciones

Circuito de protección de alimentación
Protegido contra polaridad inversa y voltajes transitorios
Consulte las características eléctricas en la etiqueta del producto

Voltaje de alimentación
24 VDC (+ 20 % / -10 %)
Utilice únicamente con una fuente de alimentación Clase 2 (UL) adecuada o una fuente de alimentación SELV (CE)

Criterio de espaciado
Vertical: 1.26
Horizontal: 1.26

Corriente de alimentación

Longitud de la luminaria	Corriente típica (A) a 25 °C[1]	Máx. Corriente (A) a -40 °C
0360 mm	0.285	0.360
0640 mm	0.570	0.720
0920 mm	0.855	1.080
1200 mm	1.140	1.440

Temperatura de Funcionamiento
–40 °C a +50 °C (–40 °F a +122 °F)

Temperatura de almacenamiento
–40 °C a +70 °C (–40 °F a +158 °F)

Índice de protección ambiental
Clasificado IP66 IEC y IEC IP67

Vibración e impacto mecánico
Vibración: 10 Hz a 55 Hz, amplitud pico a pico de 1 mm según IEC 60068-2-6
Impacto: 15G, 11 ms de duración, media onda sinusoidal según IEC 60068-2-27

Material
Carcasa de aluminio anodizado claro, carcasa exterior de policarbonato, tapas de extremo de poliamida

Nota de la aplicación
Al conectar las luces de cascada en serie, es importante no superar las limitaciones de corriente máxima:
- Longitud máxima de la luminaria a 24 VDC: 3.0 m (9.8 pies)
- A una intensidad de 50 %, se duplican las longitudes

Conexiones
Cable integral de PVC de 2 m (6.5 ft) o Cable de PVC de 150 mm (6 in) macho de 4 pines, M12/estilo Euro con desconexión rápida
Los modelos con desconexión rápida requieren un cable conector de acoplamiento
No rocíe el cable con un rociador de alta presión o se dañará el cable.

Certificaciones

Montaje
Ranuras de montaje integradas para tornillos M4 (#8), apriete a 5 pulgadas · lbf max torque
Múltiples opciones de soportes disponibles
Asegure los cables dentro de 150 mm (5.9 pulgadas) de la luz

Nota: Para los modelos de 920 mm y 1200 mm en entornos que varían más de 10 °C (18 °F), se recomienda utilizar una de las opciones de soporte de montaje en lugar de las ranuras de tapones terminales. Si se utiliza el soporte de clip del LMBWLS15 y se desea una sujeción adicional, solo se puede sujetar un extremo utilizando uno de los espaciadores proporcionados en el paquete de accesorios de montaje del LMBWLS15 para permitir que el extremo opuesto se expanda y se contraiga. Consulte las opciones de montaje en el manual de instrucciones para las opciones de soporte y cinta que permiten la expansión y la contracción ante las variaciones de temperatura.

Dimensiones

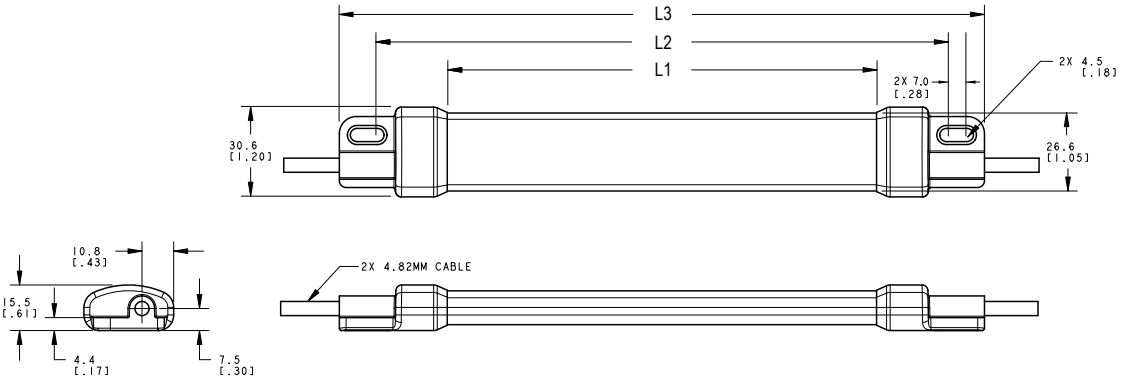

Modelos	L1	L2	L3
WLS15..0360..	286.4 mm (11.28")	334 mm (13.15")	360 mm (14.17")
WLS15..0640..	566.4 mm (22.3")	614 mm (24.17")	640 mm (25.2")
WLS15..0920..	846.4 mm (33.32")	894 mm (35.2")	920 mm (36.22")
WLS15..1200..	1126.4 mm (44.35")	1174 mm (46.22")	1200 mm (47.24")

Garantía Limitada de Banner Engineering Corp.

Banner Engineering Corp. garantiza que sus productos no tienen defectos de material ni de mano de obra, durante un año después de la fecha de envío. Banner Engineering Corp. reparará o cambiará, sin costo, todo producto de su fabricación, que en el momento que sea devuelto a la fábrica, se encuentre que está defectuoso durante el período de garantía. Esta garantía no cubre daños o responsabilidad por el mal uso, abuso o la aplicación o la instalación inadecuada del producto Banner.

ESTA GARANTÍA LIMITADA ES EXCLUSIVA Y REEMPLAZA A TODAS LAS OTRAS GARANTÍAS, SEAN EXPRESAS O IMPLÍCITAS (INCLUIDA, SIN LIMITACIÓN, CUALQUIER GARANTÍA DE COMERCIABILIDAD O ADECUACIÓN PARA UN FIN ESPECÍFICO), Y SE DERIVEN DE LA EJECUCIÓN, NEGOCIACIÓN O USO COMERCIAL.

[1] Los valores que se muestran a 25 °C - los valores de corriente y lumen disminuyen 0.4 % por 1 °C del ambiente. Por ejemplo, una unidad de 1200 mm tendrá una corriente máxima de 1.440 A a -40 °C y 1.026 A a +50 °C.

Esta garantía es exclusiva y está limitada para la reparación o, si así lo decide Banner Engineering Corp., el cambio. **EN NINGÚN CASO BANNER ENGINEERING COPR. SERÁ RESPONSABLE ANTE EL COMPRADOR O ALGUNA OTRA PERSONA O ENTIDAD POR COSTOS ADICIONALES, GASTOS, PÉRDIDAS, PÉRDIDA DE GANANCIAS NI DAÑOS IMPREVISTOS, EMERGENTES O ESPECIALES QUE SURJAN DE CUALQUIER DEFECTO DEL PRODUCTO O DEL USO O INCAPACIDAD DE USO DEL PRODUCTO, YA SEA QUE SE DERIVE DEL CONTRATO O DE LA GARANTÍA, ESTATUTO, AGRAVIO, RESPONSABILIDAD OBJETIVA, NEGLIGENCIA O DE OTRO TIPO.**

Banner Engineering Corp. se reserva el derecho a cambiar, modificar o mejorar el diseño del producto sin suponer ninguna obligación o responsabilidad relacionada con algún producto fabricado previamente por Banner Engineering Corp. Todo mal uso, abuso, o aplicación o instalación incorrectas de este producto, o el uso de este para aplicaciones personales cuando se ha indicado que el producto no está diseñado para dichos fines, invalidará la garantía del producto. Toda modificación a este producto sin la aprobación expresa de Banner Engineering Corp invalidará las garantías del producto. Todas las especificaciones publicadas en este documento están sujetas a cambios; Banner se reserva el derecho de modificar las especificaciones del producto o actualizar la documentación en cualquier momento. Las especificaciones y la información del producto en idioma inglés tienen prioridad sobre la información entregada en otro idioma. Para obtener la versión más reciente de la documentación, consulte: www.bannerengineering.com.

Para información de patentes, consulte www.bannerengineering.com/patents.

Importador mexicano

Banner Engineering de Mèxico, S. de R.L. de C.V.
David Alfaro Siqueiros 103 Piso 2 Valle oriente
San Pedro Garza Garcia Nuevo Leòn, C. P. 66269
81 8363.2714

© Banner Engineering Corp. Todos los derechos reservados