Luz de anillo de alta intensidad LED

Hoja de datos

Luz de anillo LED de alta intensidad para usar con PresencePLUS y otros sistemas de visión

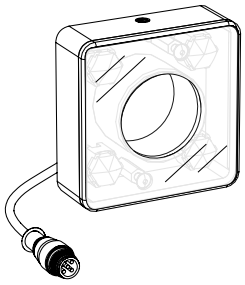

- Luz de anillo compacta para PresencePLUS y otros sistemas de visión
- Cuatro LED extremadamente brillantes para iluminación de objetivos desde 0.15 metros a más de 2 metros (0.49 pies a 6.56 pies)
- Operación continua o estroboscópica
- Señal estroboscópica ópticamente aislada
- Intensidad fija o ajustable, dependiendo del modelo
- Construcción resistente y no necesita mantenimiento
- Ilumina de manera uniforme e intensa un diámetro de 610 milímetros (24 pulgadas) a 1 metro (3.28 pies)

Importante: Lea el siguiente instructivo antes de operar el luminario. Por favor descargue desde www.bannerengineering.com toda la documentación técnica de los Luz de anillo de alta intensidad LED , disponibles en múltiples idiomas, para detalles del uso adecuado, aplicaciones, advertencias, y las instrucciones de instalación de estos dispositivos.

Modelos

Modelo[1]	LED de color	Soporte	Cable
LEDRR70XD5-XQ	Rojo, 620 nm a 630 nm	Existen soportes opcionales (consulte Soporte de montaje)	Cable flexible de 150 mm (6 in) con conector roscado de 5 pines, estilo Euro[2]
LEDWR70XD5-XQ	Blanco, 5000 K a 8300 K		
LEDBR70XD5-XQ	Azul, 465 nm a 485 nm		
LEDGR70XD5-XQ	Verde, 520 nm a 535 nm		
LEDIR70XD5-XQ	Infrarrojo, 850 nm		
LEDUV395R70XD5-XQ	UV, 395 nm		
LEDRR70XD5-XM	Rojo, 620 nm a 630 nm	Soporte P4 integrado (consulte las dimensiones)	Cable flecible de 300 mm (12 in) con conector roscado de 3 pines, estilo Pico[3]
LEDWR70XD5-XM	Blanco, 5000 K a 8300 K		
LEDBR70XD5-XM	Azul, 465 nm a 485 nm		
LEDGR70XD5-XM	Verde, 520 nm a 535 nm		
LEDIR70XD5-XM	Infrarrojo, 850 nm		
LEDUV395R70XD5-XM	UV, 395 nm		

La siguiente precaución corresponde a los modelos UV 395 nm:

ATENCIÓN:

Grupo de riesgo 2: Este producto emite luz UV.

Se puede producir irritación ocular o cutánea debido a la exposición. Use protección adecuada y protección ocular. Los productos del Grupo de riesgo 2 (RG 2) generalmente no representan un peligro óptico real, si las respuestas de aversión limitan la duración de la exposición o cuando las exposiciones prolongadas no son realistas.

- IEC 62471

Cableado

Propósito del cable	Color del cable[4]	Modo continuo encendido	Modo estroboscópico	Bloque de terminales del controlador *Presence*Plus Pro
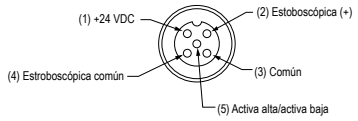 *Imagen 1: Disposición de pines para cable de acoplamiento*				
Cables de alimentación	**Café (1)**	+24 VDC	+24 VDC	Pin 01[5]
	Azul (3)	común	común	Pin 02

1 Para modelos con intensidad controlable, agregue “P” al número de modelo (ej., LEDRR70XD5-PQ).
2 Requiere un cable conector estilo Euro.
3 Se conecta directamente al sensor P4.
4 Para los cables suministrados por Banner.
5 Al conectar la luminaria a un bloque de terminales del controlador *Presence*PLUS Pro, la alimentación del controlador debe ser 24 VDC ± 10 %.

Traducido del Documento Original
153910_MX Rev. G
2019-12-4

ПРОМЭЛЕКТРОНИКА/ sales@prom-elec.com

Propósito del cable	Color del cable[4]	Modo continuo encendido	Modo estroboscópico		Bloque de terminales del controlador *Presence*Plus Pro
Control de polaridad estroboscópica	Gris (5)	Abierto	**Activa baja:** abierta		Abierto — Activo bajo
			Activa alta: conectar a común (cable azul)		Pin 02 — Activo alto
Cables de voltaje estroboscópico	Blanco (2)	Abierto	0 VDC = Encendido (Activo bajo)	+5 VDC a 24 VDC = Apagado (Activo bajo)	Pin 04
			0 VDC = Apagado (Activo alto)	+5 VDC a 24 VDC = Encendido (Activo alto)	
	Negro (4)	Abierto	Estroboscópica común		Pin 02

Ajuste de intensidad de la luz

Gire el potenciómetro de intensidad 270° con un destornillador de paleta pequeño para ajustar la intensidad de la luz.

1. Aplique electricidad a la luz y gire el potenciómetro completamente a la derecha para obtener intensidad máxima.
2. Si el objeto que se debe detectar es demasiado brillante a la intensidad máxima, gire el potenciómetro a la izquierda paulatinamente, probando con el objeto objetivo hasta alcanzar el brillo correcto.

Especificaciones

Fuente de luz
Cuatro LED de alta intensidad; consulte la tabla de modelos para obtener las longitudes de onda

Iluminación
Patrón de luz utilizable con diámetro de 610 mm (24 in) a 1 m

Estroboscópico
Ópticamente aislado

Voltaje de Suministro y Corriente
Voltaje de operación: 24 VDC ±10 %
Voltaje estroboscópico: 5 VDC a 24 VDC a máximo 15 mA
Consumo de corriente a intensidad completa: máximo 350 mA
Regulador de corriente constante integrado para LED
El potenciómetro controla la intensidad variable para los modelos “P”
Utilice únicamente con una fuente de alimentación Clase 2 (UL) adecuada o con una fuente de alimentación SELV (CE)
Consulte las características eléctricas en la etiqueta del producto.

Material
Clasificación de gabinete: IP50
Carcasa: aluminio anodizado negro
Ventana: acrílica transparente con superficie difusa esmerilada en el interior
Soporte: aluminio anodizaddo negro. Une la luz de anillo directamente con *Presence*PLUS P4 con los 2 tornillos M4x14 incluidos

Vida útil
Cuando se utiliza según las especificaciones, la salida disminuirá menos del 30 % después de 50,000 horas para modelos visibles e IR; 20,000 horas para los modelos UV.

Condiciones de operación
Temperatura: 0 °C a +50 °C (+32 °F a +122 °F)
Humedad: 90 % de humedad relativa máxima (sin condensación)

Certificaciones

Características de la luminaria
Los valores que se muestran son típicos a 25 °C.

	Lumens				mWatts	
	Blanco frío	Verde	Rojo	Azul	IR	UV 395
LEDxR70	390	340	240	130	945	475

[4] Para los cables suministrados por Banner.

Datos ópticos

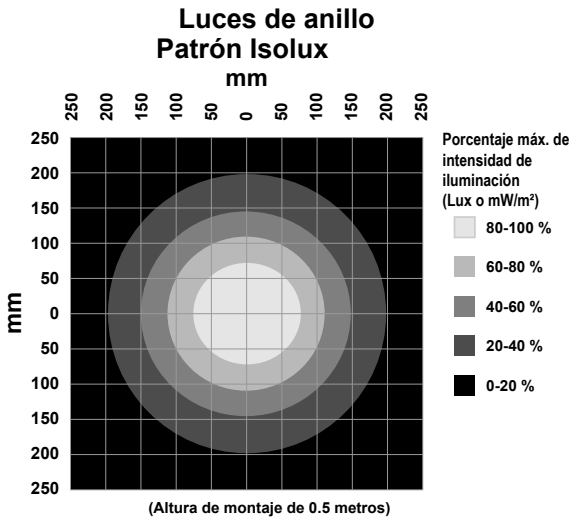

Los valores que se muestran son típicos a 25 °C.

Distancia (m)	Lux máx. de haz central (lux)				Irradiancia máx. de haz central (mW/m²)		Ancho de haz (m)	
	Blanco frío	Verde	Rojo	Azul	IR	UV 395	Vertical (Extensión 29.6°)	Horizontal (Extensión 28.4°)
0.25	16,620	14,489	10,228	5,540	40,272	20,242	0.13	0.13
0.50	5,150	4,490	3,169	1,717	12,479	6,272	0.26	0.25
1.00	1,125	981	692	375	2,726	1,370	0.53	0.51

Dimensiones

Modelos "Q"

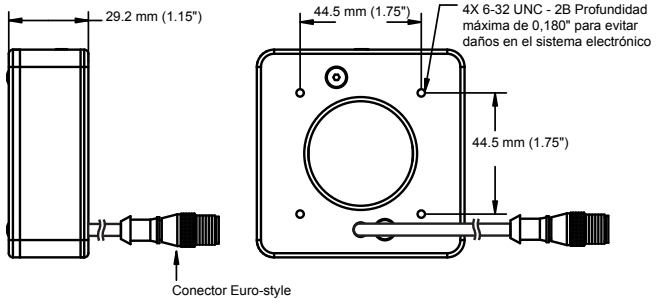

Modelos "M"

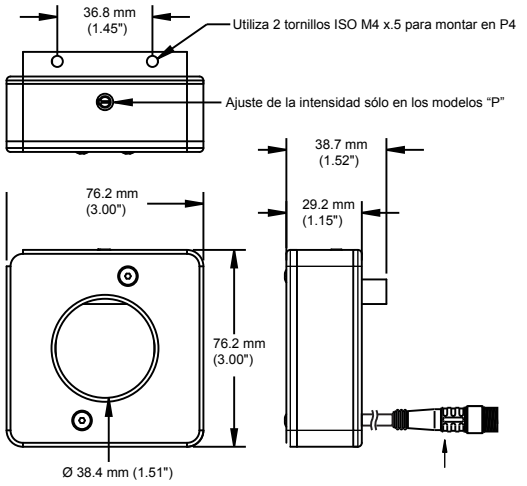

Todas las mediciones se enumeran en milímetros (pulgadas), a menos que se indique lo contrario.

Accesorios

Cables conectores de 5 pines, estilo Euro

M12 Roscado de 5 pines/Cables Conectores Estilo Euro—Terminación Simple				
Modelo	**Longitud**	**Estilo**	**Dimensiones**	**Disposición de los pines (hembra)**
MQDC1-501.5	0.50 m (1.5 pies)	Recto	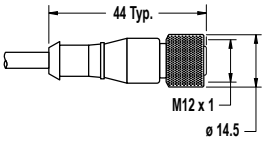	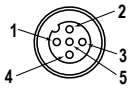 1 = Café 2 = Blanco 3 = Azul 4 = Negro 5 = Gris
MQDC1-506	1.83 m (6 pies)			
MQDC1-515	4.57 m (15 pies)			
MQDC1-530	9.14 m (30 pies)			
MQDC1-506RA	1.83 m (6 pies)	Ángulo Recto	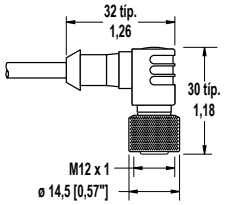	
MQDC1-515RA	4.57 m (15 pies)			
MQDC1-530RA	9.14 m (30 pies)			

Soportes de los accesorios

SMBPPRHI

- Soporte de acero laminado en frío zincado negro
- Se instala directamente al sensor Presence*PLUS* Pro
- Incluye: 2 – tornillos 6-32 (dado hexagonal, cabeza esférica) 4 – tornillos M3 (dado hexagonal, cabeza hueca)



Garantía Limitada de Banner Engineering Corp.

Banner Engineering Corp. garantiza que sus productos no tienen defectos de material ni de mano de obra, durante un año después de la fecha de envío. Banner Engineering Corp. reparará o cambiará, sin costo, todo producto de su fabricación, que en el momento que sea devuelto a la fábrica, se encuentre que está defectuoso durante el período de garantía. Esta garantía no cubre daños o responsabilidad por el mal uso, abuso o la aplicación o la instalación inadecuada del producto Banner.

ESTA GARANTÍA LIMITADA ES EXCLUSIVA Y REEMPLAZA A TODAS LAS OTRAS GARANTÍAS, SEAN EXPRESAS O IMPLÍCITAS (INCLUIDA, SIN LIMITACIÓN, CUALQUIER GARANTÍA DE COMERCIABILIDAD O ADECUACIÓN PARA UN FIN ESPECÍFICO), Y SE DERIVEN DE LA EJECUCIÓN, NEGOCIACIÓN O USO COMERCIAL.

Esta garantía es exclusiva y está limitada para la reparación o, si así lo decide Banner Engineering Corp., el cambio. **EN NINGÚN CASO BANNER ENGINEERING COPR. SERÁ RESPONSABLE ANTE EL COMPRADOR O ALGUNA OTRA PERSONA O ENTIDAD POR COSTOS ADICIONALES, GASTOS, PÉRDIDAS, PÉRDIDA DE GANANCIAS NI DAÑOS IMPREVISTOS, EMERGENTES O ESPECIALES QUE SURJAN DE CUALQUIER DEFECTO DEL PRODUCTO O DEL USO O INCAPACIDAD DE USO DEL PRODUCTO, YA SEA QUE SE DERIVE DEL CONTRATO O DE LA GARANTÍA, ESTATUTO, AGRAVIO, RESPONSABILIDAD OBJETIVA, NEGLIGENCIA O DE OTRO TIPO.**

Banner Engineering Corp. se reserva el derecho a cambiar, modificar o mejorar el diseño del producto sin suponer ninguna obligación o responsabilidad relacionada con algún producto fabricado previamente por Banner Engineering Corp. Todo mal uso, abuso, o aplicación o instalación incorrectas de este producto, o el uso de este para aplicaciones personales cuando se ha indicado que el producto no está diseñado para dichos fines, invalidará la garantía del producto. Toda modificación a este producto sin la aprobación expresa de Banner Engineering Corp invalidará las garantías del producto. Todas las especificaciones publicadas en este documento están sujetas a cambios; Banner se reserva el derecho de modificar las especificaciones del producto o actualizar la documentación en cualquier momento. Las especificaciones y la información del producto en idioma inglés tienen prioridad sobre la información entregada en otro idioma. Para obtener la versión más reciente de la documentación, consulte: www.bannerengineering.com.

Para información de patentes, consulte www.bannerengineering.com/patents.

Importador mexicano

Banner Engineering de Mèxico, S. de R.L. de C.V.
David Alfaro Siqueiros 103 Piso 2 Valle oriente
San Pedro Garza Garcia Nuevo Leòn, C. P. 66269
81 8363.2714

BANNER®
more sensors, more solutions

© Banner Engineering Corp. Todos los derechos reservados