Scheda tecnica

Utilizzare i kit supporti di muting S4BA per sensore per creare un sistema di muting con una coppia di barriere ottiche di sicurezza S4B e un modulo di sicurezza Banner.

I kit supporti di muting S4BA per sensore sono disponibili in tre configurazioni:

- Configurazione a L
- Configurazione a T
- Configurazione a X

Configurazione a L

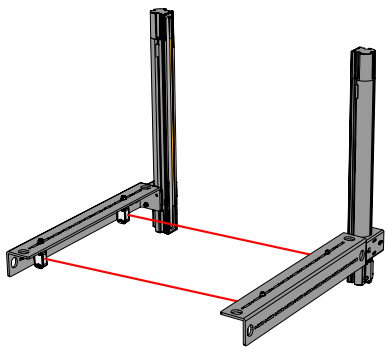

Configurazione a T

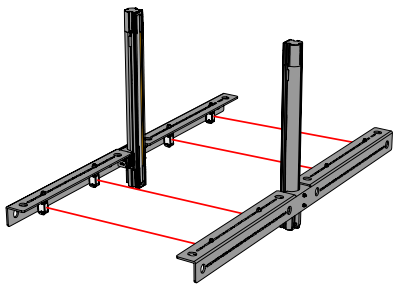

Configurazione a X

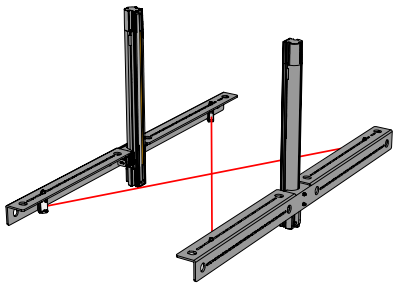

I kit supporti di muting S4B per sensore possono essere montati direttamente su una superficie piana. I kit possono essere montati anche sulle staffe di fissaggio del sistema a barriera ottica di sicurezza S4B, codice S4BA-MBK-16 (o per sistemi a T e X, direttamente su una colonna). Collegare i sensori Q20-2 in dotazione e le barriere ottiche al dispositivo di muting. L'uso di un blocco di giunzione sagomato appropriato, ad esempio R95-6M125-M128-S4BM, può semplificare il cablaggio.

I sensori Banner S4BA-Q20-2PLP-Q5 standard sono installati sui kit supporti di muting per sensore assieme ai bersagli catarifrangenti (riflettori). I sensori S4BA-Q20-2PLP-Q5 sono sensori Q20-2 standard, ma dotati di un cavo da 600 mm e connettore a sgancio rapido. Per le specifiche e maggiori informazioni, fare riferimento alla scheda tecnica Q20-2 (codice 227993).

Modelli

Modello	Descrizione	Supporti per sensore	Supporti catarifrangenti	Sensori Q20-2[1]	Catarifrangenti[2]
S4BA-ML-LPQ20	S4BA Kit supporto di muting in configurazione a L	1	1	2	2
S4BA-MT-LPQ20	S4BA Kit supporto di muting in configurazione a T	2	2	4	4
S4BA-MX-LPQ20	S4BA Kit supporto di muting in configurazione a X	2	2	2	2

La dotazione include le viti per il fissaggio dei sensori Q20-2 e dei catarifrangenti ai supporti di muting. Le viti per il fissaggio dei supporti di muting alla staffa S4B e/o alla superficie di montaggio non sono incluse nella fornitura.

Istruzioni di installazione

Utilizzare le seguenti istruzioni per montare il Kit supporti di muting S4BA Q20-2 per sensore utilizzando un supporto di muting in configurazione a L o un supporto di muting in configurazione a T e X.

I dispositivi di fissaggio M4 non sono compresi nella fornitura.

Montaggio del supporto di muting in configurazione a L

Montaggio su staffa S4BA-MBK-16.

1. Rivedere e seguire tutte le considerazioni sull'installazione meccanica riportate nel manuale dell'S4B, codice 230287.
2. Allineare e montare le staffe S4BA-MBK-16 come descritto nella sezione *Fissaggio della staffa per montaggio laterale S4BA-MBK-16* del manuale. Il braccio di silenziamento può essere montato su una delle staffe che verranno utilizzate per montare l'S4B, oppure si può utilizzare una staffa aggiuntiva.

[1] Preinstallati sui supporti del sensore
[2] Preinstallati sui supporti del riflettore

Traduzione delle istruzioni originali
21-mar-25

© Banner Engineering Corp. Tutti i diritti riservati.
www.bannerengineering.com

p/n: 236572_IT Rev. B

ПРОМЭЛЕКТРОНИКА/ sales@prom-elec.com

Montaggio del supporto di muting

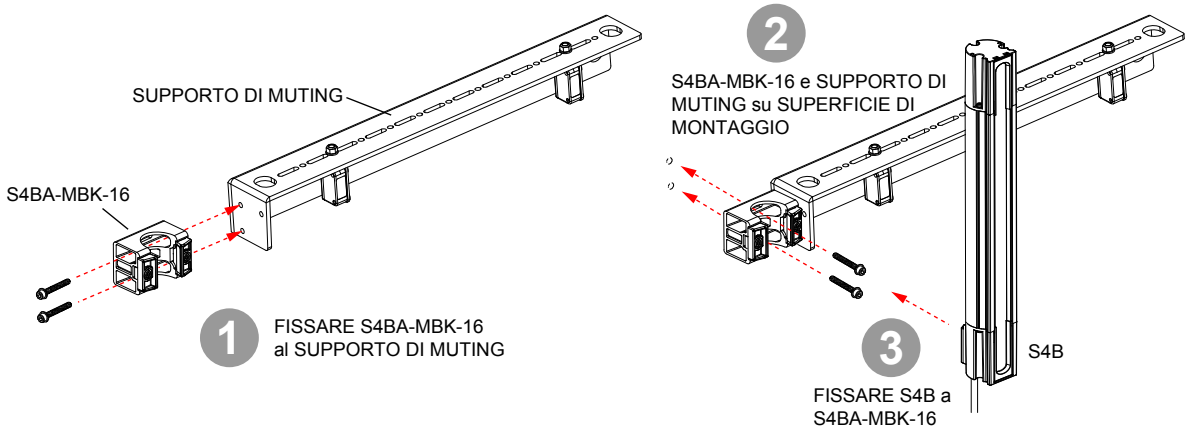

3. Fissare il supporto di muting al lato della staffa con viti M4 (non incluse nella fornitura).
4. Inserire l'unità S4B nelle staffe e terminare il montaggio dell'S4B.
5. Collegare le unità Q20-2 e i catarifrangenti ai supporti di muting con le viti in dotazione.

Montaggio con supporto di muting in configurazione a T e X

Montare i supporti di muting per configurazione a T e X unitamente alle staffe S4BA-MBK-16 o separatamente. La prima opzione di montaggio non include le staffe. La seconda opzione prevede anche le staffe.

Opzione 1: montaggio sul retro dell'S4B

1. Rivedere e seguire tutte le considerazioni sull'installazione meccanica riportate nel manuale dell'S4B, codice 230287.
2. Allineare e montare la staffa del supporto di muting sulla stessa linea dei fori centrali delle staffe S4BA-MBK-16, come descritto nella sezione *Fissaggio della staffa per montaggio laterale S4BA-MBK-16* del manuale.

Montaggio dietro l'unità S4B

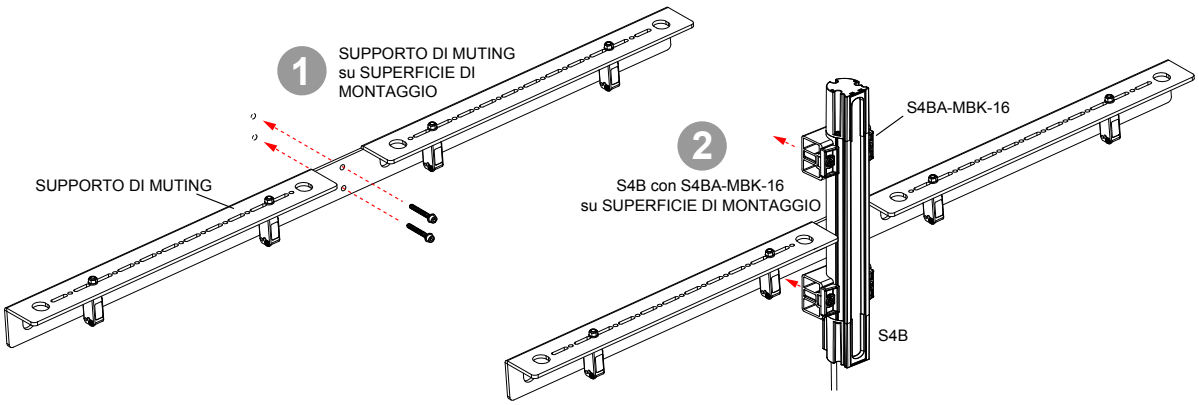

3. Montare la staffa del supporto di muting dietro l'unità S4B.
4. Posizionare le staffe S4BA-MBK-16 dove necessario per montare l'unità (sopra o sotto la staffa del supporto di muting, ma non sopra di essa).
5. Collegare le unità Q20-2 e i catarifrangenti ai supporti di muting con le viti in dotazione.

Opzione 2: Montaggio con S4BA-MBK-16

1. Rivedere e seguire tutte le considerazioni sull'installazione meccanica riportate nel manuale dell'S4B, codice 230287.
2. Allineare e montare la staffa del supporto di muting sulla stessa linea dei fori centrali delle staffe S4BA-MBK-16, come descritto nella sezione *Fissaggio della staffa per montaggio laterale S4BA-MBK-16* del manuale.

© Banner Engineering Corp. Tutti i diritti riservati.
www.bannerengineering.com

Montaggio con staffa S4BA-MBK-16

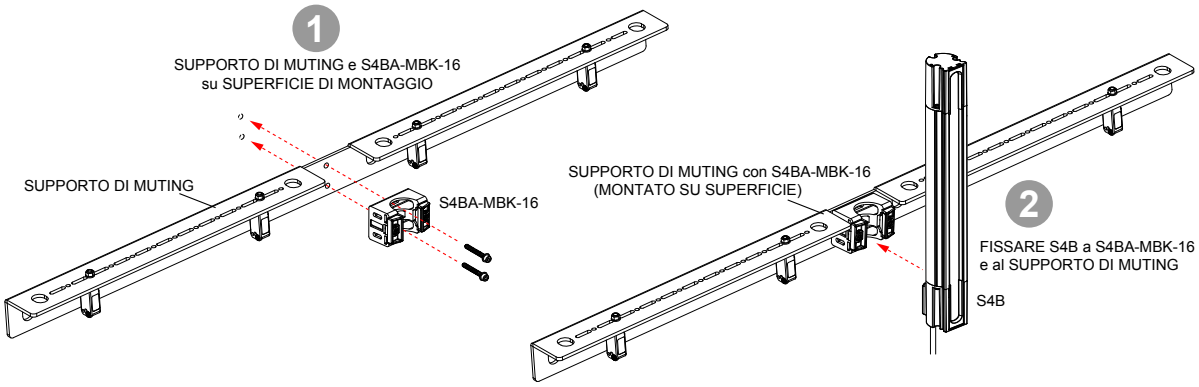

3. Montare la staffa S4BA-MBK-16 e la staffa del supporto di muting posizionando l'S4BA-MBK-16 sulla staffa del supporto di muting e fissandola alla superficie di montaggio.
4. Montare le altre staffe S4BA-MBK-16 in linea con il supporto di muting posizionandole sulle piastre di distanziamento incluse nei kit del supporto di muting e fissandole alla superficie di montaggio.
5. Inserire l'unità S4B nelle staffe e terminare il montaggio secondo le istruzioni in dotazione con l'S4B.
6. Collegare le unità Q20-2 e i catarifrangenti ai supporti di muting con le viti in dotazione.

Metodo di montaggio alternativo - Kit supporti di muting S4BA-Q76 per sensore

Montare i supporti di muting direttamente su una superficie solida tramite i fori e le fessure previsti nella staffa del supporto di muting.

Cablaggio

4 pin maschio M12	Pin	Colore filo	Descrizione
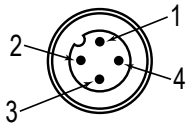	1	Marrone	24 V
	2	Bianco	Se impostato su DO, si accende quando Q20-2 non vede il riflettore
	3	Blu	0 V
	4	Nero	Se impostato su DO, si accende quando Q20-2 vede il riflettore

Specifiche

Esecuzione

Materiale: alluminio 6 GA. (4 mm)

Finitura: nero anodizzato

© Banner Engineering Corp. Tutti i diritti riservati.
www.bannerengineering.com

Dimensioni

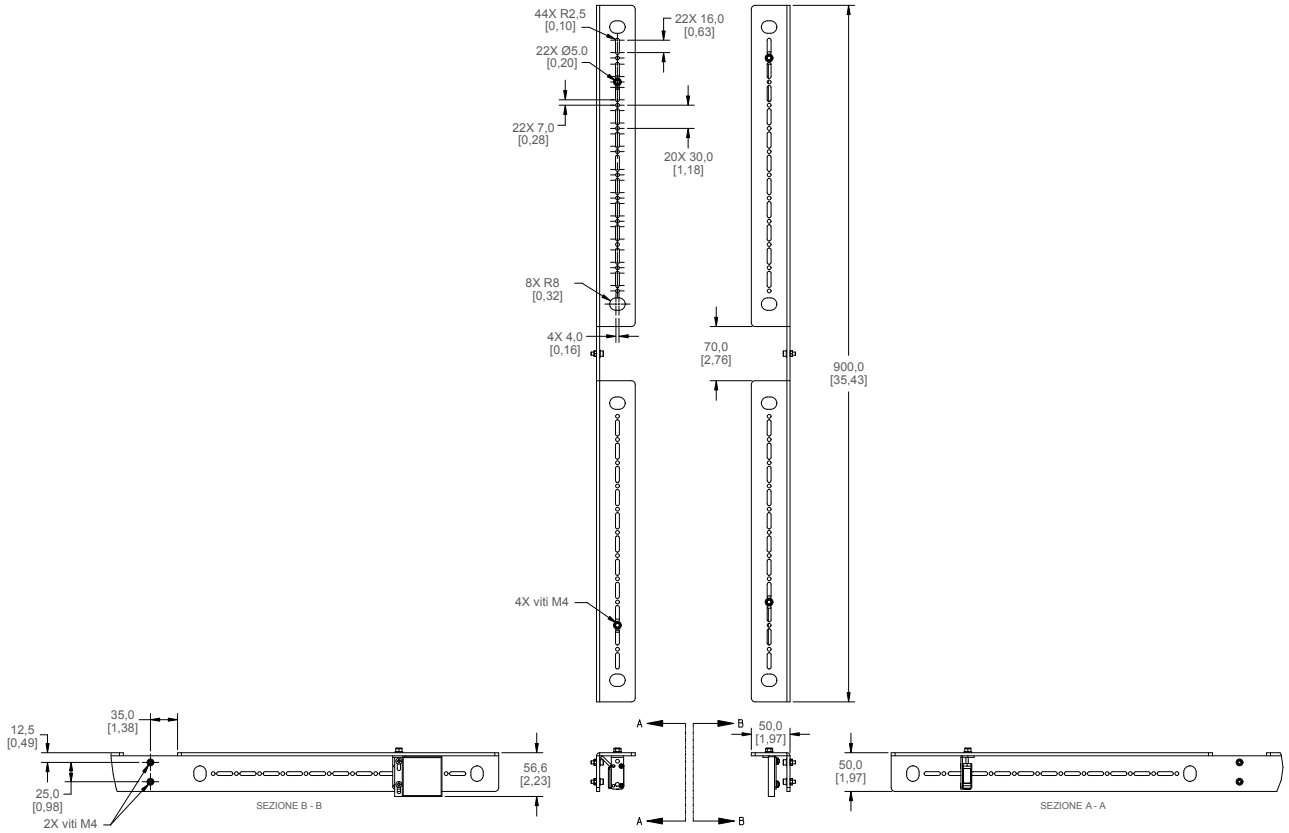

Accessori per kit supporti di muting per sensore

Modello	Descrizione
R95-6M125-M128-S4BM	Scatola di connessione per muting
S4BA-Q20-2VPLP-Q5	Sensore di muting a riflessione Q20-2 con set cavo di 600 mm e connettore M12 a sgancio rapido
BRT-2x2	Bersaglio riflettente (riflettore) da abbinare a sensore di muting

Set cavo 5 pin, con connettore a entrambe le estremità, da M12 femmina a M12 maschio

Modello	Lunghezza	Stile	Dimensioni	Layout dei pin (maschio)	Configurazione pin (femmina)
MQDEC-501SS	0,31 m	Maschio diritto/ femmina diritto	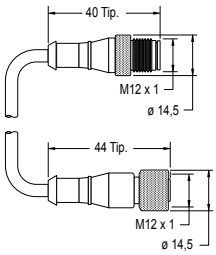	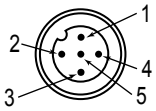	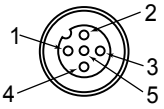
MQDEC-503SS	0,91 m			1 = Marrone 2 = Bianco 3 = Blu	4 = Nero 5 = Grigio
MQDEC-506SS	1,83 m				
MQDEC-512SS	3,66 m				
MQDEC-515SS	5 m				
MQDEC-530SS	9 m				
MQDEC-550SS	15 m				

© Banner Engineering Corp. Tutti i diritti riservati.
www.bannerengineering.com

Set cavo 4 pin, con connettore a entrambe le estremità, da M12 femmina a M12 maschio				
Modello	**Lunghezza**	**Stile**	**Dimensioni**	**Piedinatura**
MQDEC-401SS	0,31 m	Maschio dritto / Femmina dritto	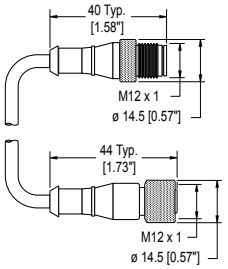	Femmina 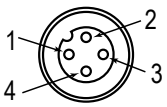 Maschio 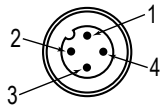 1 = Marrone 2 = Bianco 3 = Blu 4 = Nero
MQDEC-403SS	0,91 m			
MQDEC-406SS	1,83 m			
MQDEC-412SS	3,66 m			
MQDEC-415SS	4,58 m			
MQDEC-420SS	6,10 m			
MQDEC-430SS	9,14 m			
MQDEC-450SS	15,2 m			
MQDEC-403RS	0,91 m	Maschio 90° / Femmina dritto	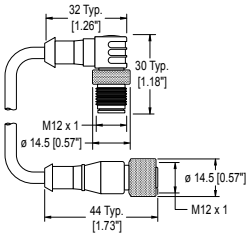	
MQDEC-406RS	1,83 m			
MQDEC-412RS	3,66 m			
MQDEC-420RS	6,10 m			
MQDEC-430RS	9,14 m			
MQDEC-450RS	15,2 m			
MQDEC-403RR	0,9 m	Maschio 90° / Femmina 90°	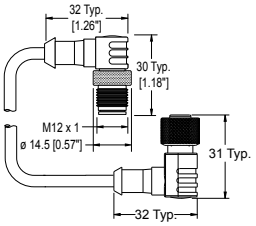	
MQDEC-406RR	1,8 m			
MQDEC-412RR	3,6 m			
MQDEC-420RR	6,1 m			

Set cavo 4 pin, con connettore a un'estremità, M12 femmina					
Modello	**Lunghezza**	**Stile**	**Dimensioni**	**Configurazione pin (femmina)**	
MQDC-406	2 m	Diritto	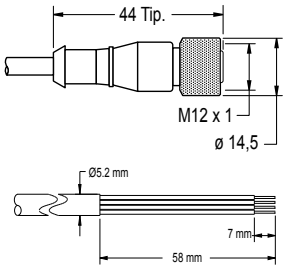	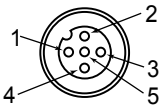	1 = Marrone 2 = Bianco 3 = Blu 4 = Nero 5 = Non usato
MQDC-415	5 m				
MQDC-430	9 m				
MQDC-450	15 m				
MQDC-406RA	2 m	A 90°	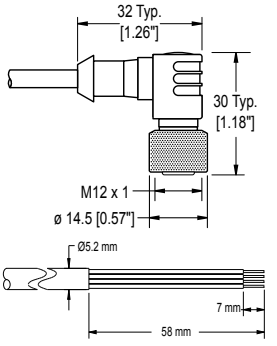	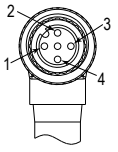	
MQDC-415RA	5 m				
MQDC-430RA	9 m				
MQDC-450RA	15 m				

Moduli di controllo di sicurezza

I moduli di controllo di sicurezza rappresentano una soluzione logica di sicurezza basata su software e interamente configurabile per dispositivi di monitoraggio in applicazioni di sicurezza e non.

Per ulteriori modelli e moduli di espansione XS26, vedere il manuale di istruzioni codice 174868.

© Banner Engineering Corp. Tutti i diritti riservati.
www.bannerengineering.com

Modelli di moduli di controllo di sicurezza

Modelli non espandibili	Modelli espandibili	Descrizione
SC26-2	**XS26-2**	26 I/O convertibili e 2 uscite di sicurezza ridondanti a stato solido
SC26-2d	**XS26-2d**	26 I/O convertibili e 2 uscite di sicurezza ridondanti a stato solido con display
SC26-2e	**XS26-2e**	26 I/O convertibili e 2 uscite di sicurezza ridondanti a stato solido con Ethernet
SC26-2de	**XS26-2de**	26 I/O convertibili e 2 uscite di sicurezza ridondanti a stato solido con display ed Ethernet
SC10-2roe		10 ingressi, 2 uscite di sicurezza a relè ridondanti (3 contatti ciascuno) (compatibili ISD ed Ethernet)
	XS26-ISDd	26 ingressi, 2 uscite di sicurezza ridondanti a stato solido con display, Ethernet e 8 canali ISD

Banner Engineering Corp. - Dichiarazione di garanzia

Per un anno dalla data di spedizione, Banner Engineering Corp. garantisce che i propri prodotti sono privi di qualsiasi difetto, sia nei materiali che nella lavorazione. Banner Engineering Corp. riparerà o sostituirà gratuitamente tutti i propri prodotti di propria produzione riscontrati difettosi al momento del reso al costruttore, durante il periodo di garanzia. La presente garanzia non copre i danni o le responsabilità per l'uso improprio, abuso o applicazione o installazione non corretta del prodotto Banner.

QUESTA GARANZIA LIMITATA È ESCLUSIVA E SOSTITUISCE QUALSIASI ALTRA GARANZIA ESPLICITA O IMPLICITA (IVI COMPRESE, A TITOLO ESEMPLIFICATIVO MA NON LIMITATIVO, LE GARANZIE DI COMMERCIABILITÀ O IDONEITÀ PER UNO SCOPO PARTICOLARE), SIANO ESSE RICONDUCIBILI AL PERIODO DI ESECUZIONE DEL CONTRATTO, DELLA TRATTATIVA O A USI COMMERCIALI.

La presente garanzia è esclusiva e limitata alla riparazione o, a discrezione di Banner Engineering Corp., alla sostituzione del prodotto. **IN NESSUN CASO BANNER ENGINEERING CORP. POTRÀ ESSERE RITENUTA RESPONSABILE VERSO L'ACQUIRENTE O QUALSIASI ALTRA PERSONA O ENTE PER EVENTUALI COSTI AGGIUNTIVI, SPESE, PERDITE, LUCRO CESSANTE, DANNI ACCIDENTALI, CONSEQUENZIALI O SPECIALI IN CONSEGUENZA DI QUALSIASI DIFETTO DEL PRODOTTO O DALL'USO O DALL'INCAPACITÀ DI UTILIZZARE IL PRODOTTO, DERIVANTI DA CONTRATTO, GARANZIA, REQUISITO DI LEGGE, ILLECITO, RESPONSABILITÀ OGGETTIVA, COLPA O ALTRO.**

Banner Engineering Corp. si riserva il diritto di cambiare, modificare o migliorare il design del prodotto, senza assumere alcun obbligo o responsabilità in relazione a ciascuno dei prodotti precedentemente prodotti dalla stessa. L'uso improprio, l'applicazione non corretta o l'installazione di questo prodotto, oppure l'utilizzo del prodotto per applicazioni di protezione del personale qualora questo sia identificato come non adatto a tale scopo, determineranno l'annullamento della garanzia. Eventuali modifiche al prodotto senza il previo esplicito consenso di Banner Engineering Corp. determinerà l'annullamento delle garanzie sul prodotto. Tutte le specifiche riportate nel presente documento sono soggette a modifiche. Banner si riserva il diritto di modificare le specifiche dei prodotti o di aggiornare la documentazione in qualsiasi momento. Le specifiche e le informazioni sul prodotto in inglese annullano e sostituiscono quelle fornite in qualsiasi altra lingua. Per la versione più recente di qualsiasi documento, visitare il sito Web: www.bannerengineering.com.

Per informazioni sui brevetti, consultare la pagina www.bannerengineering.com/patents.

© Banner Engineering Corp. Tutti i diritti riservati.
www.bannerengineering.com