# S4BA Q20-2 屏蔽臂传感器套件

## 数据表

利用 S4BA 屏蔽臂传感器套件，打造一个包含一对 S4B 安全光幕和一个邦纳安全控制器的屏蔽系统。

S4BA 屏蔽臂传感器套件有三种配置：

- L 型配置
- T 型配置
- X 型配置

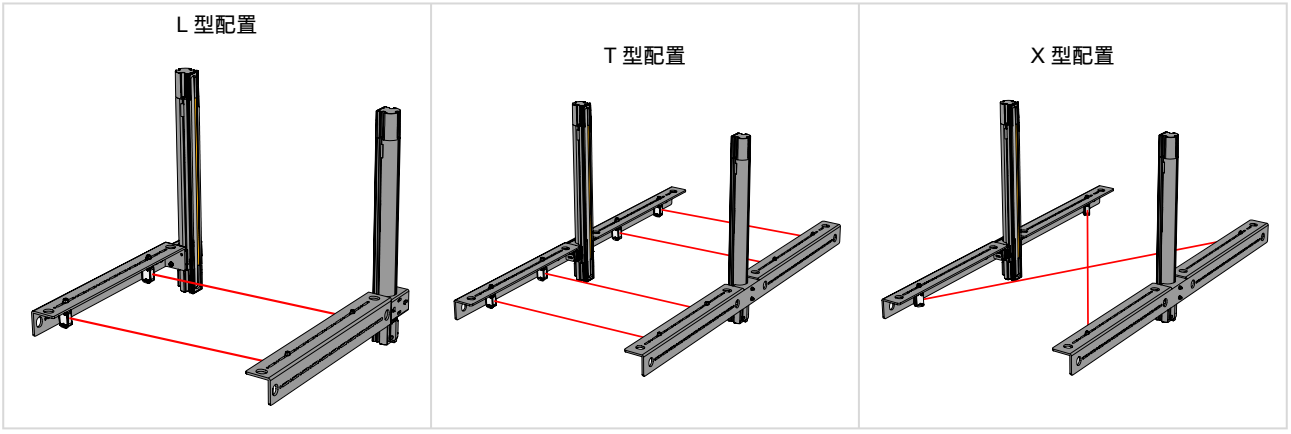


S4B 屏蔽臂传感器套件可直接安装在平面上。这些套件还可以安装在 S4B 安全光幕系统的安装支架 S4BA-MBK-16 上（对于 T 和 X 系统，可直接安装在支架上）。将随附的 Q20-2 传感器和光幕连接到屏蔽装置上。使用 R95-6M125-M128-S4BM 等适当的模制接线盒可简化接线。

标准邦纳 S4BA-Q20-2PLP-Q5 传感器与反射目标（反射板）一起安装在屏蔽臂传感器套件上。S4BA-Q20-2PLP-Q5 传感器为标准 Q20-2 传感器，但配备 600 毫米电缆和快速接头。有关规格和更多信息，请参阅 Q20-2 数据表（部件号 227993）。

## 型号

| 型号 | 说明 | 传感器臂 | 反射板臂 | Q20-2 传感器 (1) | 反射板(2) |
|---|---|---|---|---|---|
| **S4BA-ML-LPQ20** | S4BA L 型配置屏蔽臂套件 | 1 | 1 | 2 | 2 |
| **S4BA-MT-LPQ20** | S4BA T 型配置屏蔽臂套件 | 2 | 2 | 4 | 4 |
| **S4BA-MX-LPQ20** | S4BA X 型配置屏蔽臂套件 | 2 | 2 | 2 | 2 |

随附五金件用来将 Q20-2 传感器和反射板安装到屏蔽臂上。将屏蔽臂连接到 S4B 支架和/或安装表面的五金件由用户提供。

## 安装说明

根据以下说明，使用 L 型屏蔽臂或 T 型和 X 型屏蔽臂安装S4BA Q20-2 屏蔽臂传感器套件。

所有安装用的 M4 五金件均由用户提供。

### 安装 L 型屏蔽臂

安装到 S4BA-MBK-16 支架上。

1. 查看并遵守 S4B 手册 （部件号 230287）中的所有机械安装注意事项。
2. 如手册中的*安装 S4BA-MBK-16 侧装支架*部分中所述，对准 S4BA-MBK-16 支架并进行安装。屏蔽臂可以安装在用来安装 S4B 的支架上，也可以使用额外的支架进行安装。

(1) 预装在传感器臂上。
(2) 预装在反射板臂上。

从原始指令翻译
21-3月-25

© Banner Engineering Corp. 保留所有权利。


ПРОМЭЛЕКТРОНИКА/ sales@prom-elec.com

*安装屏蔽臂*

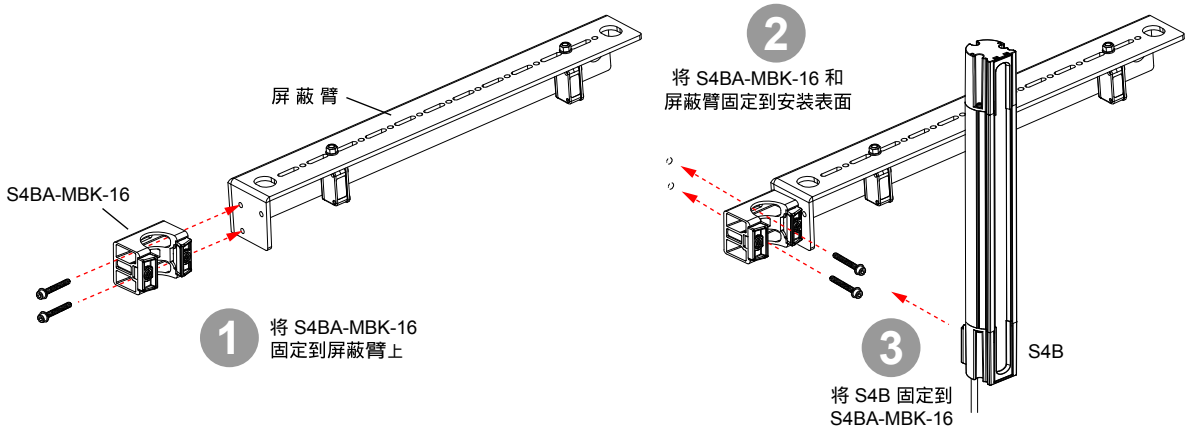


3. 通过用户提供的 M4 五金件将屏蔽臂安装到支架侧面。
4. 将 S4B 装置插入支架，完成 S4B 的安装。
5. 用随附的五金件将 Q20-2 装置和反射板安装到屏蔽臂上。

# 使用 T 型和 X 型屏蔽臂安装

将 T 型和 X 型屏蔽臂与 S4BA-MBK-16 支架一起安装，或与支架分开安装。第一种安装方式是与支架分开安装。第二种方式是与支架一起安装。

## 方式 1：安装在 S4B 后面

1. 查看并遵守 S4B 手册 （部件号 230287）中的所有机械安装注意事项。
2. 如手册中的*安装 S4BA-MBK-16 侧装支架*所述，将屏蔽臂支架与 S4BA-MBK-16 支架的中心线孔对准并安装在同一条直线上。

*安装在 S4B 装置后面*

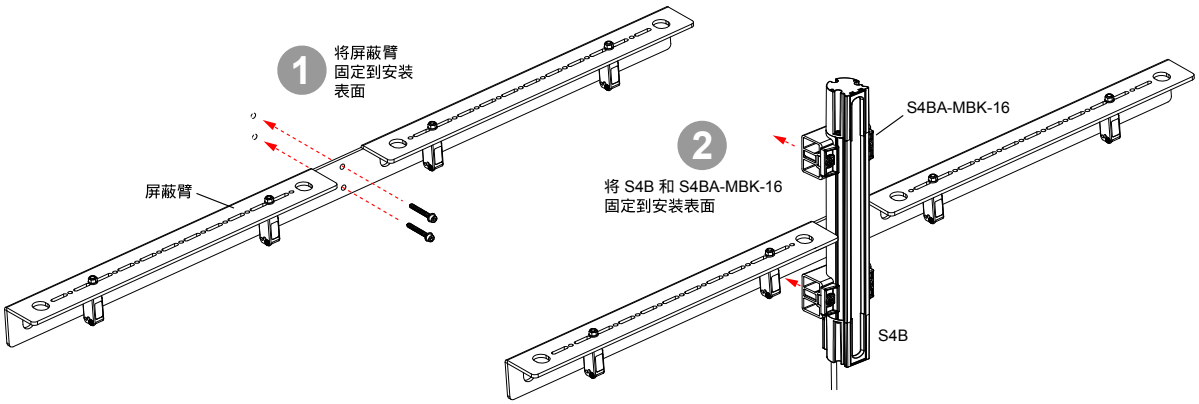


3. 将屏蔽臂支架安装在 S4B 装置后面。
4. 将 S4BA-MBK-16 支架放在装置的目标安装位置（屏蔽臂支架的上方或下方，但不要放在上面）。
5. 用随附的五金件将 Q20-2 装置和反射板安装到屏蔽臂上。

## 方式 2：使用 S4BA-MBK-16 安装

1. 查看并遵守 S4B 手册 （部件号 230287）中的所有机械安装注意事项。
2. 如手册中的*安装 S4BA-MBK-16 侧装支架*所述，将屏蔽臂支架与 S4BA-MBK-16 支架的中心线孔对准并安装在同一条直线上。


© Banner Engineering Corp. 保留所有权利。
www.bannerengineering.com

*使用 S4BA-MBK-16 支架安装*

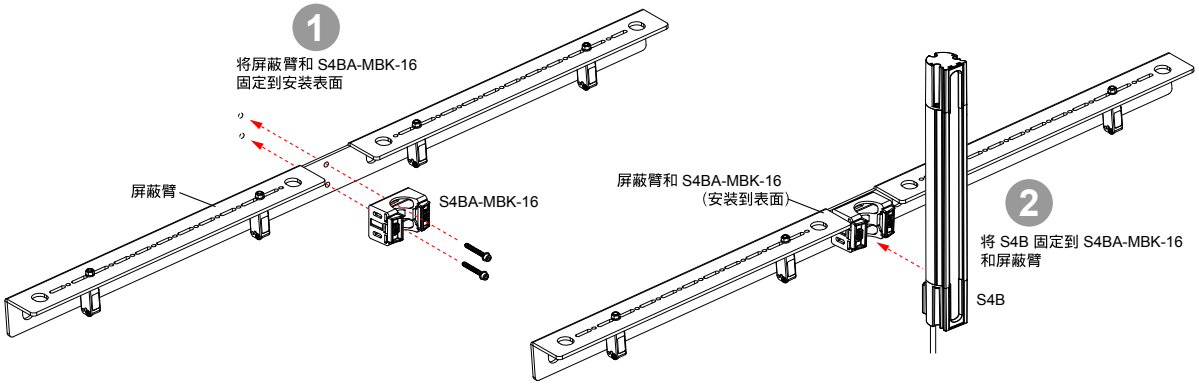


3. 要安装 S4BA-MBK-16 支架和屏蔽臂支架，请将 S4BA-MBK-16 安装在屏蔽臂支架上，然后固定到安装面。
4. 要将其他 S4BA-MBK-16 支架与屏蔽臂安装在一起，请将它们放在屏蔽臂套件随附的隔板上，然后固定到安装面。
5. 将 S4B 装置插入支架，然后按照 S4B 说明完成安装过程。
6. 用随附的五金件将 Q20-2 装置和反射板安装到屏蔽臂上。

## 替代安装方法 - S4BA-Q76 屏蔽臂传感器套件

通过屏蔽臂支架上的孔和槽，将屏蔽臂直接安装在坚固的表面上。

## 接线

| 4 针 M12 公型 | 引脚 | 线材颜色 | 说明 |
|---|---|---|---|
| 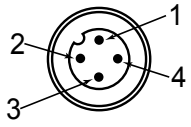 | 1 | 棕 | 24 V |
| | 2 | 白 | 设置为 DO 时，在 Q20-2 看不到反射板时亮起 |
| | 3 | 蓝 | 0 V |
| | 4 | 黑 | 设置为 DO 时，在 Q20-2 看到反射板时亮起 |



## 规格

**结构**

材料：6 GA（4 毫米）铝材

表面处理：黑色阳极氧化处理


© Banner Engineering Corp. 保留所有权利。
www.bannerengineering.com

# 尺寸

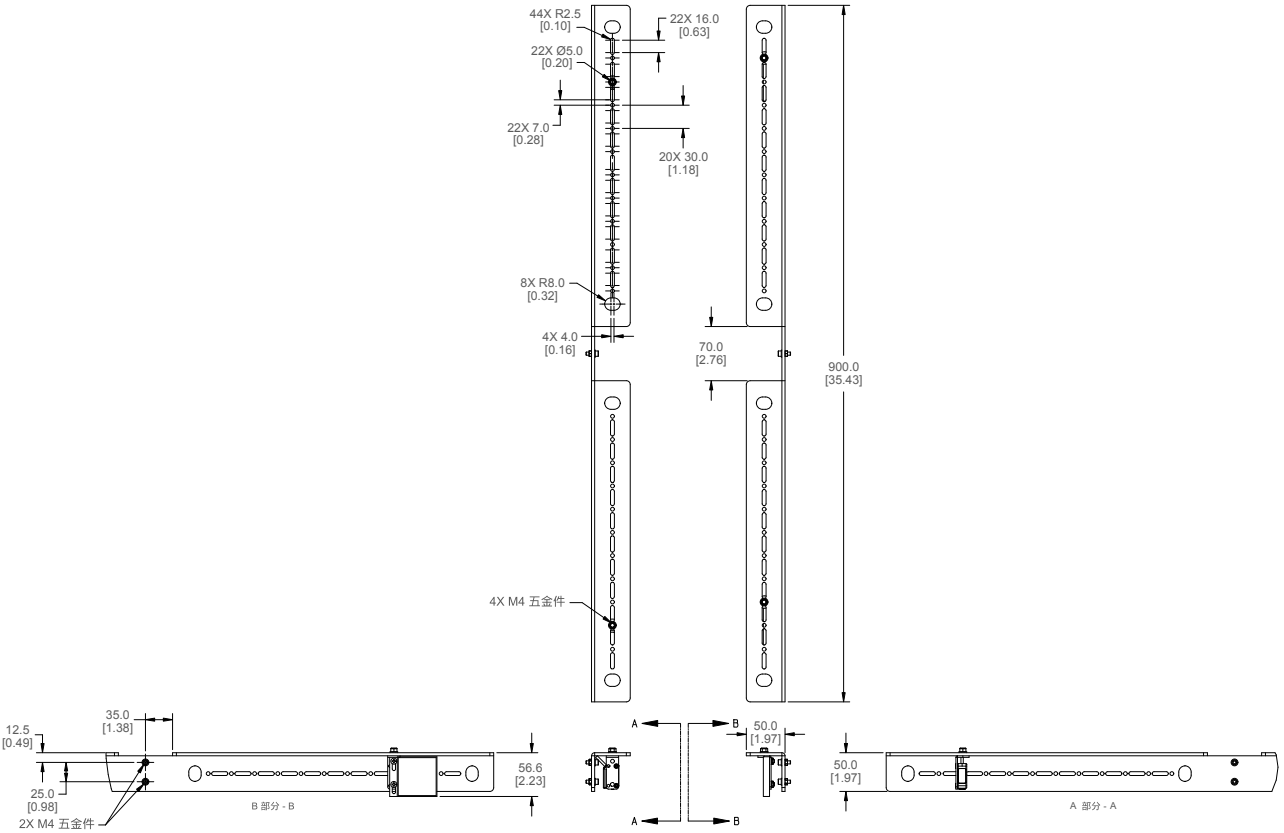


# 屏蔽臂传感器套件的配件

| 型号 | 说明 |
|---|---|
| **R95-6M125-M128-S4BM** | 屏蔽连接盒 |
| **S4BA-Q20-2VPLP-Q5** | Q20-2 反射板式屏蔽传感器，带 600 mm 电缆和 M12 快速接头 |
| **BRT-2x2** | 与屏蔽传感器一起使用的反射板式目标（反射板） |

| **5 针双头 M12 母型至 M12 公型线缆** | | | | | |
|---|---|---|---|---|---|
| **型号** | **长度** | **样式** | **尺寸** | **引脚分布（公型）** | **引脚分布（母型）** |
| **MQDEC-501SS** | 0.31米（1.02英尺） | 公型直式/母型直式 | 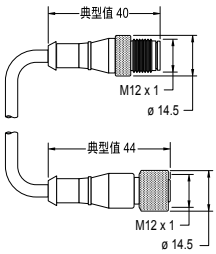 | 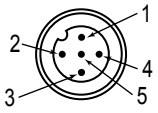 | 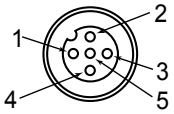 |
| **MQDEC-503SS** | 0.91米（2.99英尺） | | | 1 = 棕<br>2 = 白<br>3 = 蓝 | 4 = 黑<br>5 = 灰 |
| **MQDEC-506SS** | 1.83米（6英尺） | | | | |
| **MQDEC-512SS** | 3.66米（12英尺） | | | | |
| **MQDEC-515SS** | 5米（16.4英尺） | | | | |
| **MQDEC-530SS** | 9米（29.5英尺） | | | | |
| **MQDEC-550SS** | 15米（49.2英尺） | | | | |


© Banner Engineering Corp. 保留所有权利。
www.bannerengineering.com

| 4 针双头 M12 母型至 M12 公型线缆 | | | | |
|---|---|---|---|---|
| **型号** | **长度** | **样式** | **尺寸** | **引脚分布** |
| MQDEC-401SS | 0.31米（1英尺） | 公型直式/母型直式 | 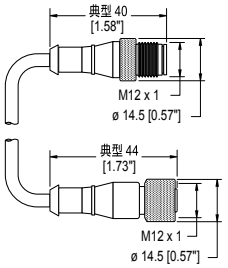 | 母型<br>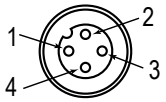<br>公型<br>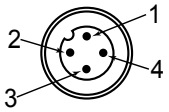<br>1 = 棕<br>2 = 白<br>3 = 蓝<br>4 = 黑<br>c UL us |
| MQDEC-403RS | 0.91米（2.99英尺） | 公型直角/母型直式 | 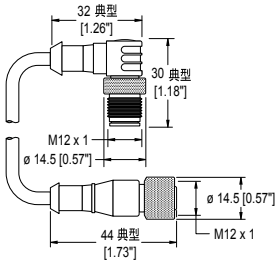 | |
| MQDEC-406RS | 1.83米（6英尺） | | | |
| MQDEC-412RS | 3.66米（12英尺） | | | |
| MQDEC-420RS | 6.10米（20英尺） | | | |
| MQDEC-430RS | 9.14米（30.2英尺） | | | |
| MQDEC-450RS | 15.2米（49.9英尺） | | | |
| MQDEC-403RR | 0.9米（2.9英尺） | 公型直角/母型直角 | 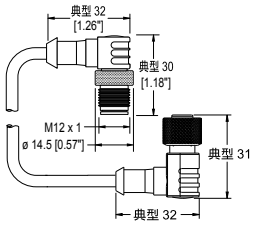 | |
| MQDEC-406RR | 1.8米（5.9英尺） | | | |
| MQDEC-412RR | 3.6米（11.8英尺） | | | |
| MQDEC-420RR | 6.1米（20英尺） | | | |

| 4 针 M12 单头母型线缆 | | | | | |
|---|---|---|---|---|---|
| **型号** | **长度** | **样式** | **尺寸** | **引脚分布（母型）** | |
| MQDC-406 | 2米（6.56英尺） | 直式 | 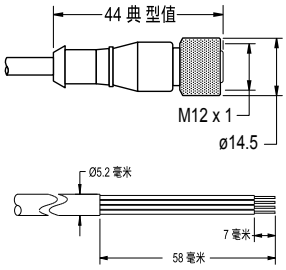 | 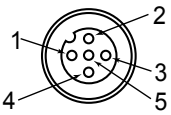 | 1 = 棕<br>2 = 白<br>3 = 蓝<br>4 = 黑<br>5 = 未使用<br>c UL us |
| MQDC-415 | 5米（16.4英尺） | | | | |
| MQDC-430 | 9米（29.5英尺） | | | | |
| MQDC-450 | 15米（49.2英尺） | | | | |
| MQDC-406RA | 2米（6.56英尺） | 直角 | 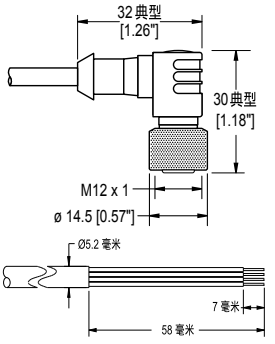 | 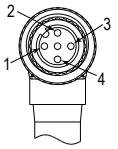 | |
| MQDC-415RA | 5米（16.4英尺） | | | | |
| MQDC-430RA | 9米（29.5英尺） | | | | |
| MQDC-450RA | 15米（49.2英尺） | | | | |

# 安全控制器

安全控制器提供可以全面配置且基于软件的安全逻辑解决方案，用于监控安全和非安全设备。

有关其他型号和 XS26 扩展模块，请参见部件号为 174868 的使用手册。


© Banner Engineering Corp. 保留所有权利。
www.bannerengineering.com

*安全控制器型号*

| 不可扩展型号 | 可扩展型号 | 说明 |
|---|---|---|
| **SC26-2** | **XS26-2** | 26 个可转换 I/O 和 2 个冗余固态安全输出 |
| **SC26-2d** | **XS26-2d** | 26 个可转换 I/O 和 2 个冗余固态安全输出，带显示功能 |
| **SC26-2e** | **XS26-2e** | 26 个可转换 I/O 和 2 个冗余固态安全输出，带以太网功能 |
| **SC26-2de** | **XS26-2de** | 26 个可转换 I/O 和 2 个冗余固态安全输出，带显示和以太网功能 |
| **SC10-2roe** | | 10 个输入，2 个冗余继电器安全输出（各 3 个触点）（兼容 ISD 和以太网） |
| | **XS26-ISDd** | 26 个输入，2 个冗余固态安全输出，带显示、以太网和 8 个 ISD 通道 |

# 邦纳公司有限保证

邦纳公司保证自发货之日起的一年内其产品无材料和工艺缺陷。如果邦纳制造的产品在保修期内发现存在缺陷，邦纳将对返厂的产品进行免费维修或更换。本保修不涵盖因误用、滥用或应用或安装邦纳产品不当所致的损害或责任。

**本有限保证具有排他性，将取代任何其它明示或暗示（包括任何适销性或特定用途适用性的质保）的保证，以及因交易过程、按惯例或行业常规而带来的隐式保证。**

本保证具有排他性且仅限于维修或更换（由邦纳公司酌情处理）。**在任何情况下，邦纳公司 都不对买方或任何其他个人或实体因任何产品缺陷或使用或无法使用产品造成的任何额外成本、费用、损失、利润损失或任何间接、直接或特殊损害负责，无论是否涉及合同或保证、法规、侵权行为、严格责任、疏忽或其他。**

邦纳公司保留变更、修改或改进产品设计的权利，且不承担与邦纳公司以前生产的任何产品有关的任何义务或责任。任何误用、滥用或不当应用或安装本产品，或在本产品被确定为不用于此类目的的情况下将本产品用于个人保护应用，将导致产品保证失效。未经邦纳明确批准，对本产品进行任何修改都将导致产品保证失效。文中所有规格可能会有更改；邦纳保留随时修改产品规格或更新文档的权利。英文版的规格和产品信息优先于其它语言版本。关于文档的最新版本，请参考：www.bannerengineering.com。

有关专利信息，请参见 www.bannerengineering.com/patents。


© Banner Engineering Corp. 保留所有权利。
www.bannerengineering.com