Caratteristiche

Modello in linea



Modello “T”



- Distribuzione della potenza a più dispositivi
- Design robusto sovrastampato
- Disponibile nelle versioni con corpo splitter in linea e a “T”
- Connessioni a 5 pin M12 L-Code in grado di trasportare 16 A

Modelli

Modello	Porte femminili	Porta di ingresso maschio	Cablaggio
R50-2M125L-M125-P	Due connettori a sgancio rapido 5 pin L-Code M12 femmina, orientati in linea	Un connettore a sgancio rapido 5 pin M12 L-Code maschio	Parallelo
R50T-2M125L-M125-P	Due connettori a sgancio rapido 5 pin L-Code M12 femmina, orientati a “T”		

Installazione meccanica

Installare il dispositivo Splitter per consentire l'accesso per controlli funzionali, manutenzione, assistenza o sostituzione.

I dispositivi di fissaggio non sono compresi nella fornitura. I dispositivi di fissaggio devono essere sufficientemente robusti da evitare rotture. Si raccomanda l'uso di elementi di fissaggio o dispositivi di bloccaggio permanenti per evitare l'allentamento o lo spostamento del dispositivo. Il foro di montaggio (4,5 mm) nei dispositivi Splitter è adatto a viti M4 (n. 8). Per determinare la lunghezza minima della vite, vedere la figura sottostante.

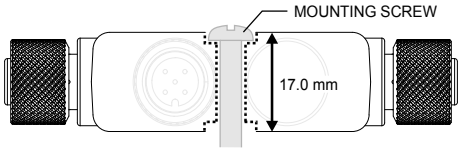

Nota: La linea tratteggiata indica il profilo della svasatura.

ATTENZIONE: Non serrare eccessivamente la vite di fissaggio dei dispositivo Splitter durante l'installazione. Un serraggio eccessivo può influire sulle prestazioni del dispositivo Splitter.

Cablaggio

Modello in linea

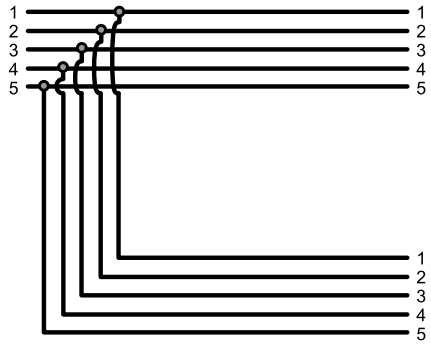

Modello “T”

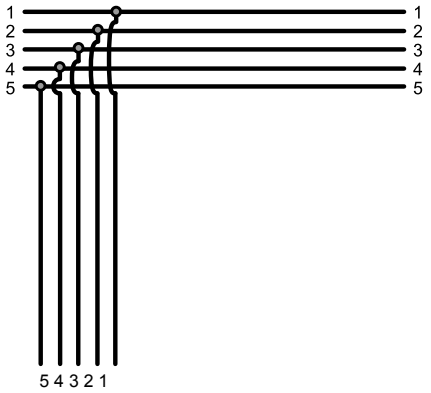

© Banner Engineering Corp. Tutti i diritti riservati.
www.bannerengineering.com

ПРОМЭЛЕКТРОНИКА/ sales@prom-elec.com

Specifiche

Intervallo ingresso in tensione
60 Vcc

Massima corrente
16 A

Esecuzione
Materiale connessione: ottone nichelato
Corpo della custodia: TPU nero

Vibrazioni e urti meccanici
Conforme ai requisiti IEC 60068-2-6 (vibrazioni: 10 Hz - 55 Hz, ampiezza 0,5 mm, scansione 5 minuti, pausa 30)
Conforme ai requisiti IEC 60068-2-27 (urti: 15 G, durata 11 ms, semionda sinusoidale)

Grado di protezione
IP65, IP67, IP68

Condizioni di esercizio
da –40 °C a +70 °C
Max. umidità relativa 90% a +70°C (senza condensa)
Temperatura di immagazzinamento: da –40 °C a +80 °C

Certificazioni

Banner Engineering BV
Park Lane, Culliganlaan 2F bus 3
1831 Diegem, BELGIUM

Dimensioni

Se non diversamente specificato, tutte le misure indicate sono in millimetri (pollici). Le misure fornite sono soggette a modifiche.

Modello in linea

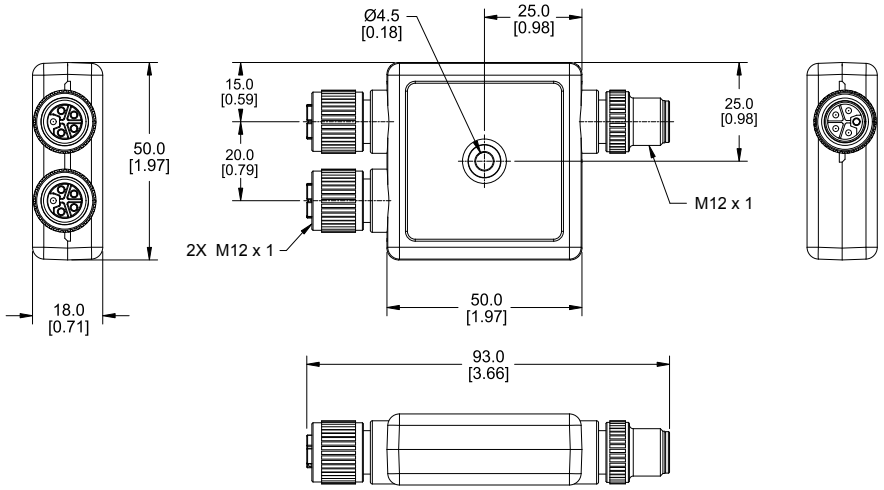

Modello “T”

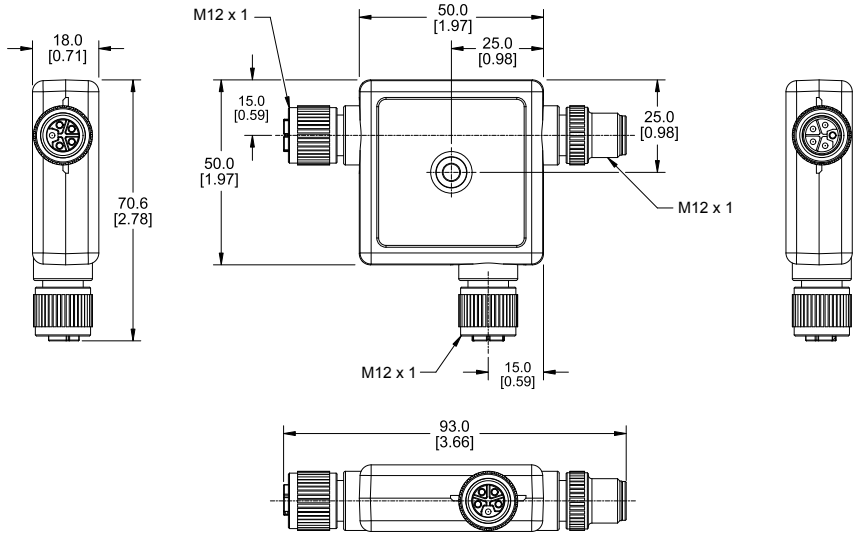

© Banner Engineering Corp. Tutti i diritti riservati.
www.bannerengineering.com

Accessori

Set cavo

Set cavo 5 pin L-Code, con connettore a un'estremità, M12 femmina				
Modello	**Lunghezza**	**Dimensioni (mm)**	**Configurazione pin (femmina)**	
BCP-M12LF5-14-1	1 m	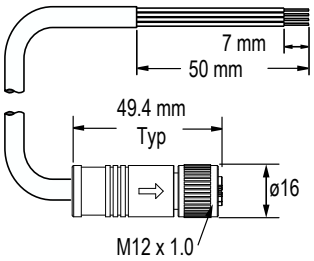	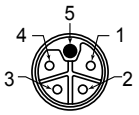	1 = Marrone 2 = Bianco 3 = Blu 4 = Nero 5 = Giallo/Verde guaina = treccia
BCP-M12LF5-14-2	2 m			
BCP-M12LF5-14-5	5 m			
BCP-M12LF5-14-10	10 m			
BCP-M12LF5-14-15	15 m			
BCP-M12LF5-14-20	20 m			

Set cavo 5 pin L-Code, con connettore a un'estremità, M12 maschio				
Modello	**Lunghezza**	**Dimensioni (mm)**	**Layout dei pin (maschio)**	
BCP-M12LM5-14-1	1 m	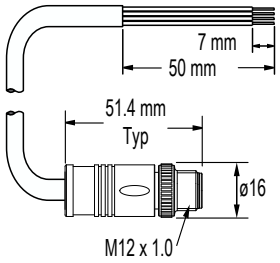	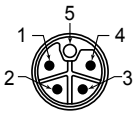	1 = Marrone 2 = Bianco 3 = Blu 4 = Nero 5 = Giallo/Verde guaina = treccia
BCP-M12LM5-14-2	2 m			
BCP-M12LM5-14-5	5 m			
BCP-M12LM5-14-10	10 m			
BCP-M12LM5-14-15	15 m			
BCP-M12LM5-14-20	20 m			

Set cavo 5 pin L-Code con connettore a entrambe le estremità, da M12 femmina a M12 maschio				
Modello	**Lunghezza**	**Dimensioni (mm)**	**Configurazione pin (femmina)**	**Layout dei pin (maschio)**
BCP-M12LF5-M12LM5-14-1	1 m	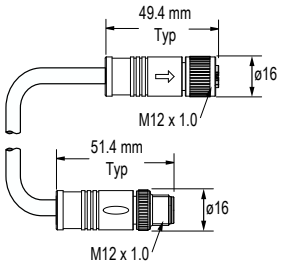	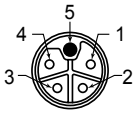 1 = Marrone 2 = Bianco 3 = Blu 4 = Nero 5 = Giallo/Verde guaina = treccia	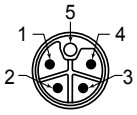 1 = Marrone 2 = Bianco 3 = Blu 4 = Nero 5 = Giallo/Verde guaina = treccia
BCP-M12LF5-M12LM5-14-2	2 m			
BCP-M12LF5-M12LM5-14-5	5 m			
BCP-M12LF5-M12LM5-14-10	10 m			
BCP-M12LF5-M12LM5-14-15	15 m			
BCP-M12LF5-M12LM5-14-20	20 m			

Manutenzione e assistenza

Non utilizzare detergenti a base alcolica. L'unità Splitter è esente da manutenzione.

Banner Engineering Corp. - Dichiarazione di garanzia

Per un anno dalla data di spedizione, Banner Engineering Corp. garantisce che i propri prodotti sono privi di qualsiasi difetto, sia nei materiali che nella lavorazione. Banner Engineering Corp. riparerà o sostituirà gratuitamente tutti i propri prodotti di propria produzione riscontrati difettosi al momento del reso al costruttore, durante il periodo di garanzia. La presente garanzia non copre i danni o le responsabilità per l'uso improprio, abuso o applicazione o installazione non corretta del prodotto Banner.

QUESTA GARANZIA LIMITATA È ESCLUSIVA E SOSTITUISCE QUALSIASI ALTRA GARANZIA ESPLICITA O IMPLICITA (IVI COMPRESE, A TITOLO ESEMPLIFICATIVO MA NON LIMITATIVO, LE GARANZIE DI COMMERCIABILITÀ O IDONEITÀ PER UNO SCOPO PARTICOLARE), SIANO ESSE RICONDUCIBILI AL PERIODO DI ESECUZIONE DEL CONTRATTO, DELLA TRATTATIVA O A USI COMMERCIALI.

La presente garanzia è esclusiva e limitata alla riparazione o, a discrezione di Banner Engineering Corp., alla sostituzione del prodotto. **IN NESSUN CASO BANNER ENGINEERING CORP. POTRÀ ESSERE RITENUTA RESPONSABILE VERSO L'ACQUIRENTE O QUALSIASI ALTRA PERSONA O ENTE PER EVENTUALI COSTI AGGIUNTIVI, SPESE, PERDITE, LUCRO CESSANTE, DANNI ACCIDENTALI, CONSEQUENZIALI O SPECIALI IN CONSEGUENZA DI QUALSIASI DIFETTO DEL PRODOTTO O DALL'USO O DALL'INCAPACITÀ DI UTILIZZARE IL PRODOTTO, DERIVANTI DA CONTRATTO, GARANZIA, REQUISITO DI LEGGE, ILLECITO, RESPONSABILITÀ OGGETTIVA, COLPA O ALTRO.**

Banner Engineering Corp. si riserva il diritto di cambiare, modificare o migliorare il design del prodotto, senza assumere alcun obbligo o responsabilità in relazione a ciascuno dei prodotti precedentemente prodotti dalla stessa. L'uso improprio, l'applicazione non corretta o l'installazione di questo prodotto, oppure l'utilizzo del prodotto per applicazioni di protezione del personale qualora questo sia identificato come non adatto a tale scopo, determineranno l'annullamento della garanzia. Eventuali modifiche al prodotto senza il previo esplicito consenso di Banner Engineering Corp. determinerà l'annullamento delle garanzie sul prodotto. Tutte le specifiche riportate nel presente documento sono soggette a modifiche. Banner si riserva il diritto di modificare le specifiche dei prodotti o di aggiornare la documentazione in qualsiasi momento. Le specifiche e le informazioni sul prodotto in inglese annullano e sostituiscono quelle fornite in qualsiasi altra lingua. Per la versione più recente di qualsiasi documento, visitare il sito Web: www.bannerengineering.com.

Per informazioni sui brevetti, consultare la pagina www.bannerengineering.com/patents.

© Banner Engineering Corp. Tutti i diritti riservati.
www.bannerengineering.com