LC65 LED-Dimmermodul

Datenblatt

Impulsbreitenmodulations- (PWM-)Intensitätssteuerung

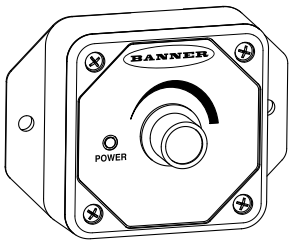

- 3-adrige Dimmer sind mit PWM-Ausführungen zahlreicher LED-Lampen von Banner kompatibel
- 2-adrige Dimmer sind mit WLS15-Standardausführungen und bestimmten Anzeigen kompatibel
- Intensitätssteuerung (0 bis 100 %) bei vielen Leuchten gleichzeitig
- Kompakt und einfach zu installieren
- Hochfrequenz-PWM sorgt für flimmerfreie Beleuchtung

Modelle

Modell	Impulsbreitenmodulationstyp	Verbinder
LC65P1T	3-adrig	Klemmenblock
LC65P2T	2-adrig	
LC65P1Q5	3-adrig	(1) 150 mm (6 Zoll) PVC-Kabel mit 5-poligem M12-Steckverbinder mit Buchse, Edelstahl
LC65P2Q5	2-adrig	(1) 150 mm (6 Zoll) PVC-Kabel mit 4-poligem M12-Schnellstecker aus Edelstahl

Schaltpläne

Steckverbindergeräte			
Stecker – Eingang	**Pin**	**Kabelfarbe**	**Anschluss**
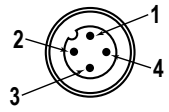	1	Braun	12 V DC/30 V DC
	3	Blau	DC-Common
	4	Schwarz	Nicht belegt
	2	Weiß	Nicht belegt

Steckverbindergeräte				
Buchse – Ausgang	**Pin**	**Kabelfarbe**	**Anschluss: 2-adrig**	**Anschluss: 3-adrig**
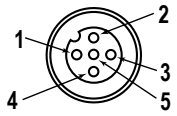	1	Braun	Impulsbreitenmodulation (PWM) Ausgang	12 V DC/30 V DC
	3	Blau	DC-Common	DC-Common
	4	Schwarz	Nicht belegt	Impulsbreitenmodulation (PWM) Ausgang
	2	Weiß	Nicht belegt	Nicht belegt
	5	Kein Anschluss	Nicht belegt	Nicht belegt

2-adrige Ausführungen

Mit LED-Leuchte(n) mit Stromversorgung über den Kontroller

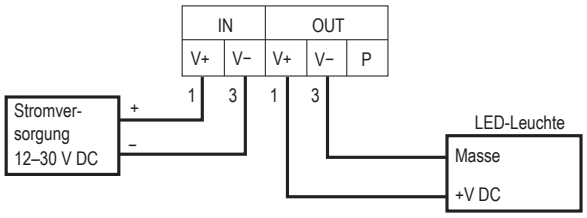

Aus dem Originaldokument übersetzt
177086_DE Rev. E

2022-5-16

ПРОМЭЛЕКТРОНИКА/ sales@prom-elec.com

3-adrige Ausführungen

Mit LED-Leuchte(n) mit Stromversorgung über den Kontroller

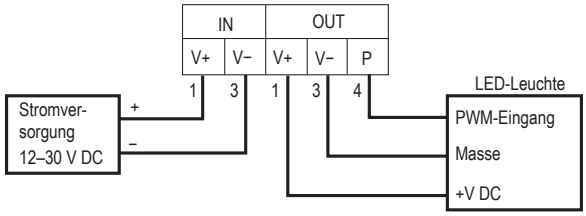

Mit LED-Leuchte(n) mit externer Stromversorgung

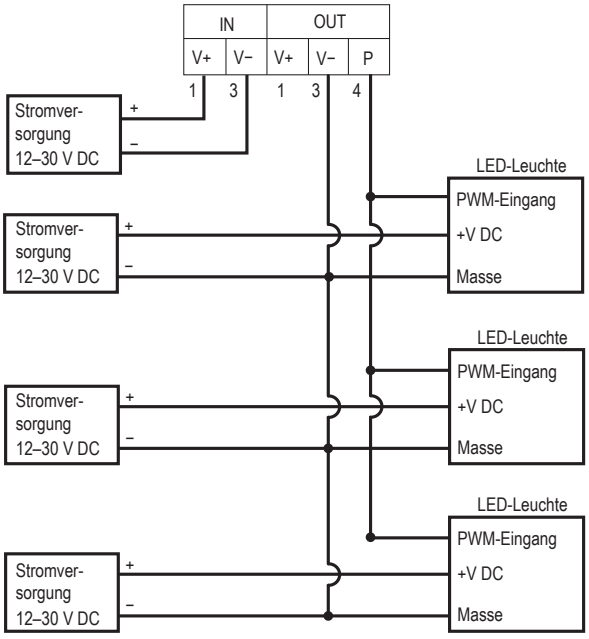

Spezifikationen

Versorgungsspannung
12 V DC/30 V DC

Versorgungsstrom
30 mA

Maximaler Durchladestrom
4 A

Maximaler PWM-Ausgangsstrom
3-adrige Ausführungen: 150 mA
2-adrige Ausführungen: 4 A

Schaltfrequenz
300 Hz

Dimmbereich
0 % bis 100 %

Einstellungen
270°-Potentiometer

Bauart
ABS-Gehäuse

Anzeigen
Betriebsspannungs-LED: Grün

Betriebsbedingungen
–20 °C bis +60 °C (–4 °F bis +140 °F)
95 % bei +50 °C maximale relative Luftfeuchtigkeit (nicht kondensierend)

Schutzart
IP20

Zertifizierungen

Abmessungen

Abbildung 1. Modelle mit Anschlussklemmenblock

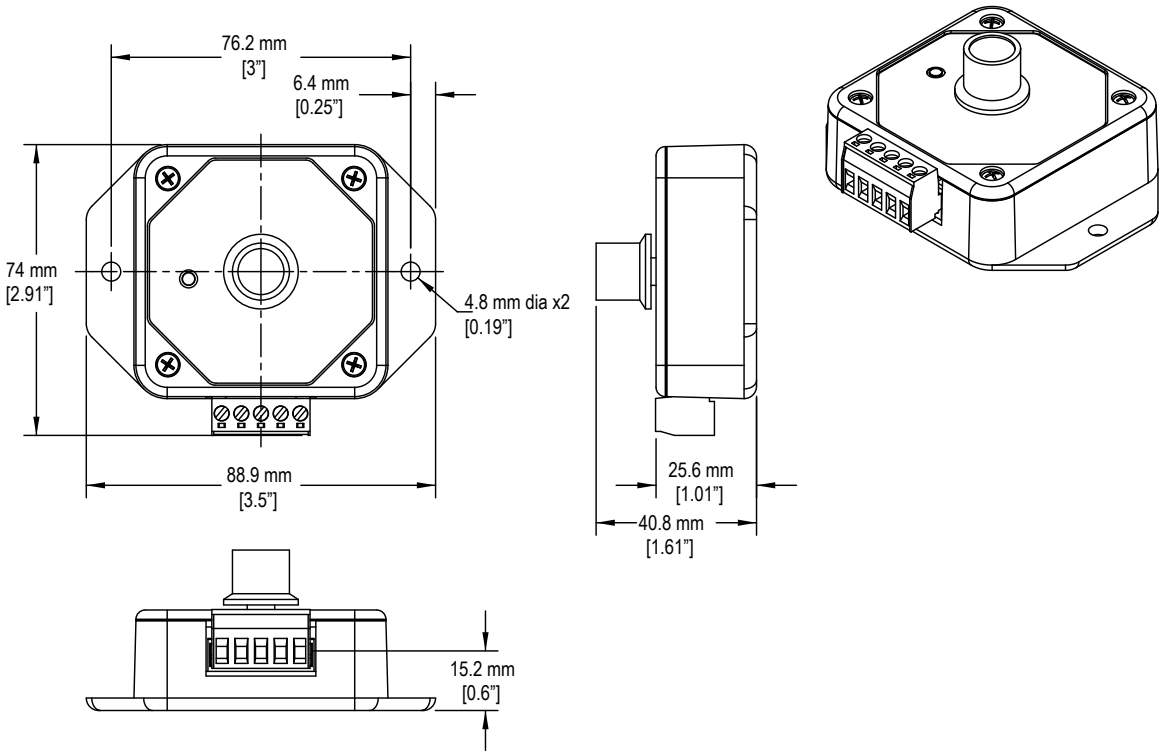

Abbildung 2. Kabelgebundene Modelle

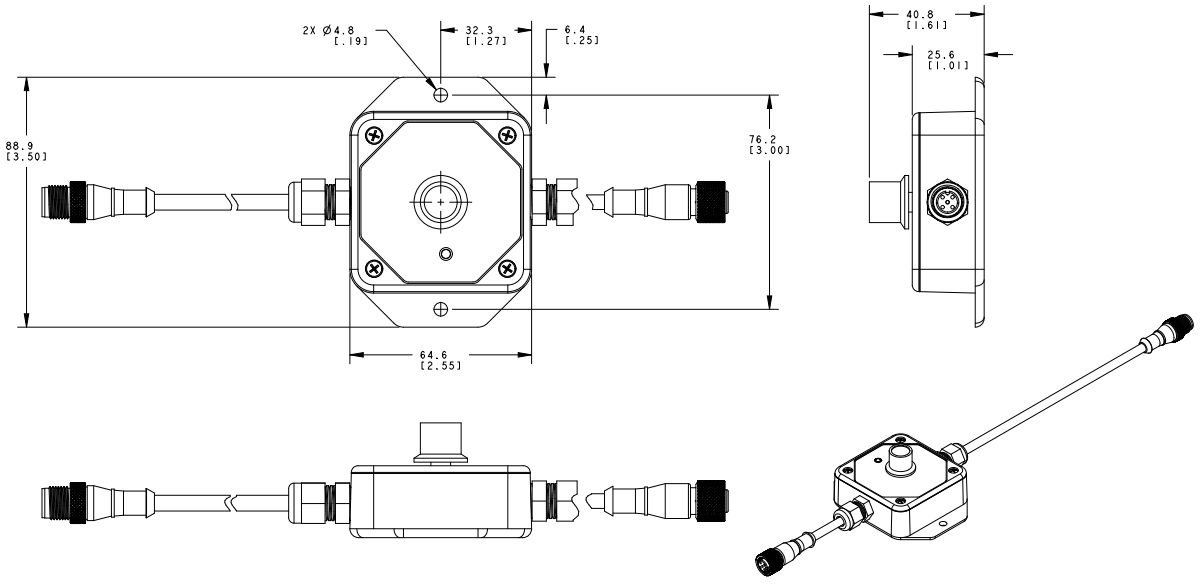

Alle Maße sind in Millimetern [Zoll] aufgeführt, sofern nichts anderes angegeben ist.

Beschränkte Garantie der Banner Engineering, Corp.

Die Banner Engineering Corp. gewährt auf ihre Produkte ein Jahr Garantie ab Versanddatum für Material- und Herstellungsfehler. Innerhalb dieser Garantiezeit wird die Banner Engineering Corp. alle Produkte aus der eigenen Herstellung, die zum Zeitpunkt der Rücksendung an den Hersteller innerhalb der Garantiedauer defekt sind, kostenlos reparieren oder austauschen. Diese Garantie gilt nicht für Schäden oder Verbindlichkeiten aufgrund von Missbrauch, unsachgemäßem Gebrauch oder unsachgemäßer Anwendung oder Installation des Banner-Produkts.

DIESE BESCHRÄNKTE GARANTIE IST AUSSCHLIESSLICH UND ERSETZT SÄMTLICHE ANDEREN AUSDRÜCKLICHEN UND STILLSCHWEIGENDEN GARANTIEN (INSBESONDERE GARANTIEN ÜBER DIE MARKTTAUGLICHKEIT ODER DIE EIGNUNG FÜR EINEN BESTIMMTEN ZWECK), WOBEI NICHT MASSGEBLICH IST, OB DIESE IM ZUGE DES KAUFABSCHLUSSES, DER VERHANDLUNGEN ODER DES HANDELS AUSGESPROCHEN WURDEN.

Diese Garantie ist ausschließlich und auf die Reparatur oder – im Ermessen von Banner Engineering Corp. – den Ersatz beschränkt. **IN KEINEM FALL HAFTET DIE BANNER ENGINEERING CORP. GEGENÜBER DEM KÄUFER ODER EINER ANDEREN NATÜRLICHEN ODER JURISTISCHEN PERSON FÜR ZUSATZKOSTEN, AUFWENDUNGEN, VERLUSTE, GEWINNEINBUSSEN ODER BEILÄUFIG ENTSTANDENE SCHÄDEN, FOLGESCHÄDEN ODER BESONDERE SCHÄDEN, DIE SICH AUS PRODUKTMÄNGELN ODER AUS DEM GEBRAUCH ODER DER UNFÄHIGKEIT ZUM GEBRAUCH DES PRODUKTS ERGEBEN. DABEI IST NICHT MASSGEBLICH, OB DIESE IM RAHMEN DES VERTRAGS, DER GARANTIE, DER GESETZE, DURCH ZUWIDERHANDLUNG, STRENGE HAFTUNG, FAHRLÄSSIGKEIT ODER AUF ANDERE WEISE ENTSTANDEN SIND.**

Die Banner Engineering Corp. behält sich das Recht vor, das Produktmodell zu verändern, zu modifizieren oder zu verbessern, und übernimmt dabei keinerlei Verpflichtungen oder Haftung bezüglich eines zuvor von der Banner Engineering Corp. gefertigten Produkts. Der Missbrauch, unsachgemäße Gebrauch oder die unsachgemäße Anwendung oder Installation dieses Produkts oder der Gebrauch dieses Produkts für Personenschutzanwendungen, wenn das Produkt als für besagte Zwecke nicht beabsichtigt gekennzeichnet ist, führt zum Verlust der Produktgarantie. Jegliche Modifizierungen dieses Produkts ohne vorherige ausdrückliche Genehmigung von Banner Engineering Corp führen zum Verlust der Produktgarantien. Alle in diesem Dokument veröffentlichten Spezifikationen können sich jederzeit ändern. Banner behält sich das Recht vor, die Produktspezifikationen jederzeit zu ändern oder die Dokumentation zu aktualisieren. Die Spezifikationen und Produktinformationen in englischer Sprache sind gegenüber den entsprechenden Angaben in einer anderen Sprache maßgeblich. Die neuesten Versionen aller Dokumentationen finden Sie unter: www.bannerengineering.com.

Informationen zu Patenten finden Sie unter www.bannerengineering.com/patents.

© Banner Engineering Corp. Alle Rechte vorbehalten