Kit de supports pour capteurs d'inhibition SGSA-LXT

Fiche technique

Utilisez les kits de supports pour capteurs d'inhibition SGSA comme accessoires d'inhibition pour les modèles SGS avec inhibition intégrée de Banner. Ces kits de supports SGSA sont disponibles en 4 configurations :

- Configuration en L (côté droit)
- Configuration en L (côté gauche)
- Configuration en T
- Configuration en X

Configuration en L (côté droit)

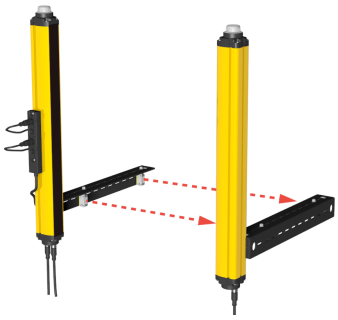

Configuration en L (côté gauche)

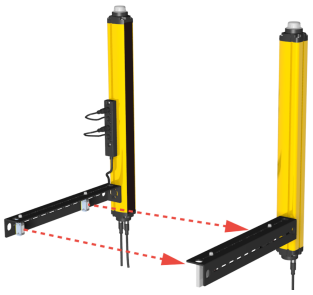

Configuration en T

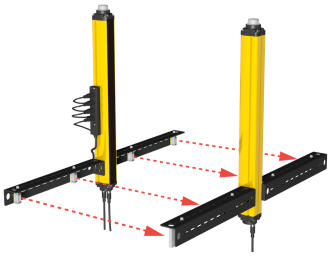

Configuration en X

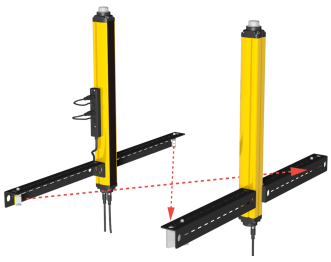

Fixez les supports pour capteurs d'inhibition SGS de Banner directement sur les rainures en T du boîtier des modèles SGS avec inhibition intégrée de Banner à l'aide des écrous en T et des fixations fournis. Raccordez les capteurs Q20 inclus à l'aide du boîtier de raccordement de l'inhibition ou de séparateurs adaptés.

Les capteurs Q20 de Banner, spécialement modifiés pour le système SGS, sont installés sur les supports prévus à cette fin avec des cibles rétro-réfléchissantes (réflecteurs). Le capteur Q20 modifié possède un brochage unique et un câble de 600 mm avec un raccord QD M12/Euro à 4 broches. Il est configuré pour un gain de détection total (par exemple le potentiomètre a été retiré) afin de fonctionner avec les modèles SGS avec inhibition intégrée.

Reportez-vous à la fiche technique du capteur Q20 (réf. *127816*) pour découvrir les spécifications du capteur et d'autres informations techniques.

Modèles

Modèle	Description	Supports pour capteurs	Supports pour réflecteurs	Capteurs Q20[1]	Réflecteurs[2]
SGSA-ML-L-LPQ20	Kit de supports pour capteurs d'inhibition configurés en L SGSA - Côté gauche	1	1	2	2
SGSA-ML-R-LPQ20	Kit de supports pour capteurs d'inhibition configurés en L SGSA - Côté droit	1	1	2	2
SGSA-MT-LPQ20	Kit de supports pour capteurs d'inhibition configurés en T SGSA	2	2	4	4
SGSA-MX-LPQ20	Kit de supports pour capteurs d'inhibition configurés en X SGSA	2	2	2	2

Écrous en T et fixations inclus pour raccorder les supports pour capteurs d'inhibition aux modèles SGS avec inhibition intégrée.

Câblage

Raccord QD mâle de type M12/Euro à 4 broches	Broche	Couleur du fil	Description
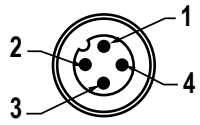	1	Marron	24 V
	2	Blanc	ON lorsque le capteur Q20 voit le réflecteur ; LED jaune allumée
	3	Bleu	0 V
	4	Noir	ON lorsque le capteur Q20 ne voit pas le réflecteur ; LED jaune éteinte

1 Préinstallés sur les supports pour capteurs
2 Préinstallés sur les supports pour réflecteurs

Traduction du document original
205499 Rev. B
2018-8-6

ПРОМЭЛЕКТРОНИКА/ sales@prom-elec.com

Spécifications

Boîtier
Matériau : acier laminé à froid 8 GA
Finition : zinc, noir chromé

Vibrations et chocs
0,35 mm d'amplitude, 10…55 Hz de fréquence, 20 balayages par axe, 1 octave/min (EN 60068-2-6)
1 000 chocs de 16 ms (10g) par axe (EN 60068-2-29)

Dimensions des supports pour capteurs d'inhibition

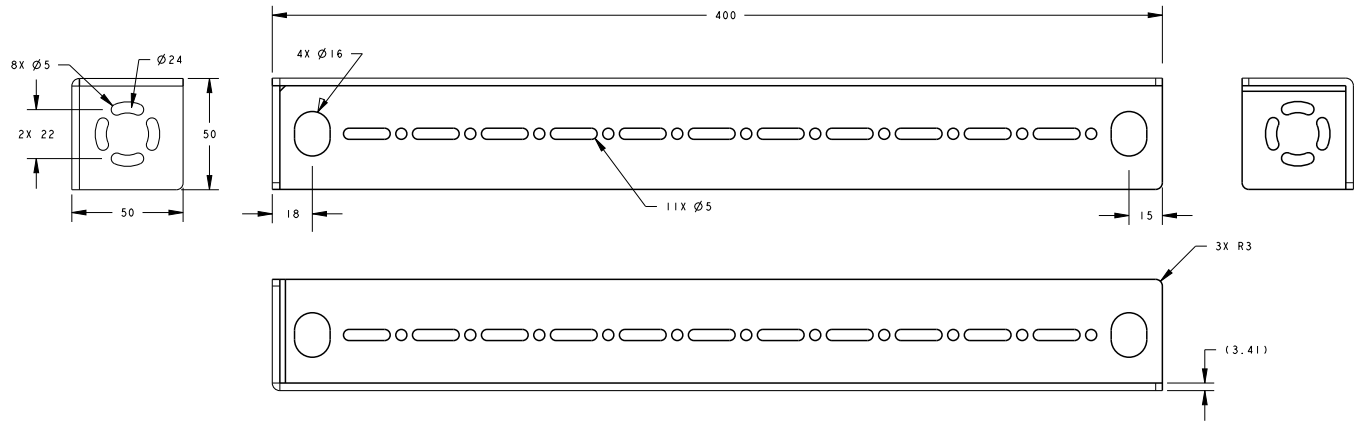

Accessoires pour les kits de supports pour capteurs d'inhibition

Modèle	Description
SGSA-MCB	Boîtier de raccordement de l'inhibition
SGSA-MCB-HW	Kit d'accessoires en option pour le montage du boîtier de raccordement ou les câbles de raccordement de l'inhibition sur la rainure en T de l'unité active ou du récepteur SGS
SGSA-Q20PLPQ5	Capteur d'inhibition rétro-réflectif Q20 avec câble de 600 mm et raccord QD M12/Euro
BRT-2X2	Cible rétro-réfléchissante (réflecteur) à utiliser avec un capteur d'inhibition
SGSA-MCS-2	Câble de raccordement pour les kit de supports pour capteurs d'inhibition configurés en X et en L
SGSA-MCS-4	Câble de raccordement pour les kit de supports pour capteurs d'inhibition configurés en T

Garantie limitée de Banner Engineering Corp.

Banner Engineering Corp. garantit ses produits contre tout défaut lié aux matériaux et à la main d'œuvre pendant une durée de 1 an à compter de la date de livraison. Banner Engineering Corp. s'engage à réparer ou à remplacer gratuitement tout produit défectueux de sa fabrication et renvoyé à l'usine durant la période de garantie. La garantie ne couvre en aucun cas les dommages résultant d'une utilisation ou d'une installation inappropriée, abusive ou incorrecte du produit Banner.

CETTE GARANTIE LIMITÉE EST EXCLUSIVE ET PRÉVAUT SUR TOUTES LES AUTRES GARANTIES, EXPRESSES OU IMPLICITES (Y COMPRIS, MAIS SANS S'Y LIMITER, TOUTE GARANTIE DE QUALITÉ MARCHANDE OU D'ADÉQUATION À UN USAGE PARTICULIER), QUE CE SOIT DANS LE CADRE DE PERFORMANCES, DE TRANSACTIONS OU D'USAGES DE COMMERCE.

Cette garantie est exclusive et limitée à la réparation ou, à la discrétion de Banner Engineering Corp., au remplacement. **EN AUCUNE CIRCONSTANCE, BANNER ENGINEERING CORP. NE SERA TENU RESPONSABLE VIS-À-VIS DE L'ACHETEUR OU TOUTE AUTRE PERSONNE OU ENTITÉ, DES COÛTS SUPPLÉMENTAIRES, FRAIS, PERTES, PERTE DE BÉNÉFICES, DOMMAGES CONSÉCUTIFS, SPÉCIAUX OU ACCESSOIRES RÉSULTANT D'UN DÉFAUT OU DE L'UTILISATION OU DE L'INCAPACITÉ À UTILISER LE PRODUIT, EN VERTU DE TOUTE THÉORIE DE RESPONSABILITÉ DÉCOULANT DU CONTRAT OU DE LA GARANTIE, DE LA RESPONSABILITÉ JURIDIQUE, DÉLICTUELLE OU STRICTE, DE NÉGLIGENCE OU AUTRE.**

Banner Engineering Corp. se réserve le droit de modifier ou d'améliorer la conception du produit sans être soumis à une quelconque obligation ou responsabilité liée à des produits précédemment fabriqués par Banner Engineering Corp. Toute installation inappropriée, utilisation inadaptée ou abusive de ce produit et utilisation du produit aux fins de protection personnelle alors que le produit n'a pas été conçu pour cela annulent la garantie du produit. Toute modification apportée à ce produit sans l'autorisation expresse de Banner Engineering annule les garanties du produit. Toutes les spécifications publiées dans ce document sont susceptibles d'être modifiées. Banner se réserve le droit de modifier à tout moment les spécifications du produit ou la documentation. En cas de différences entre les spécifications et informations produits publiées en anglais et dans une autre langue, la version anglaise prévaut. Pour obtenir la dernière version d'un document, rendez-vous sur notre site : *www.bannerengineering.com*.

© Banner Engineering Corp. Tous droits réservés