Module pour colonne lumineuse avec buzzer programmable TL70

Caractéristiques



- Installation d'un fichier MP3 ou WAV (jusqu'à 4 Mo)
- Lecture séquentielle de plusieurs fichiers
- Mémoire flash reprogrammable à plusieurs reprises
- Compatible avec les systèmes d'exploitation Windows®[1], Linux®[2]ou Mac®[3]
- Transfert de fichiers simple par glisser-déposer
- Réponse en fréquence étendue : 100 Hz - 20 kHz

Modèles

Référence du modèle

Boîtier de segment TL70		Buzzer	Couleur du boîtier
SG-TL70	–	AP = Buzzer programmable	Rien = Noir C = Gris

Par exemple, le SG-TL70-AP (buzzer programmable dans un boîtier noir).

Pour en savoir plus sur l'assemblage d'une colonne lumineuse modulaire TL70, consultez les documents suivants :

- Fiche technique sur l'assemblage d'une colonne lumineuse modulaire TL70 (réf. 182214)
- Fiche technique de la colonne lumineuse modulaire TL70 sans fil (réf. 185469)
- Fiche technique de la colonne lumineuse modulaire TL70 à tension CA universelle (réf. 191349)

Avertissement:

- **Risque de perte auditive**
- La puissance des avertisseurs sonores peut, dans certains cas, entraîner une perte auditive permanente.
- Installez le dispositif suffisamment loin des personnes exposées pour limiter leur exposition tout en conservant son efficacité. Référez-vous au Code OSHA 1910.95 pour consulter les directives concernant les niveaux autorisés d'exposition au bruit sur le lieu de travail.

Configuration des interrupteurs DIP

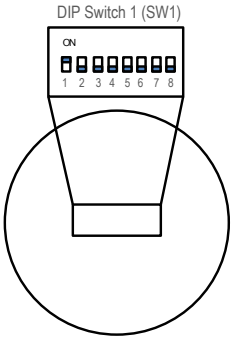

Sélection du canal d'entrée : utilisez les positions 1 à 6 de l'interrupteur SW1 pour sélectionner le canal qui commandera le module sonore. Les positions 7 et 8 ne sont pas utilisées.

(1) Microsoft et Windows sont des marques déposées du groupe Microsoft.
(2) Linux est une marque déposée de la Linux Foundation aux États-Unis et/ou dans d'autres pays.
(3) Mac est une marque déposée d'Apple Inc. aux États-Unis et/ou dans d'autres pays.

Traduction des instructions d'origine
22-sept.-25

© Banner Engineering Corp. Tous droits réservés.
www.bannerengineering.com

p/n: 196627_FR Rev. F

ПРОМЭЛЕКТРОНИКА/ sales@prom-elec.com

Programmation du module sonore de la colonne

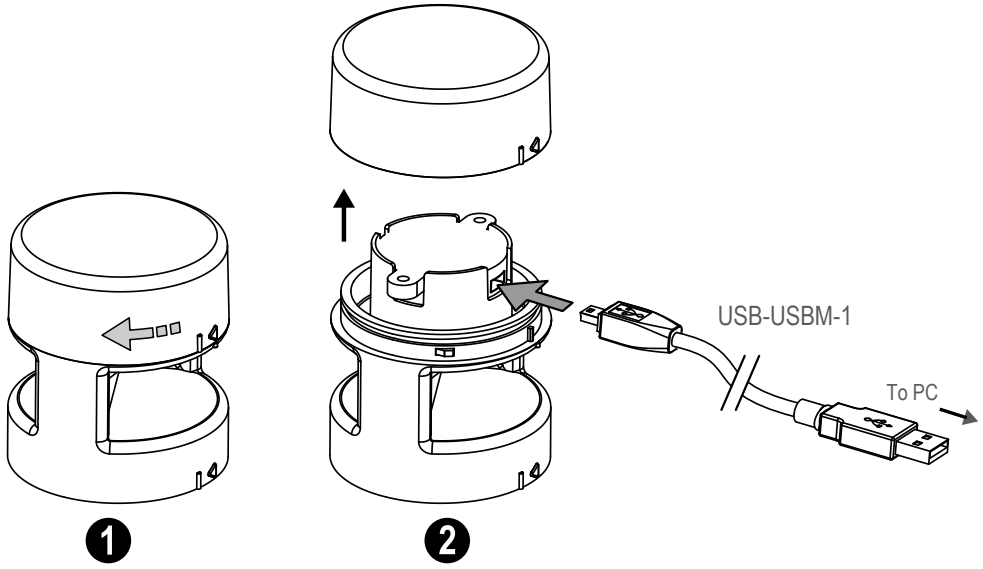

Chargement des fichiers dans le SG-TL70-AP

Le SG-TL7-AP dispose de 4 Mo de mémoire flash embarquée et peut lire n'importe quel fichier audio WAV ou MP3 de 4 Mo ou moins. Si le fichier est trop volumineux, un programme tel qu'Audacity peut être utilisé pour le compresser ou le raccourcir afin d'en diminuer la taille.

Plusieurs fichiers peuvent être chargés sur le SG-TL70-AP. Les fichiers sont lus selon leur nom par ordre alphanumérique.

> **Remarque :** Ajoutez un numéro au début du nom du fichier pour créer l'ordre d'exécution des fichiers. Les fichiers sont lus consécutivement sans aucune pause.

Pour programmer le module :

1. Retirez le couvercle supérieur du module en le faisant tourner dans le sens anti-horaire.
2. Connectez le câble de programmation (USB-USBM-1) de la connexion USB du PC à la mini-connexion USB du module sonore. Le SG-TL70-AP est reconnu par le PC comme un lecteur flash USB. Les pilotes par défaut d'un lecteur USB sont affectés au périphérique, ainsi qu'une lettre de lecteur unique (telle que D :).
3. Faites glisser et déposez les fichiers audio enregistrés sur le PC vers l'emplacement du lecteur USB.
4. Attribuez des numéros à chaque fichier pour désigner leur ordre de lecture, sinon les fichiers sont lus dans l'ordre alphanumérique.
5. Retirez le câble du module audio.
6. Réinstallez le couvercle supérieur en alignant les marques d'alignement saillantes et en tournant dans le sens horaire.
7. Le module sonore est maintenant prêt à être utilisé avec une base CC TL70 compatible ou une base CA à tension universelle.

Lorsque le canal d'entrée sélectionné est activé, le module sonore commence à lire les fichiers dans l'ordre séquentiel.

Spécifications

Tension et intensité d'alimentation

B-TL70 (base CC) : 12 Vcc à 30 Vcc

Courant maximal :
330 mA à 12 Vcc
130 mA à 30 Vcc

B-TL70-Z (base CA à tension universelle) : 100 Vca à 240 Vca ; 50/60 Hz

Courant maximal :
95 mA à 120 Vca et 60 Hz
70 mA à 230 Vca et 50 Hz

Circuit de protection de l'alimentation

Protection contre les tensions parasites

Indice de protection

IP50

Conditions d'utilisation

-20° à +50 °C

Humidité relative maximale de 95% à +50 °C (sans condensation)

Remarque d'utilisation

Réglage du volume : le volume d'un fichier MP3 ou WAV peut être modifié afin d'ajuster l'intensité sonore dans une plage restreinte. Banner ne recommande ni ne promeut aucun logiciel audio en particulier. Toutefois, le logiciel Audacity permet de modifier facilement des fichiers audio existants. Audacity est un logiciel d'édition audio gratuit et open source, disponible en téléchargement à l'adresse suivante : http://www.audacityteam.org/.

Taille des fichiers : les fichiers MP3 requièrent moins de mémoire que les fichiers WAV. La conversion de fichiers au format MP3 permet de stocker davantage de fichiers pour une lecture ultérieure sur l'appareil. Le logiciel Audacity permet de convertir des fichiers WAV en fichiers MP3.

© Banner Engineering Corp. Tous droits réservés.
www.bannerengineering.com

Construction

Segments sonores et couvercles : polycarbonate

Systèmes d'exploitation

Windows (toutes versions)

Linux

Mac

Résistance aux vibrations et aux chocs mécaniques

Vibrations : 10 à 55 Hz avec une amplitude de crête à crête de 0,5 mm selon la norme CEI 60068-2-6

Chocs : demi-onde sinusoïdale 15 G / 11 ms selon la norme IEC 60068-2-27

Certifications

Banner Engineering BV
Park Lane, Culliganlaan 2F bus 3
1831 Diegem, BELGIUM

Turck Banner LTD Blenheim House
Blenheim Court
Wickford, Essex SS11 8YT
GREAT BRITAIN

Alarme

Temps de réponse : 1 seconde

Intensité maximale (normale) à 2,5 kHz :

95 dB à 1 mètre

Plage de fréquences : 100 Hz à 20 kHz Les sons continus de 2 kHz et plus peuvent sembler déformés en raison du taux d'échantillonnage.

Taux d'échantillonnage : 48 kHz

Mémoire flash : plusieurs fichiers (jusqu'à 4 Mo) peuvent être stockés dans un ordre séquentiel pour lecture ultérieure. De plus, le module peut être reprogrammé avec de nouveaux fichiers audio pour lecture ultérieure.

Lecture continue répétée ; redémarre si l'alimentation est coupée puis rétablie.

Fichier préinstallé : tonalité continue à 2,5 kHz

Pour la programmation, utilisez le câble USB-USBM-1 ou un câble USB vers Mini USB équivalent.

Dimensions

Toutes les mesures sont indiquées en millimètres, sauf indication contraire. Les mesures fournies sont susceptibles d'être modifiées.

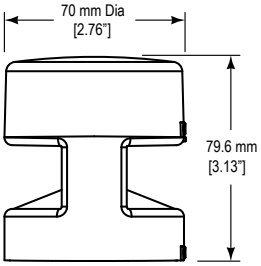

Garantie limitée de Banner Engineering Corp.

Banner Engineering Corp. garantit ses produits contre tout défaut lié aux matériaux et à la main d'œuvre pendant une durée de 1 an à compter de la date de livraison. Banner Engineering Corp. s'engage à réparer ou à remplacer, gratuitement, tout produit défectueux, de sa fabrication, renvoyé à l'usine durant la période de garantie. La garantie ne couvre en aucun cas les dommages résultant d'une utilisation ou d'une installation inappropriée, abusive ou incorrecte du produit Banner.

CETTE GARANTIE LIMITÉE EST EXCLUSIVE ET PRÉVAUT SUR TOUTES LES AUTRES GARANTIES, EXPRESSES OU IMPLICITES (Y COMPRIS, MAIS SANS S'Y LIMITER, TOUTE GARANTIE DE QUALITÉ MARCHANDE OU D'ADÉQUATION À UN USAGE PARTICULIER), QUE CE SOIT DANS LE CADRE DE PERFORMANCES, DE TRANSACTIONS OU D'USAGES DE COMMERCE.

Cette garantie est exclusive et limitée à la réparation ou, à la discrétion de Banner Engineering Corp., au remplacement. **EN AUCUNE CIRCONSTANCE, BANNER ENGINEERING CORP. NE SERA TENU RESPONSABLE VIS-À-VIS DE L'ACHETEUR OU TOUTE AUTRE PERSONNE OU ENTITÉ, DES COÛTS SUPPLÉMENTAIRES, FRAIS, PERTES, PERTE DE BÉNÉFICES, DOMMAGES CONSÉCUTIFS, SPÉCIAUX OU ACCESSOIRES RÉSULTANT D'UN DÉFAUT OU DE L'UTILISATION OU DE L'INCAPACITÉ À UTILISER LE PRODUIT, EN VERTU DE TOUTE THÉORIE DE RESPONSABILITÉ DÉCOULANT DU CONTRAT OU DE LA GARANTIE, DE LA RESPONSABILITÉ JURIDIQUE, DÉLICTUELLE OU STRICTE, DE NÉGLIGENCE OU AUTRE.**

Banner Engineering Corp. se réserve le droit de modifier ou d'améliorer la conception du produit sans être soumis à une quelconque obligation ou responsabilité liée à des produits précédemment fabriqués par Banner Engineering Corp. Toute installation inappropriée, utilisation inadaptée ou abusive de ce produit, mais aussi une utilisation du produit aux fins de protection personnelle alors que le produit n'a pas été conçu à cet effet, entraîneront l'annulation de la garantie du produit. Toute modification apportée à ce produit sans l'autorisation expresse de Banner Engineering annule les garanties du produit. Toutes les spécifications publiées dans ce document sont susceptibles d'être modifiées. Banner se réserve le droit de modifier à tout moment les spécifications du produit ou la documentation. En cas de différences entre les spécifications et les informations produits publiées en anglais et dans une autre langue, la version anglaise prévaut. Pour obtenir la dernière version d'un document, rendez-vous sur notre site : www.bannerengineering.com.

Pour des informations sur les brevets, voir la page www.bannerengineering.com/patents.

© Banner Engineering Corp. Tous droits réservés.
www.bannerengineering.com