Fiche technique de l’indicateur lumineux de la colonne modulaire en ligne TL15

Caractéristiques

La colonne lumineuse modulaire en ligne TL15 est un indicateur lumineux très compact qui peut être utilisé comme dispositif autonome ou connecté en ligne avec une colonne lumineuse, un capteur ou un signal, afin de fournir une indication visuelle et sonore supplémentaire.

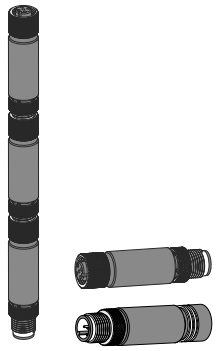

- Indicateur modulaire monochrome segmenté de 15 mm de diamètre avec option sonore intégrée
- Plusieurs dispositifs peuvent être connectés en série pour former une colonne lumineuse.
- La conception surmoulée et robuste du segment lumineux est conforme aux normes IP65, IP67 et IP68
- Chaque modèle possède une broche spécifique unique qui active les LED ou le signal sonore lorsqu’elle est sollicitée.
- Les indicateurs lumineux de la colonne TL15 sont disponibles en quatre couleurs : vert, jaune, rouge et bleu.
- Les segments lumineux fonctionnent sous 12 Vcc ou 24 Vcc et disposent d’entrées bimodales qui peuvent être câblées comme des dispositifs PNP ou NPN.
- Les segments sonores fonctionnent sous 12 Vcc à 30 Vcc et peuvent être câblés comme des dispositifs PNP.

Modèles

Modèles	Fonction du segment (broche d'entrée active)	Connectique
TL15G4Q	Vert (Broche 4)	Connecteurs QD mâles/femelles M12 à 5 broches
TL15Y1Q	Jaune (Broche 1)	
TL15R2Q	Rouge (Broche 2)	
TL15B4Q	Bleu (Broche 4)	
TL15G1Q	Vert (Broche 1)	
TL15Y2Q	Jaune (Broche 2)	
TL15R5Q	Rouge (Broche 5)	
TL15R1Q	Rouge (Broche 1)	
TL15R4Q	Rouge (Broche 4)	
TL15GYRQ	Vert (broche 4), jaune (broche 1), rouge (broche 2)	
TL15BGYRQ	Bleu (broche 4), vert (broche 1), jaune (broche 2), rouge (broche 5)	
TL15A5Q	Signal sonore (Broche 5)	Connecteur QD mâle M12 à 5 broches
TL15A1Q	Signal sonore (Broche 1)	
TL15A2Q	Signal sonore (Broche 2)	
TL15GYRAQ	Vert (broche 4), jaune (broche 1), rouge (broche 2), signal sonore (broche 5)	Segments lumineux : connecteurs QD mâles/femelles M12 à 5 broches
		Segment sonore : connecteur QD mâle M12 à 5 broches

Remarque : Les modèles à trois ou quatre assemblages sont fournis en kit avec des segments séparés.

Câblage

Segments lumineux

Câblage	Brochage	Broche	Couleur du fil	Description*
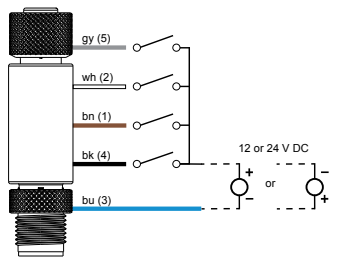	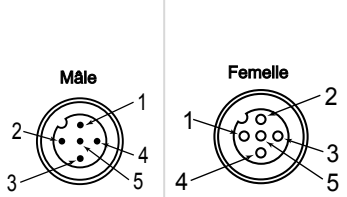	1	Marron	Broche d'entrée bimodale active : 12 Vcc ou 24 Vcc
		2	Blanc	
		4	Noir	
		5	Gris	
		3	Bleu	CC commun

*Continuité entre raccordements mâle et femelle pour les 5 fils, y compris la communication IO-Link. Chaque modèle s’active à partir d’une broche d’entrée. Consultez le tableau des modèles.

Traduction des instructions d'origine
11-juin-25

© Banner Engineering Corp. Tous droits réservés.
www.bannerengineering.com

p/n: 227490 Rev. G

ПРОМЭЛЕКТРОНИКА/ sales@prom-elec.com

Segments sonores

Câblage	Brochage	Broche	Couleur du fil	Description*
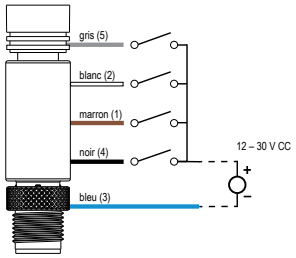	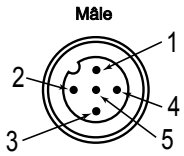	1	Marron	Broche d'entrée PNP active : 12 Vcc à 30 Vcc
		2	Blanc	
		4	Noir	
		5	Gris	
		3	Bleu	CC commun

Spécifications

Tension d'alimentation

Segments lumineux : 12 Vcc (±10%) à 80 mA maximum ou 24 Vcc (±10%) nominal à 40 mA maximum

Segments sonores : 12 Vcc à 30 Vcc

12 Vcc : 55 mA maximum
24 Vcc : 30 mA maximum
30 Vcc : 25 mA maximum

Circuit de protection de l'alimentation

Protection contre l'inversion de polarité et les tensions parasites

Caractéristiques sonores

Fréquence d'oscillation : 2,9 kHz ± 250 Hz

Intensité sonore (normale) : 79 dB à 1 mètre

Une petite LED jaune s'allume lorsque le signal sonore est activé.

Caractéristiques du voyant d'indication

1 couleur

Couleur	Longueur d'onde dominante (nm)	Coordonnées chromatiques[1]		Rendement lumineux (normal à 25°C)
		x	y	
Vert	535	0,216	0,75	18
Jaune	590	0,566	0,423	22
Rouge	620	0,692	0,306	10
Bleu	470	0,134	0,066	3

Connectique

Segments lumineux : connecteur QD mâle/femelle M12 à 5 broches intégré

Segments sonores : Connecteur QD mâle M12 à 5 broches intégré

Construction

Segments lumineux :

Matériau du raccord : laiton nickelé
Corps du connecteur : PVC blanc diffus

Segments sonores :

Matériau du raccord : laiton nickelé
Corps du connecteur : PVC noir translucide
Boîtier du signal sonore : Nylon

Résistance aux vibrations et aux chocs mécaniques

Conforme aux exigences de la norme IEC 60068-2-6 (Vibrations : 10 Hz à 55 Hz, amplitude de 0,5 mm, 5 minutes de balayage, 30 minutes de maintien)

Conforme à la norme IEC 60068-2-27 (Chocs : demi-onde sinusoïdale de 15 G, pendant 11 ms)

[1] Référez-vous au diagramme de chromaticité CIE 1931 ou à la carte de couleurs pour voir la couleur correspondant aux coordonnées chromatiques indiquées.

Indice de protection

Segments lumineux : IP65, IP67, IP68

Segments sonores : IP60

UL type 1

Conditions d'utilisation

Température : −40° à +50 °C

Température de stockage: −40° à +70 °C

Protection contre la surintensité requise

Avertissement: Les raccordements électriques doivent être effectués par du personnel qualifié conformément aux réglementations et codes électriques nationaux et locaux.

Une protection de surintensité doit être fournie par l'installation du produit final, conformément au tableau fourni.

Vous pouvez utiliser un fusible externe ou la limitation de courant pour offrir une protection contre la surtension dans le cas d'une source d'alimentation de classe 2.

Les fils d'alimentation < 24 AWG ne peuvent pas être raccordés.

Pour obtenir un support produit supplémentaire, rendez-vous sur le site www.bannerengineering.com.

Câblage d'alimentation (AWG)	Protection contre la surintensité requise (A)	Câblage d'alimentation (AWG)	Protection contre la surintensité requise (A)
20	5	26	1
22	3	28	0,8
24	1	30	0,5

Certifications

Banner Engineering BV
Park Lane, Culliganlaan 2F bus 3
1831 Diegem, BELGIUM

Turck Banner LTD Blenheim House
Blenheim Court
Wickford, Essex SS11 8YT
GREAT BRITAIN

FCC Partie 15 Classe B - Dispositifs rayonnants involontaires

(Partie 15.105(b)) Cet équipement a été testé et respecte les limites d'un appareil numérique de la classe B conformément à la partie 15 des réglementations de la FCC. Ces limites sont établies pour garantir une protection raisonnable contre les interférences dangereuses dans une installation résidentielle. Cet équipement génère, utilise et peut émettre des fréquences radio et, s'il n'est pas installé ou utilisé conformément aux instructions, peut occasionner des interférences dangereuses sur les communications radio. Il n'existe toutefois aucune garantie qu'aucune interférence ne sera émise dans une installation spécifique. Si cet équipement provoque des interférences dangereuses sur la réception radio ou

© Banner Engineering Corp. Tous droits réservés.
www.bannerengineering.com

télévisée, détectables lors de la mise sous tension puis hors tension de l’équipement, l’utilisateur doit tenter de corriger les interférences en appliquant une ou plusieurs des mesures suivantes :

- réorienter ou déplacer l’antenne de réception ;
- augmenter la distance entre l’équipement et le module de réception ;
- raccorder l’équipement sur la prise d’un circuit autre que celui auquel est relié le module de réception ; et/ou
- consulter le revendeur ou demander l’aide d’un technicien spécialiste de la radio/TV.

(Partie 15.21) Tout changement ou modification non expressément approuvé par la partie responsable de la conformité pourrait annuler l’autorisation d’exploitation du matériel accordée à l’utilisateur.

Industry Canada ICES-003(B)

This device complies with CAN ICES-3 (B)/NMB-3(B). Operation is subject to the following two conditions: 1) This device may not cause harmful interference; and 2) This device must accept any interference received, including interference that may cause undesired operation.

Cet appareil est conforme à la norme NMB-3(B). Le fonctionnement est soumis aux deux conditions suivantes : (1) ce dispositif ne peut pas occasionner d'interférences, et (2) il doit tolérer toute interférence, y compris celles susceptibles de provoquer un fonctionnement non souhaité du dispositif.

Dimensions

Toutes les mesures sont indiquées en millimètres, sauf indication contraire. Les mesures fournies sont susceptibles d'être modifiées. Les dimensions des segments sonores sont fonctionnellement identiques à celles des segments lumineux.

Segments lumineux

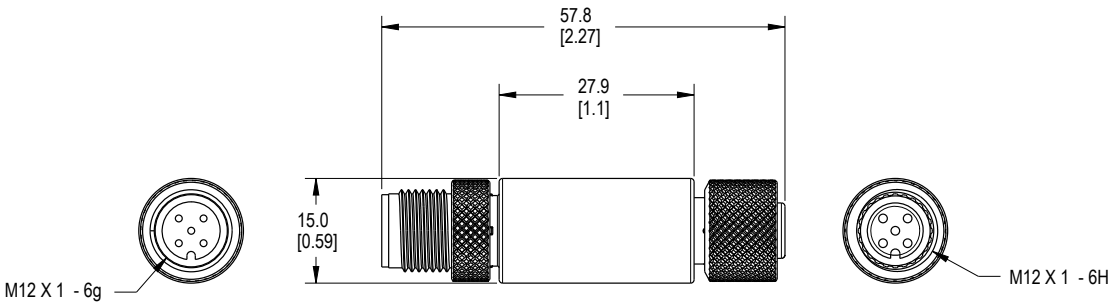

Segments sonores

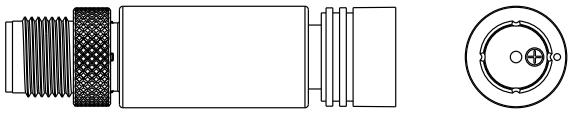

Accessoires

Câbles

Câbles femelles M12 à 5 broches — à un seul raccord				
Modèle	**Longueur**	**Dimensions (mm)**	**Brochage (femelle)**	
BC-M12F5-22-1	1 m	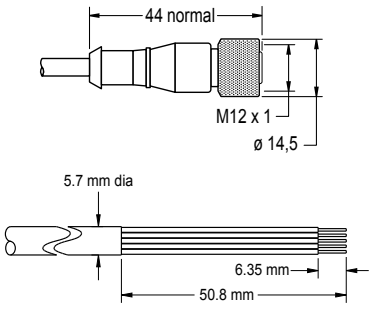	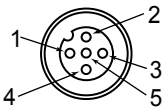	1 = marron 2 = blanc 3 = bleu 4 = noir 5 = gris
BC-M12F5-22-2	2 m			
BC-M12F5-22-5	5 m			
BC-M12F5-22-8	8 m			
BC-M12F5-22-10	10 m			
BC-M12F5-22-15	15 m			

© Banner Engineering Corp. Tous droits réservés.
www.bannerengineering.com

Câbles femelles M12 à 5 broches — à un seul raccord et angle droit				
Modèle	**Longueur**	**Dimensions (mm)**	**Brochage (femelle)**	
BC-M12F5A-22-1	1 m	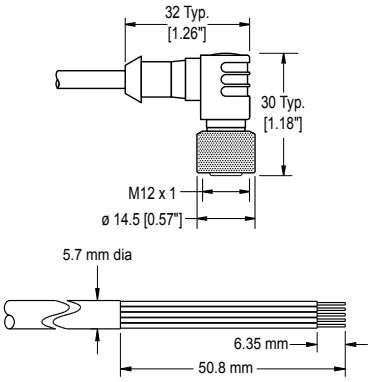	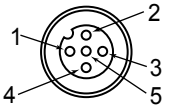	1 = marron 2 = blanc 3 = bleu 4 = noir 5 = gris
BC-M12F5A-22-2	2 m			
BC-M12F5A-22-5	5 m			
BC-M12F5A-22-8	8 m			
BC-M12F5A-22-10	10 m			
BC-M12F5A-22-15	15 m			

Câbles femelles M12/mâles M12 à 5 broches — à double raccord				
Modèle	**Longueur**	**Dimensions (mm)**	**Brochage**	
BC-M12F5-M12M5-22-1	1 m	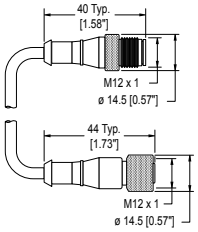	Femelle 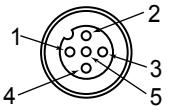 Mâle 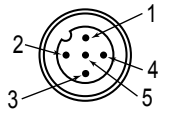	1 = marron 2 = blanc 3 = bleu 4 = noir 5 = gris
BC-M12F5-M12M5-22-2	2 m			
BC-M12F5-M12M5-22-5	5 m			
BC-M12F5-M12M5-22-8	8 m			
BC-M12F5-M12M5-22-10	10 m			
BC-M12F5-M12M5-22-15	15 m			

Équerres de montage

LMBM12MAG
- Se fixe à l'extrémité du câble M12
- Polypropylène noir
- Force de traction de 11,8 kg
- Un élément

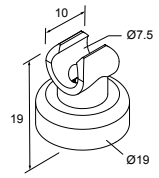

LMBM12SP
- Se fixe à l'extrémité du câble M12
- Polypropylène noir
- Fourni avec le matériel de filetage
- Lot de sept

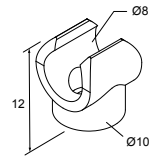

LMBS15MAG
- Se fixe au boîtier S15
- Polypropylène blanc
- Force de traction de 11,8 kg
- Un élément

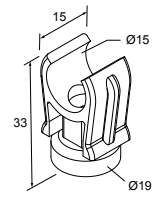

LMBS15SP
- Se fixe au boîtier S15
- Polypropylène blanc
- Espace pour accessoires M5 ou #10
- Lot de cinq

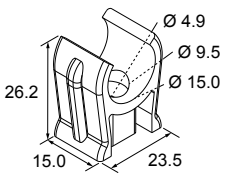

© Banner Engineering Corp. Tous droits réservés.
www.bannerengineering.com

ACC-CAP M12-10
- 10 embouts
- Étanchéise et protège les connecteurs QD en cascade exposés et sans raccord



Garantie limitée de Banner Engineering Corp.

Banner Engineering Corp. garantit ses produits contre tout défaut lié aux matériaux et à la main d'œuvre pendant une durée de 1 an à compter de la date de livraison. Banner Engineering Corp. s’engage à réparer ou à remplacer, gratuitement, tout produit défectueux, de sa fabrication, renvoyé à l’usine durant la période de garantie. La garantie ne couvre en aucun cas les dommages résultant d’une utilisation ou d’une installation inappropriée, abusive ou incorrecte du produit Banner.

CETTE GARANTIE LIMITÉE EST EXCLUSIVE ET PRÉVAUT SUR TOUTES LES AUTRES GARANTIES, EXPRESSES OU IMPLICITES (Y COMPRIS, MAIS SANS S'Y LIMITER, TOUTE GARANTIE DE QUALITÉ MARCHANDE OU D'ADÉQUATION À UN USAGE PARTICULIER), QUE CE SOIT DANS LE CADRE DE PERFORMANCES, DE TRANSACTIONS OU D'USAGES DE COMMERCE.

Cette garantie est exclusive et limitée à la réparation ou, à la discrétion de Banner Engineering Corp., au remplacement. **EN AUCUNE CIRCONSTANCE, BANNER ENGINEERING CORP. NE SERA TENU RESPONSABLE VIS-À-VIS DE L'ACHETEUR OU TOUTE AUTRE PERSONNE OU ENTITÉ, DES COÛTS SUPPLÉMENTAIRES, FRAIS, PERTES, PERTE DE BÉNÉFICES, DOMMAGES CONSÉCUTIFS, SPÉCIAUX OU ACCESSOIRES RÉSULTANT D'UN DÉFAUT OU DE L'UTILISATION OU DE L'INCAPACITÉ À UTILISER LE PRODUIT, EN VERTU DE TOUTE THÉORIE DE RESPONSABILITÉ DÉCOULANT DU CONTRAT OU DE LA GARANTIE, DE LA RESPONSABILITÉ JURIDIQUE, DÉLICTUELLE OU STRICTE, DE NÉGLIGENCE OU AUTRE.**

Banner Engineering Corp. se réserve le droit de modifier ou d'améliorer la conception du produit sans être soumis à une quelconque obligation ou responsabilité liée à des produits précédemment fabriqués par Banner Engineering Corp. Toute installation inappropriée, utilisation inadaptée ou abusive de ce produit, mais aussi une utilisation du produit aux fins de protection personnelle alors que le produit n'a pas été conçu à cet effet, entraîneront l'annulation de la garantie du produit. Toute modification apportée à ce produit sans l'autorisation expresse de Banner Engineering annule les garanties du produit. Toutes les spécifications publiées dans ce document sont susceptibles d'être modifiées. Banner se réserve le droit de modifier à tout moment les spécifications du produit ou la documentation. En cas de différences entre les spécifications et les informations produits publiées en anglais et dans une autre langue, la version anglaise prévaut. Pour obtenir la dernière version d'un document, rendez-vous sur notre site : www.bannerengineering.com.

Pour des informations sur les brevets, voir la page www.bannerengineering.com/patents.

© Banner Engineering Corp. Tous droits réservés.
www.bannerengineering.com