Luces de fondo con sello de la serie LED

Hoja de datos

Para usar con cualquier sistema de visión



- Carcasa resistente e impermeable, con clasificación IEC IP67
- Se instala directamente desde la parte posterior o con montaje de superficie con los soportes disponibles
- Exterior suave para una limpieza fácil
- Luces de fondo difusas para cualquier sistema de visión
- La operación continua o estroboscópica es seleccionable mediante el software del sensor.
- Matriz de LED en estado sólido, en cuatro tamaños
- Disponible en cuatro colores visibles además de infrarrojo
- Luz extremadamente brillante
- Completamente no corrosivo
- Intensidad extremadamente uniforme de extremo a extremo
- Conector M12

Importante: Lea el siguiente instructivo antes de operar el luminario. Por favor descargue desde www.bannerengineering.com toda la documentación técnica de los Luz de fondo con sello de la serie LED, disponibles en múltiples idiomas, para detalles del uso adecuado, aplicaciones, advertencias, y las instrucciones de instalación de estos dispositivos.

Modelos

Modelos	LED de color	Longitud de onda	Área iluminada
LEDIB75X150PW2-XQ	Infrarrojo	850 nm	75 mm x 150 mm (2.95 in x 5.91 in)
LEDRB75X150PW2-XQ	Rojo visible	633 nm	
LEDBB75X150PW2-XQ	Azul	469 nm	
LEDGB75X150PW2-XQ	Verde	525 nm	
LEDWB75X150PW2-XQ	Blanco	6500 K	
LEDIB150X150PW2-XQ	Infrarrojo	850 nm	150 mm x 150 mm (5.91 in x 5.91 in)
LEDRB150X150PW2-XQ	Rojo visible	633 nm	
LEDBB150X150PW2-XQ	Azul	469 nm	
LEDGB150X150PW2-XQ	Verde	525 nm	
LEDWB150X150PW2-XQ	Blanco	6500 K	
LEDIB225X150PW2-XQ	Infrarrojo	850 nm	225 mm x 150 mm (8.86 in x 5.91 in)
LEDRB225X150PW2-XQ	Rojo visible	633 nm	
LEDBB225X150PW2-XQ	Azul	469 nm	
LEDGB225X150PW2-XQ	Verde	525 nm	
LEDWB225X150PW2-XQ	Blanco	6500 K	
LEDIB300X150PW2-XQ	Infrarrojo	850 nm	300 mm x 150 mm (11.81 in x 5.91 in)
LEDRB300X150PW2-XQ	Rojo visible	633 nm	
LEDBB300X150PW2-XQ	Azul	469 nm	
LEDGB300X150PW2-XQ	Verde	525 nm	
LEDWB300X150PW2-XQ	Blanco	6500 K	

Cableado

Propósito del cable	Color del cable[1]	Modo continuo encendido	Modo estroboscópico		Bloque de terminales del controlador *Presence*Plus Pro
Cables de alimentación	**Café (1)**	+24 VDC	+24 VDC		Pin 01[2]
	Azul (3)	común	común		Pin 02
Control de polaridad estroboscópica	**Gris (5)**	Abierto	**Activa baja:** abierta		Abierto — Activo bajo
			Activa alta: conectar a común (cable azul)		Pin 02 — Activo alto
Cables de voltaje estroboscópico	**Blanco (2)**	Abierto	0 VDC = Encendido (Activo bajo)	+5 VDC a 24 VDC = Apagado (Activo bajo)	Pin 04
			0 VDC = Apagado (Activo alto)	+5 VDC a 24 VDC = Encendido (Activo alto)	

1 Para los cables suministrados por Banner.
2 Al conectar la luminaria a un bloque de terminales del controlador *Presence*PLUS Pro, la alimentación del controlador debe ser 24 VDC ± 10 %.

Traducido del Documento Original
149837_MX Rev. G
2019-12-3

ПРОМЭЛЕКТРОНИКА/ sales@prom-elec.com

Propósito del cable	Color del cable[1]	Modo continuo encendido	Modo estroboscópico	Bloque de terminales del controlador *Presence*Plus Pro
	Negro (4)	Abierto	Estroboscópica común	Pin 02

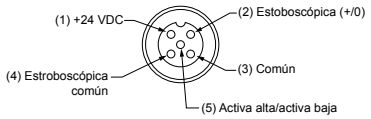

Imagen 1: Disposición de pines para cable de acoplamiento

Especificaciones

Fuente de luz
LED; longitudes de onda:

LED de color	Longitud de onda
Infrarrojo	850 nm
Rojo visible	633 nm
Azul	469 nm
Verde	525 nm
Blanco	6500 K

Voltaje de Suministro y Corriente
Modelos 75 mm x 150 mm: 24 VDC ± 10 % a máximo 550 mA
Modelos 150 mm x 150 mm: 24 VDC ± 10 % a máximo 1.1 A
Modelos 225 mm x 150 mm: 24 VDC ± 10 % a máximo 1.65 A
Modelos 300 mm x 150 mm: 24 VDC ± 10 % a máximo 2.2 A
Utilice únicamente con una fuente de alimentación Clase 2 (UL) adecuada o con una fuente de alimentación SELV (CE)
Consulte las características eléctricas en la etiqueta del producto.

Conexiones
Desconexión rápida macho integral de 5 pines, M12/estilo Euro, cables accesorios necesarios

Condiciones de operación
Temperatura: 0 °C a +50 °C (+32 °F a +122 °F)
Humedad: 95 % de humedad relativa máxima (sin condensación)

Iluminación
Difusa para su uso en aplicaciones que necesitan una iluminación de fondo

Vida útil
Duración B50/L50 > 100,000 horas (Infrarrojo, rojo)
Duración B50/L50 > 90,000 horas (Azul, verde, blanco)

Material
Carcasa Black Valox™; ventana de acrílico

Índice de protección ambiental
IEC IP67

Certificaciones

Este dispositivo cumple con la parte 15 de las Reglas de la FCC y CAN ICES-3 (A)/NMB-3 (A). La operación está sujeta a las siguientes dos condiciones:

1. Este dispositivo no puede causar interferencia dañina, y
2. Este dispositivo debe aceptar cualquier interferencia recibida, incluidas las interferencias que puedan causar un funcionamiento no deseado.

Este equipo ha sido probado y cumple con los límites para un dispositivo digital de Clase A, de conformidad con la parte 15 de las Reglas de la FCC y CAN ICES-3 (A)/NMB-3 (A). Estos límites están diseñados para proporcionar una protección razonable contra interferencias dañinas en una instalación residencial. Este equipo genera, usa y puede irradiar energía de radiofrecuencia y, si no se instala y usa de acuerdo con las instrucciones, puede causar interferencia dañina a las comunicaciones de radio. Sin embargo, no hay garantía de que la interferencia no ocurra en una instalación en particular. Si este equipo causa interferencia dañina a la recepción de radio o televisión, lo que puede determinarse apagando y encendiendo el equipo, se recomienda al usuario que intente corregir la interferencia mediante una o más de las siguientes medidas:

- Reorientar o reubicar la antena receptora.
- Aumente la separación entre el equipo y el receptor.
- Conecte el equipo a una toma de corriente en un circuito diferente al que está conectado el receptor.
- Consulte al fabricante.

Dimensiones

Todas las mediciones se enumeran en milímetros (pulgadas), a menos que se indique lo contrario.

Modelos de 75 mm × 150 mm

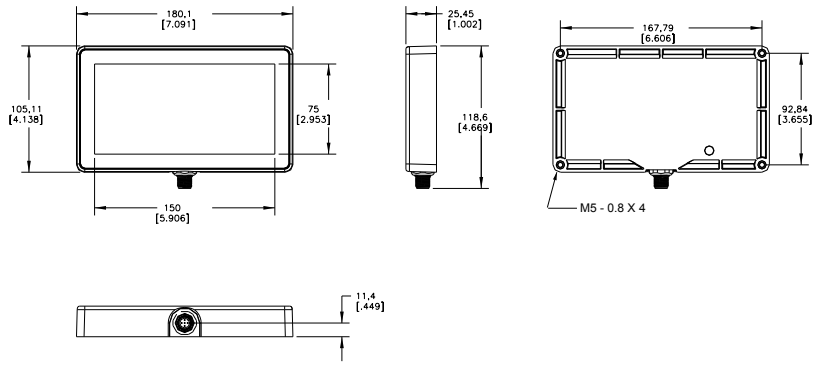

[1] Para los cables suministrados por Banner.

Modelos de 150 mm × 150 mm

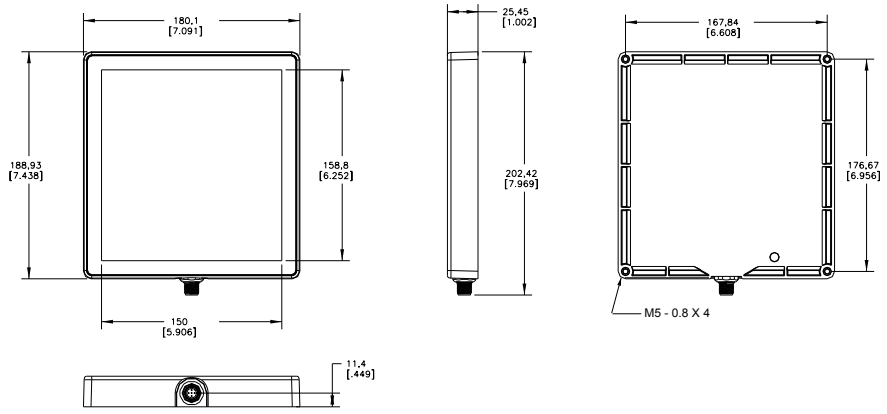

Modelos de 225 mm × 150 mm

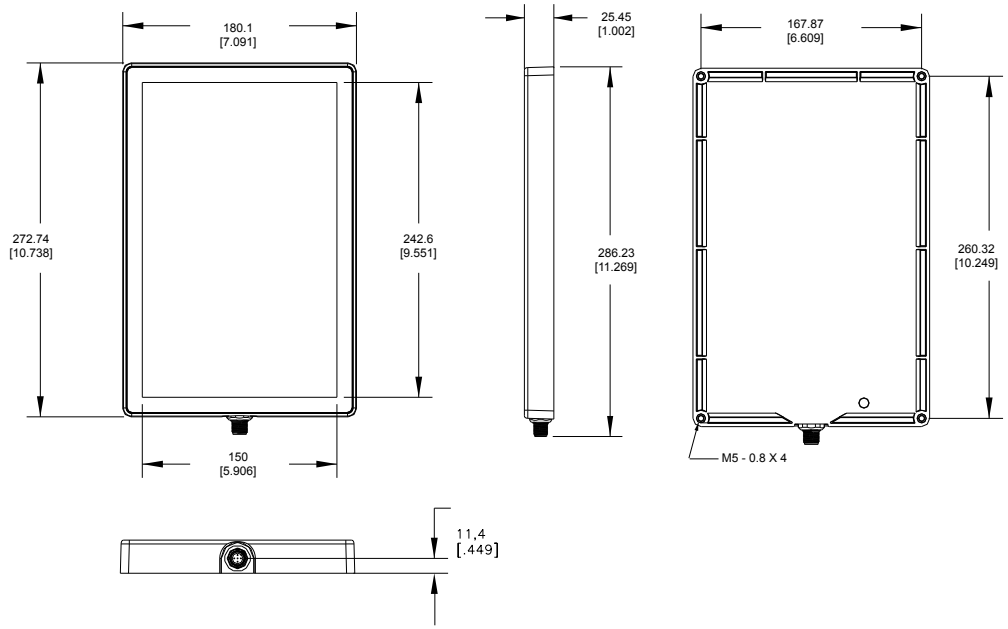

Modelos de 300 mm × 150 mm

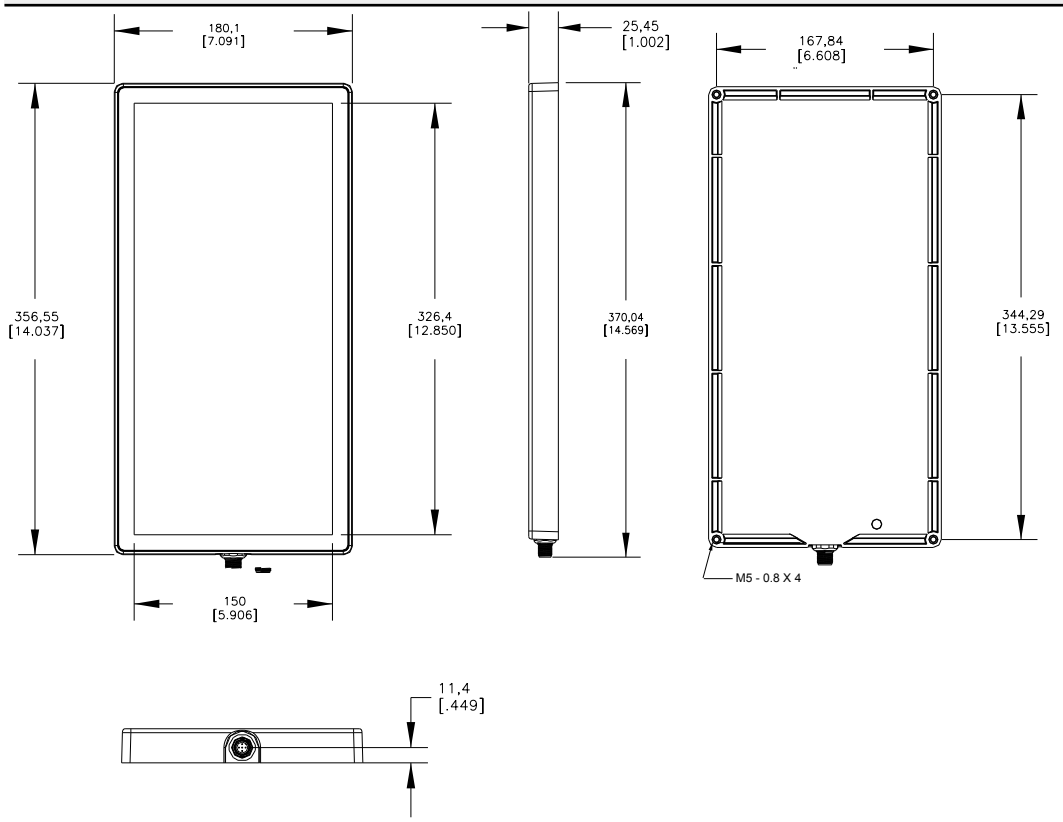

Accesorios

Set de Cables

M12 Roscado de 5 pines/Cables Conectores Estilo Euro—Terminación Simple				
Modelo	**Longitud**	**Estilo**	**Dimensiones**	**Disposición de los pines (hembra)**
MQDC20-506	1.83 m (6 pies)	Recto	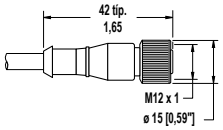	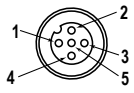
MQDC20-515	4.57 m (15 pies)			
MQDC20-530	9.14 m (30 pies)			1 = Café 2 = Blanco 3 = Azul 4 = Negro 5 = Gris

Cables conectores M12 roscado de 5 pines/estilo Euro con tuerca de acero inoxidable - Terminación simple				
Modelo	**Longitud**	**Estilo**	**Dimensiones**	**Disposición de los pines (hembra)**
MQDC20SS-506	1.83 m (6 pies)	Recto	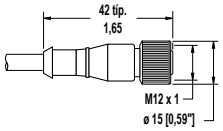	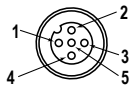
MQDC20SS-515	4.57 m (15 pies)			
MQDC20SS-530	9.14 m (30 pies)			1 = Café 2 = Blanco 3 = Azul 4 = Negro 5 = Gris

Soportes de los accesorios

SMBBSSM

- Soporte de acero inoxidable 316 y equipo de montaje
- Incluye 2 soportes; cuatro llaves tubulares M5, tornillos de cabeza redonda para instalar la luminaria

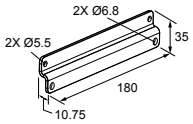

Garantía Limitada de Banner Engineering Corp.

Banner Engineering Corp. garantiza que sus productos no tienen defectos de material ni de mano de obra, durante un año después de la fecha de envío. Banner Engineering Corp. reparará o cambiará, sin costo, todo producto de su fabricación, que en el momento que sea devuelto a la fábrica, se encuentre que está defectuoso durante el período de garantía. Esta garantía no cubre daños o responsabilidad por el mal uso, abuso o la aplicación o la instalación inadecuada del producto Banner.

ESTA GARANTÍA LIMITADA ES EXCLUSIVA Y REEMPLAZA A TODAS LAS OTRAS GARANTÍAS, SEAN EXPRESAS O IMPLÍCITAS (INCLUIDA, SIN LIMITACIÓN, CUALQUIER GARANTÍA DE COMERCIABILIDAD O ADECUACIÓN PARA UN FIN ESPECÍFICO), Y SE DERIVEN DE LA EJECUCIÓN, NEGOCIACIÓN O USO COMERCIAL.

Esta garantía es exclusiva y está limitada para la reparación o, si así lo decide Banner Engineering Corp., el cambio. **EN NINGÚN CASO BANNER ENGINEERING COPR. SERÁ RESPONSABLE ANTE EL COMPRADOR O ALGUNA OTRA PERSONA O ENTIDAD POR COSTOS ADICIONALES, GASTOS, PÉRDIDAS, PÉRDIDA DE GANANCIAS NI DAÑOS IMPREVISTOS, EMERGENTES O ESPECIALES QUE SURJAN DE CUALQUIER DEFECTO DEL PRODUCTO O DEL USO O INCAPACIDAD DE USO DEL PRODUCTO, YA SEA QUE SE DERIVE DEL CONTRATO O DE LA GARANTÍA, ESTATUTO, AGRAVIO, RESPONSABILIDAD OBJETIVA, NEGLIGENCIA O DE OTRO TIPO.**

Banner Engineering Corp. se reserva el derecho a cambiar, modificar o mejorar el diseño del producto sin suponer ninguna obligación o responsabilidad relacionada con algún producto fabricado previamente por Banner Engineering Corp. Todo mal uso, abuso, o aplicación o instalación incorrectas de este producto, o el uso de este para aplicaciones personales cuando se ha indicado que el producto no está diseñado para dichos fines, invalidará la garantía del producto. Toda modificación a este producto sin la aprobación expresa de Banner Engineering Corp invalidará las garantías del producto. Todas las especificaciones publicadas en este documento están sujetas a cambios; Banner se reserva el derecho de modificar las especificaciones del producto o actualizar la documentación en cualquier momento. Las especificaciones y la información del producto en idioma inglés tienen prioridad sobre la información entregada en otro idioma. Para obtener la versión más reciente de la documentación, consulte: www.bannerengineering.com.

Para información de patentes, consulte www.bannerengineering.com/patents.

Importador mexicano

Banner Engineering de Mèxico, S. de R.L. de C.V.
David Alfaro Siqueiros 103 Piso 2 Valle oriente
San Pedro Garza Garcia Nuevo Leòn, C. P. 66269
81 8363.2714

more sensors, more solutions

© Banner Engineering Corp. Todos los derechos reservados