Manuel produit du voyant d’indication en ligne S15L Pro avec Modbus®

Traduction des instructions d'origine
p/n: 235708 Rev. B
05-sept.-25
© Banner Engineering Corp. Tous droits réservés. www.bannerengineering.com

ПРОМЭЛЕКТРОНИКА/ sales@prom-elec.com

Sommaire

Chapitre 1 Caractéristiques 3
Modèles 3

Chapitre 2 Câblage 4

Chapitre 3 Mappage des registres Modbus 5

Chapitre 4 Spécifications 9
FCC Partie 15 Classe B - Dispositifs rayonnants involontaires 10
Industry Canada ICES-003(B) 10
Dimensions 11

Chapitre 5 Accessoires 12
Câbles 12
Équerres de montage 13
Embout QD 13

Chapitre 6 Assistance et maintenance du produit 14
Nettoyer avec un détergent doux et de l'eau tiède 14
Réparations 14
Nous contacter 14
Garantie limitée de Banner Engineering Corp. 14

© Banner Engineering Corp. Tous droits réservés. www.bannerengineering.com

Chapter Contents

Modèles 3

Chapitre 1 Caractéristiques

Voyant d'indication RGB multicolore de 15 mm



- Voyant d'éclairage lumineux et programmable avec LED RGB
- La conception surmoulée et robuste du segment lumineux est conforme aux normes IP65, IP67 et IP68
- Raccordement direct à un capteur compatible ou à n’importe quel point du réseau Modbus pour une indication visuelle ultraclaire
- Modbus® permet un accès complet aux paramètres de couleur, de clignotement et d’intensité

Modèles

Modèle	Boîtier	Type	Commande	Connecteur
S15LPSQ	S15	Pro	Série Modbus RS-485	Connecteur QD mâle/femelle M12 à 4 broches intégré

© Banner Engineering Corp. Tous droits réservés.
www.bannerengineering.com

Chapter Contents

Chapitre 2 Câblage

M12 mâle à 4 broches	M12 femelle à 4 broches	Broche	Couleur du fil	Description
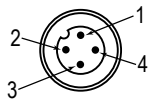	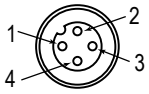	1	Marron	12 Vcc à 30 Vcc
		3	Bleu	CC commun
		4	Noir	RS-485 (-)
		2	Blanc	RS-485 (+)

© Banner Engineering Corp. Tous droits réservés.
www.bannerengineering.com

Chapter Contents

Chapitre 3 Mappage des registres Modbus

Registres de maintien pour les informations du dispositif

Adresse sans décalage	Adresse avec décalage	Description	Représentation de registre de maintien	Valeur par défaut	Enregistré	Accès
1000	1001	Numéro de modèle à mot de poids faible	Exemple : 0x0002A734 (hex) = 173876 (dec) Mot de poids fort = 0x0002 Mot de poids faible = 0xA734	Voir le dispositif	Oui	Lecture seule
1001	1002	Numéro de modèle à mot de poids fort			Oui	Lecture seule
1002	1003	Version du modèle (BCD)		Voir le dispositif	Oui	Lecture seule
1003-1018	1004-1019	Nom du modèle, chaîne de caractères		Voyant d'indication S15L Pro avec Modbus	Oui	Lecture seule
1019	1020	Numéro de configuration à mot de poids faible	Exemple : 0x00016D43 (hex) = 93507 (dec) Mot de poids fort = 0x0002 Mot de poids faible = 0xA734	Voir le dispositif	Oui	Lecture seule
1020	1021	Numéro de configuration à mot de poids fort			Oui	Lecture seule
1021	1022	Version de la configuration (BCD)		Voir le dispositif	Oui	Lecture seule
1022-1037	1023-1038	Numéro de série/code de date, chaîne de caractères		Voir le dispositif	Oui	Lecture seule
1038-1053	1039-1054	Numéro de série, chaîne de caractères		Voir le dispositif	Oui	Lecture seule

Registres de maintien pour configurer le mode de fonctionnement

Adresse sans décalage	Adresse avec décalage	Description	Représentation de registre de maintien	Valeur par défaut	Enregistré	Accès
3200	3201	Mode de fonctionnement	0 = Mode normal 1 = Mode démo	0	Non	Lecture/ écriture

Registres de maintien pour configurer le mode normal

Adresse sans décalage	Adresse avec décalage	Description	Représentation de registre de maintien	Valeur par défaut	Enregistré	Accès
3300	3301	Animation	0 = Désactivée 1 = Fixe 2 = Clignotement 3 = Clignotement bicolore 4 = Réservé 5 = Réservé 6 = Réservé 7 = Oscillation d'intensité 8 = Oscillation bicolore	0	Non	Lecture/ écriture

Continued on page 6

© Banner Engineering Corp. Tous droits réservés.
www.bannerengineering.com

Continued from page 5

Adresse sans décalage	Adresse avec décalage	Description	Représentation de registre de maintien	Valeur par défaut	Enregistré	Accès
3301	3302	Réservé	0	0	Non	Lecture/ écriture
3302	3303	Modèle d'impulsion	0 = Normal 1 = Éclairage stroboscope 2 = Trois impulsions 3 = SOS 4 = Aléatoire	0	Non	Lecture/ écriture
3303	3304	Vitesse	0 = Lente 1 = Moyenne 2 = Rapide 3 = Fréquence de clignotement personnalisée	0	Non	Lecture/ écriture
3304	3305	Réservé	0	0	Non	Lecture/ écriture
3305	3306	Réservé	0	0	Non	Lecture/ écriture
3306	3307	Réservé	0	0	Non	Lecture/ écriture
3307	3308	Réservé	0	0	Non	Lecture/ écriture
3308	3309	Réservé	0	0	Non	Lecture/ écriture
3309	3310	Réservé	0	0	Non	Lecture/ écriture
3310	3311	Couleur 1	0 = Vert 1 = Rouge 2 = Orange 3 = Ambre 4 = Jaune 5 = Vert citron 6 = Vert printemps 7 = Cyan 8 = Bleu ciel 9 = Bleu 10 = Violet 11 = Magenta 12 = Rose 13 = Blanc 14 = Personnalisée 1 15 = Personnalisée 2	0	Non	Lecture/ écriture
3311	3312	Intensité de la couleur 1	0 = Élevée 1 = Moyenne 2 = Faible 3 = Désactivée 4 = Personnalisée	0	Non	Lecture/ écriture

Continued on page 7

© Banner Engineering Corp. Tous droits réservés.
www.bannerengineering.com

Continued from page 6

Adresse sans décalage	Adresse avec décalage	Description	Représentation de registre de maintien	Valeur par défaut	Enregistré	Accès
3312	3313	Couleur 2	0 = Vert 1 = Rouge 2 = Orange 3 = Ambre 4 = Jaune 5 = Vert citron 6 = Vert printemps 7 = Cyan 8 = Bleu ciel 9 = Bleu 10 = Violet 11 = Magenta 12 = Rose 13 = Blanc 14 = Personnalisée 1 15 = Personnalisée 2	0	Non	Lecture/ écriture
3313	3314	Intensité de la couleur 2	0 = Élevée 1 = Moyenne 2 = Faible 3 = Désactivée 4 = Personnalisée	0	Non	Lecture/ écriture

Registres de maintien pour configurer les paramètres personnalisés

Adresse sans décalage	Adresse avec décalage	Description	Représentation de registre de maintien	Valeur par défaut	Enregistré	Accès
3400	3401	Couleur personnalisée 1 vert, Couleur personnalisée 1 rouge	0-255, 0-255 (deux nombres de 8 bits)	0	Non	Lecture/ écriture
3401	3402	Couleur personnalisée 1 bleu	0-255	0	Non	Lecture/ écriture
3410	3411	Couleur personnalisée 2 vert, Couleur personnalisée 2 rouge	0-255, 0-255 (deux nombres de 8 bits)	0	Non	Lecture/ écriture
3411	3412	Couleur personnalisée 2 bleu	0-255	0	Non	Lecture/ écriture
3420	3421	Intensité personnalisée	0-100	100	Non	Lecture/ écriture
3421	3422	Vitesse personnalisée	5-255	15	Non	Lecture/ écriture
3422	3423	Limitation aux couleurs du gamut	0 = Désactivée 1 = Activée	0	Non	Lecture/ écriture

Registres de maintien pour restaurer les paramètres d'usine

Adresse sans décalage	Adresse avec décalage	Description	Représentation de registre de maintien	Valeur par défaut	Enregistré	Accès
6600	6601	Restaurer les paramètres d’usine	0 = Désactivé 1 - 65335 = Activer	0	Non	Lecture/ écriture

Continued on page 8

© Banner Engineering Corp. Tous droits réservés.
www.bannerengineering.com

Continued from page 7

Adresse sans décalage	Adresse avec décalage	Description	Représentation de registre de maintien	Valeur par défaut	Enregistré	Accès
6601	6602	Restaurer les paramètres d’usine - Clé 1	43690(0xAAAA) = Activé	0	Non	Lecture/ écriture
6602	6603	Restaurer les paramètres d’usine - Clé 2	21845(0x5555) = Activé	0	Non	Lecture/ écriture

Registres de maintien pour configurer la communication Modbus

Adresse sans décalage	Adresse avec décalage	Description	Représentation de registre de maintien	Valeur par défaut	Enregistré	Accès
6100	6101	ID du dispositif : ID du nœud individuel Modbus	1-247	1	Oui	Lecture/ écriture
6101	6102	Débit en bauds	12 = 1 200 24 = 2 400 48 = 4 800 96 = 9 600 192 = 19 200	192	Oui	Lecture/ écriture
6102	6103	Parité	0 = Aucune 1 = Impaire 2 = Paire	0	Oui	Lecture/ écriture
6103	6104	Bits de stop (arrêt)	1 = 1 2 = 2 3 = 1,5	1	Oui	Lecture/ écriture

© Banner Engineering Corp. Tous droits réservés.

Chapter Contents

FCC Partie 15 Classe B - Dispositifs rayonnants involontaires 10
Industry Canada ICES-003(B)..... 10
Dimensions..... 11

Chapitre 4 Spécifications

Tension d'alimentation

12 Vcc à 30 Vcc

Intensité d'alimentation

Courant maximal de 60 mA sous 12 Vcc

35 mA normal à 24 Vcc

Circuit de protection de l'alimentation

Protection contre l'inversion de polarité et les tensions parasites

Conditions d'utilisation

−40° à +45 °C

Humidité : Humidité relative max. de 90% à +50 °C (sans condensation)

Température de stockage: −40° à +70 °C

Indice de protection

IP65, IP67, IP68, UL type 1

Construction

Matériau du raccord : laiton nickelé

Corps du connecteur : PVC blanc diffus

Résistance aux vibrations et aux chocs mécaniques

Conforme aux exigences de la norme IEC 60068-2-6 (Vibrations : 10 Hz à 55 Hz, amplitude de 0,5 mm, 5 minutes de balayage, 30 minutes de maintien)

Conforme à la norme IEC 60068-2-27 (Chocs : demi-onde sinusoïdale de 15 G, pendant 11 ms)

Connectique

Connecteur QD mâle/femelle M12 à 4 broches intégré

Les modèles avec connecteur QD requièrent un câble correspondant.

Protection contre la surintensité requise

Avertissement: Les raccordements électriques doivent être effectués par du personnel qualifié conformément aux réglementations et codes électriques nationaux et locaux.

Une protection de surintensité doit être fournie par l'installation du produit final, conformément au tableau fourni.

Vous pouvez utiliser un fusible externe ou la limitation de courant pour offrir une protection contre la surtension dans le cas d'une source d'alimentation de classe 2.

Les fils d'alimentation < 24 AWG ne peuvent pas être raccordés.

Pour obtenir un support produit supplémentaire, rendez-vous sur le site www.bannerengineering.com.

Câblage d'alimentation (AWG)	Protection contre la surintensité requise (A)	Câblage d'alimentation (AWG)	Protection contre la surintensité requise (A)
20	5	26	1
22	3	28	0,8
24	2	30	0,5

Certifications

Banner Engineering BV
Park Lane, Culliganlaan 2F bus 3
1831 Diegem, BELGIUM

Turck Banner LTD Blenheim House
Blenheim Court
Wickford, Essex SS11 8YT
GREAT BRITAIN

© Banner Engineering Corp. Tous droits réservés.
www.bannerengineering.com

Caractéristiques par défaut du voyant

Couleur	Longueur d'onde dominante (nm) ou température de la couleur	Coordonnées chromatiques[1]		Rendement lumineux (normal à 25°C)
		x	y	
Blanc	7000 K	0,31	0,295	1,16
Vert	527	0,175	0,7	1,8
Rouge	620	0,69	0,307	1,3
Orange	604	0,628	0,356	1,35
Ambre	597	0,593	0,383	1,35
Jaune	588	0,537	0,426	1,35
Vert citron	577	0,466	0,481	1,8
Vert printemps	513	0,178	0,562	1,6
Cyan	498	0,195	0,396	1,3
Bleu ciel	489	0,17	0,303	1,1
Bleu	465	0,144	0,055	0,25
Violet	-	0,337	0,144	0,7
Magenta	-	0,506	0,251	1
Rose	-	0,593	0,282	1,1

FCC Partie 15 Classe B - Dispositifs rayonnants involontaires

(Partie 15.105(b)) Cet équipement a été testé et respecte les limites d'un appareil numérique de la classe B conformément à la partie 15 des réglementations de la FCC. Ces limites sont établies pour garantir une protection raisonnable contre les interférences dangereuses dans une installation résidentielle. Cet équipement génère, utilise et peut émettre des fréquences radio et, s'il n'est pas installé ou utilisé conformément aux instructions, peut occasionner des interférences dangereuses sur les communications radio. Il n'existe toutefois aucune garantie qu'aucune interférence ne sera émise dans une installation spécifique. Si cet équipement provoque des interférences dangereuses sur la réception radio ou télévisée, détectables lors de la mise sous tension puis hors tension de l'équipement, l'utilisateur doit tenter de corriger les interférences en appliquant une ou plusieurs des mesures suivantes :

- réorienter ou déplacer l'antenne de réception ;
- augmenter la distance entre l'équipement et le module de réception ;
- raccorder l'équipement sur la prise d'un circuit autre que celui auquel est relié le module de réception ; et/ou
- consulter le revendeur ou demander l'aide d'un technicien spécialiste de la radio/TV.

(Partie 15.21) Tout changement ou modification non expressément approuvé par la partie responsable de la conformité pourrait annuler l'autorisation d'exploitation du matériel accordée à l'utilisateur.

Industry Canada ICES-003(B)

This device complies with CAN ICES-3 (B)/NMB-3(B). Operation is subject to the following two conditions: 1) This device may not cause harmful interference; and 2) This device must accept any interference received, including interference that may cause undesired operation.

Cet appareil est conforme à la norme NMB-3(B). Le fonctionnement est soumis aux deux conditions suivantes : (1) ce dispositif ne peut pas occasionner d'interférences, et (2) il doit tolérer toute interférence, y compris celles susceptibles de provoquer un fonctionnement non souhaité du dispositif.

[1] Référez-vous au diagramme de chromaticité CIE 1931 (x, y) pour voir la couleur correspondant aux coordonnées chromatiques indiquées. Les coordonnées réelles peuvent différer de ± 5%.

© Banner Engineering Corp. Tous droits réservés.

Dimensions

Toutes les mesures sont indiquées en millimètres, sauf indication contraire. Les mesures fournies sont susceptibles d'être modifiées.

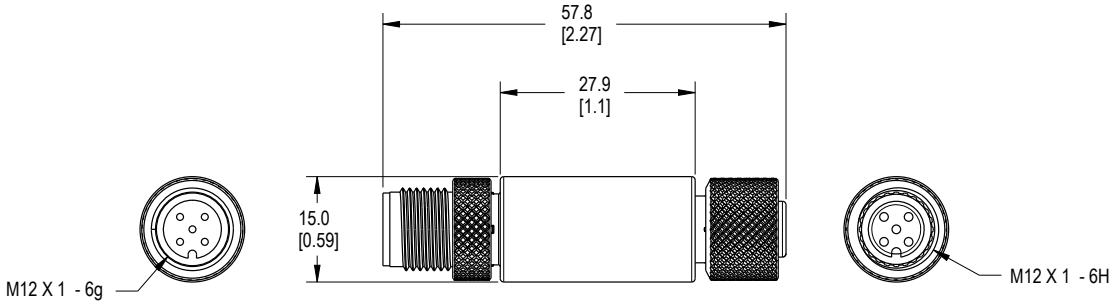

© Banner Engineering Corp. Tous droits réservés.
www.bannerengineering.com

Chapter Contents

Câbles 12
Équerres de montage 13
Embout QD 13

Chapitre 5 Accessoires

Câbles

Câbles femelles M12 à 4 broches — à un seul raccord				
Modèle	**Longueur**	**Dimensions (mm)**	**Brochage (femelle)**	
BC-M12F4-22-1	1 m	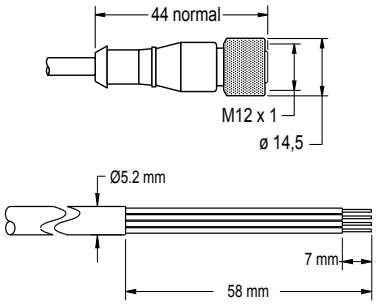	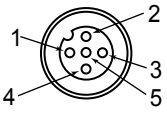	1 = marron 2 = blanc 3 = bleu 4 = noir 5 = inutilisé
BC-M12F4-22-2	2 m			
BC-M12F4-22-5	5 m			
BC-M12F4-22-8	8 m			
BC-M12F4-22-10	10 m			
BC-M12F4-22-15	15 m			
BC-M12F4-22-20	20 m			
BC-M12F4-22-25	25 m			
BC-M12F4-22-30	30 m			

Câbles femelles M12 à 4 broches — à un seul raccord et angle droit				
Modèle	**Longueur**	**Dimensions (mm)**	**Brochage (femelle)**	
BC-M12F4A-22-1	1 m	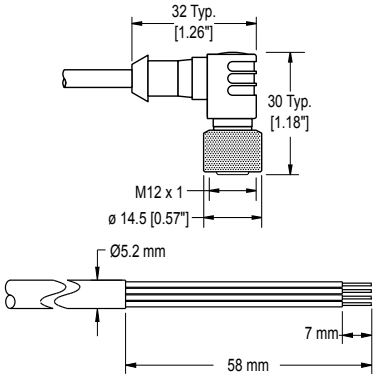	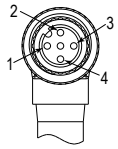	1 = marron 2 = blanc 3 = bleu 4 = noir 5 = inutilisé
BC-M12F4A-22-2	2 m			
BC-M12F4A-22-5	5 m			
BC-M12F4A-22-8	8 m			
BC-M12F4A-22-10	10 m			
BC-M12F4A-22-15	15 m			

Câbles femelles M12/mâles M12 codés A à 4 broches — à double raccord				
Modèle	**Longueur**	**Dimensions (mm)**	**Brochage**	
BC-M12F4-M12M4-22-1	1 m	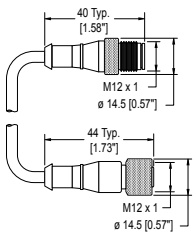	Femelle 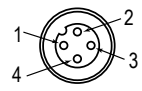 Mâle 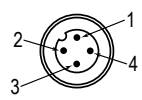	1 = marron 2 = blanc 3 = bleu 4 = noir
BC-M12F4-M12M4-22-2	2 m			
BC-M12F4-M12M4-22-3	3 m			
BC-M12F4-M12M4-22-4	4 m			
BC-M12F4-M12M4-22-5	5 m			
BC-M12F4-M12M4-22-10	10 m			
BC-M12F4-M12M4-22-15	15 m			

© Banner Engineering Corp. Tous droits réservés.
www.bannerengineering.com

Équerres de montage

LMBM12MAG
- Se fixe à l'extrémité du câble M12
- Polypropylène noir
- Force de traction de 11,8 kg
- Un élément

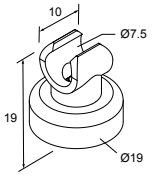

LMBM12SP
- Se fixe à l'extrémité du câble M12
- Polypropylène noir
- Fourni avec le matériel de filetage
- Lot de sept

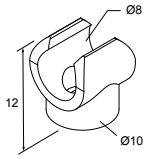

LMBS15MAG
- Se fixe au boîtier S15
- Polypropylène blanc
- Force de traction de 11,8 kg
- Un élément

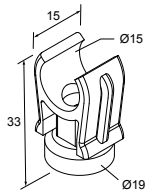

LMBS15SP
- Se fixe au boîtier S15
- Polypropylène blanc
- Espace pour accessoires M5 ou #10
- Lot de cinq

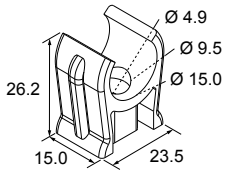

Embout QD

ACC-CAP M12-10
- 10 embouts
- Étanchéise et protège les connecteurs QD M12 exposés et sans raccord



© Banner Engineering Corp. Tous droits réservés.
www.bannerengineering.com

Chapter Contents

Nettoyer avec un détergent doux et de l'eau tiède 14
Réparations 14
Nous contacter 14
Garantie limitée de Banner Engineering Corp. 14

Chapitre 6 Assistance et maintenance du produit

Nettoyer avec un détergent doux et de l'eau tiède

Nettoyez le dispositif à l’aide d’un chiffon doux imbibé d'eau tiède additionnée de détergent doux. N'utiliser aucun autre produit chimique de nettoyage.

Réparations

Pour plus d’informations sur le dépannage du produit, contactez Banner Engineering. **Ne tentez pas de réparer ce dispositif Banner. Il ne contient aucun composant ou pièce qui puisse être remplacé sur place.** Si un ingénieur de Banner conclut que le dispositif ou l'une de ses pièces ou composants est défectueux, il vous informera de la procédure à suivre pour le retour des produits (RMA).

> **Important :** Si vous devez retourner le dispositif, emballez-le avec soin. Les dégâts occasionnés pendant le transport de retour ne sont pas couverts par la garantie.

Nous contacter

Banner Engineering Corp. | 9714 Tenth Avenue North | Plymouth, MN 55441, États-Unis | Téléphone : + 1 888 373 6767

Pour consulter la liste des bureaux et des représentants locaux dans le monde, rendez-vous sur le site www.bannerengineering.com.

Garantie limitée de Banner Engineering Corp.

Banner Engineering Corp. garantit ses produits contre tout défaut lié aux matériaux et à la main d'œuvre pendant une durée de 1 an à compter de la date de livraison. Banner Engineering Corp. s’engage à réparer ou à remplacer, gratuitement, tout produit défectueux, de sa fabrication, renvoyé à l’usine durant la période de garantie. La garantie ne couvre en aucun cas les dommages résultant d’une utilisation ou d’une installation inappropriée, abusive ou incorrecte du produit Banner.

CETTE GARANTIE LIMITÉE EST EXCLUSIVE ET PRÉVAUT SUR TOUTES LES AUTRES GARANTIES, EXPRESSES OU IMPLICITES (Y COMPRIS, MAIS SANS S'Y LIMITER, TOUTE GARANTIE DE QUALITÉ MARCHANDE OU D'ADÉQUATION À UN USAGE PARTICULIER), QUE CE SOIT DANS LE CADRE DE PERFORMANCES, DE TRANSACTIONS OU D'USAGES DE COMMERCE.

Cette garantie est exclusive et limitée à la réparation ou, à la discrétion de Banner Engineering Corp., au remplacement. **EN AUCUNE CIRCONSTANCE, BANNER ENGINEERING CORP. NE SERA TENU RESPONSABLE VIS-À-VIS DE L'ACHETEUR OU TOUTE AUTRE PERSONNE OU ENTITÉ, DES COÛTS SUPPLÉMENTAIRES, FRAIS, PERTES, PERTE DE BÉNÉFICES, DOMMAGES CONSÉCUTIFS, SPÉCIAUX OU ACCESSOIRES RÉSULTANT D'UN DÉFAUT OU DE L'UTILISATION OU DE L'INCAPACITÉ À UTILISER LE PRODUIT, EN VERTU DE TOUTE THÉORIE DE RESPONSABILITÉ DÉCOULANT DU CONTRAT OU DE LA GARANTIE, DE LA RESPONSABILITÉ JURIDIQUE, DÉLICTUELLE OU STRICTE, DE NÉGLIGENCE OU AUTRE.**

Banner Engineering Corp. se réserve le droit de modifier ou d'améliorer la conception du produit sans être soumis à une quelconque obligation ou responsabilité liée à des produits précédemment fabriqués par Banner Engineering Corp. Toute installation inappropriée, utilisation inadaptée ou abusive de ce produit, mais aussi une utilisation du produit aux fins de protection personnelle alors que le produit n'a pas été conçu à cet effet, entraîneront l’annulation de la garantie du produit. Toute modification apportée à ce produit sans l'autorisation expresse de Banner Engineering annule les garanties du produit. Toutes les spécifications publiées dans ce document sont susceptibles d'être modifiées. Banner se réserve le droit de modifier à tout moment les spécifications du produit ou la documentation. En cas de différences entre les spécifications et les informations produits publiées en anglais et dans une autre langue, la version anglaise prévaut. Pour obtenir la dernière version d'un document, rendez-vous sur notre site : www.bannerengineering.com.

Pour des informations sur les brevets, voir la page www.bannerengineering.com/patents.

© Banner Engineering Corp. Tous droits réservés.
www.bannerengineering.com

LinkedIn

X (formerly Twitter)

Facebook



© 2025. All rights reserved.
www.bannerengineering.com