Guía de inicio rápido de la puerta de enlace PM8 a un nodo PM8

Esta guía de inicio rápido describe cómo empezar a utilizar la puerta de enlace PM8 y el nodo PM8 con la configuración predeterminada para enviar:

- una señal discreta desde el nodo a la puerta de enlace
- una señal discreta desde la puerta de enlace al nodo

Paso 1: Conecte el nodo y la puerta de enlace

Retire la parte superior de la radio para tener acceso a los terminales del cableado de los modelos PM8.

Se puede acceder a los terminales del cableado del modelo PM8C desde el exterior del dispositivo.

1. Conecte la entrada discreta y las salidas discretas del nodo y la puerta de enlace de acuerdo con el diagrama de cableado que se muestra. Tanto el nodo como la puerta de enlace tienen la misma disposición de la placa de cableado.
2. Conecte una alimentación de 10 a 30 V DC al terminal V+.
3. Conecte el cable a tierra/DC común al terminal V-.

Si ha sacado la cubierta superior, vuelva a colocarla y conecte la alimentación.

Tras conectar la alimentación, la LED 1 de la puerta de enlace se ilumina en color verde fijo y la LED 1 del nodo está intermitente en rojo para indicar que el nodo no se está comunicando con la puerta de enlace. El nodo no empezará a comunicarse con la puerta de enlace hasta que ejecute el procedimiento de vinculación.

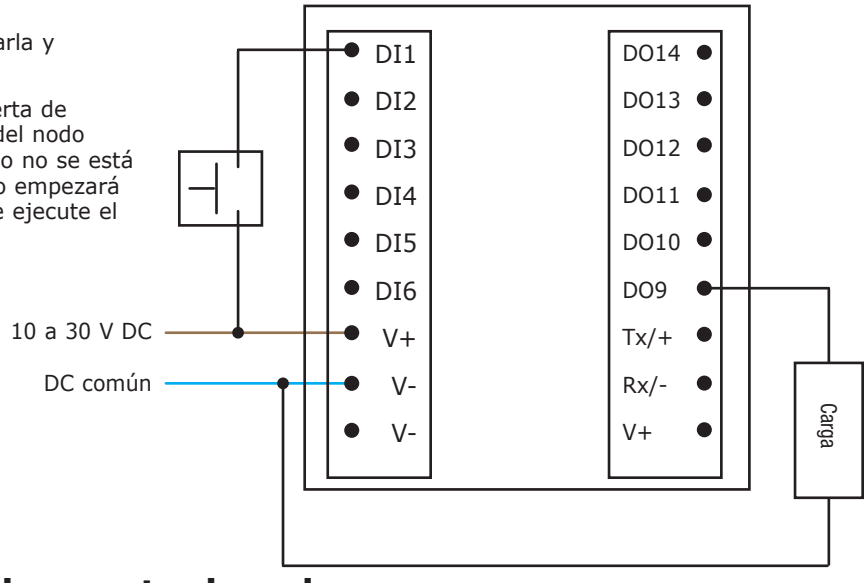

Paso 2: Vincular el nodo a la puerta de enlace

La vinculación de los nodos a su puerta de enlace garantiza que los nodos solo intercambien datos con la puerta de enlace a la que están vinculados.
Para crear su red, vincule los nodos a la puerta de enlace.

1. Para entrar al modo de vinculación en la puerta de enlace, haga triple clic en el botón 2. Las LED rojas parpadean alternadamente.
2. Para entrar al modo de vinculación en el nodo -PM8 o -PM8L, haga triple clic en el botón 2.

   Las LED rojas parpadean alternadamente. Después de que se vincula el nodo, las dos LED se mantienen en color rojo fijo durante unos segundos. El nodo se reinicia, y luego entra en modo de ejecución.
3. Ajuste los diales giratorios del nodo en 0 (dial izquierdo) y 1 (dial derecho) o no funcionará la asignación predefinida.
4. Salga del modo de vinculación en la puerta de enlace haciendo un solo clic en el botón 1 o el botón 2. La LED 1 se ilumina en verde fijo.



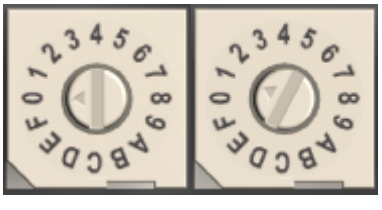

Paso 3: Verifique la comunicación por radio

Para verificar que la puerta de enlace y los nodos se comunican:

- La LED 1 de la puerta de enlace está en verde fijo.
- Hasta que se establezca la comunicación con la puerta de enlace, la LED 2 del nodo está intermitente en rojo.
- Una vez establecida la comunicación, la LED 1 del nodo parpadea en verde.

Impreso en EE. UU. Octubre de 2016 P/N 173571 Rev. D

ПРОМЭЛЕКТРОНИКА/ sales@prom-elec.com

Paso 4: Pruebe la configuración

MAP1N. De manera predetermina (asignación MAP 1N), las entradas en el nodo controlan las salidas en la puerta de enlace y las entradas en la puerta de enlace controlan las salidas en el nodo, como se muestra en el diagrama de asignación. Ajuste los diales giratorios para el nodo 1 en 01, el nodo 2 en 02, el nodo 3 en 03, hasta el nodo 7 ajustado en 07.

Asignación de E/S de la puerta de enlace al nodo 1

Entradas de la puerta de enlace		Salidas del nodo 1
Entrada discreta 1	→	Salida discreta 9
Entrada discreta 2	→	Salida discreta 10
Entrada discreta 3	→	Salida discreta 11
Entrada discreta 4	→	Salida discreta 12
Entrada discreta 5	→	Salida discreta 13
Entrada discreta 6	→	Salida discreta 14

Asignación de E/S del nodo 1 a la puerta de enlace

Entradas del nodo 1		Salidas de la puerta de enlace
Entrada discreta 1	→	Salida discreta 9
Entrada discreta 2	→	Salida discreta 10
Entrada discreta 3	→	Salida discreta 11
Entrada discreta 4	→	Salida discreta 12
Entrada discreta 5	→	Salida discreta 13
Entrada discreta 6	→	Salida discreta 14

MAP2N. En otra configuración de asignación comúnmente utilizada, se define como asignación MAP 2N, las entradas de la puerta de enlace se dividen entre las salidas del nodo 1 y el nodo 2, y las entradas de cada nodo se asignan a las salidas de la puerta de enlace.

Asignación de E/S desde la puerta de enlace a dos nodos

Entradas de la puerta de enlace		Salidas del nodo 1	Salidas del nodo 2
Entrada discreta 1	→	Salida discreta 9	
Entrada discreta 2	→	Salida discreta 10	
Entrada discreta 3	→	Salida discreta 11	
Entrada discreta 4	→		Salida discreta 9
Entrada discreta 5	→		Salida discreta 10
Entrada discreta 6	→		Salida discreta 11

Asignación de E/S de dos nodos a la puerta de enlace

Entradas del nodo 1	Entradas del nodo 2		Salidas de la puerta de enlace
Entrada discreta 1		→	Salida discreta 9
Entrada discreta 2		→	Salida discreta 10
Entrada discreta 3		→	Salida discreta 11
	Entrada discreta 1	→	Salida discreta 12
	Entrada discreta 2	→	Salida discreta 13
	Entrada discreta 3	→	Salida discreta 14

MAP1R. La siguiente opción de asignación de E/S, MAP 1R utiliza la puerta de enlace como repetidor y asigna las entradas del nodo 1 a las salidas del nodo 7, y las entradas del nodo 7 a las salidas del nodo 1.

Asignación de E/S del nodo 1 al nodo 7

Entradas del nodo 1		Salidas del nodo 7
Entrada discreta 1	→	Salida discreta 9
Entrada discreta 2	→	Salida discreta 10
Entrada discreta 3	→	Salida discreta 11
Entrada discreta 4	→	Salida discreta 12
Entrada discreta 5	→	Salida discreta 13
Entrada discreta 6	→	Salida discreta 14

Asignación de E/S del nodo 7 al nodo 1

Entradas del nodo 7		Salidas del nodo 1
Entrada discreta 1	→	Salida discreta 9
Entrada discreta 2	→	Salida discreta 10
Entrada discreta 3	→	Salida discreta 11
Entrada discreta 4	→	Salida discreta 12
Entrada discreta 5	→	Salida discreta 13
Entrada discreta 6	→	Salida discreta 14

Paso 5: Utilice los dispositivos en su aplicación

Conecte las entradas y las salidas discretas a su aplicación. Para obtener más información, consulte las hojas de datos de los nodos y las puertas de enlace.

La puerta de enlace puede admitir hasta seis nodos con las configuraciones asignadas previamente disponibles. La hoja de datos de la puerta de enlace incluye todas las configuraciones posibles.

Banner Engineering de México • San Pedro Garza García, Nuevo León, México www.bannerengineering.com.mx • Tel: +52.81.8363.2714