Guide de démarrage rapide pour les réseaux de détecteurs Q45 sans fil formés à l'aide de la passerelle -B2Q

Ce guide de démarrage rapide décrit comment configurer un réseau sans fil avec deux détecteurs Q45 sans fil et une passerelle lorsque vous utilisez l'assignation par interrupteurs DIP de la passerelle DX80G2M6-B2Q.



Étape n° 1 : Raccordement des E/S et de l'alimentation de la passerelle

Raccordez l'alimentation, l'E/S logique et l'E/S analogique sur la passerelle conformément au schéma de câblage illustré. Pour créer un réseau comptant jusqu'à 47 nœuds, utilisez un API et un Modbus pour assigner l'E/S.

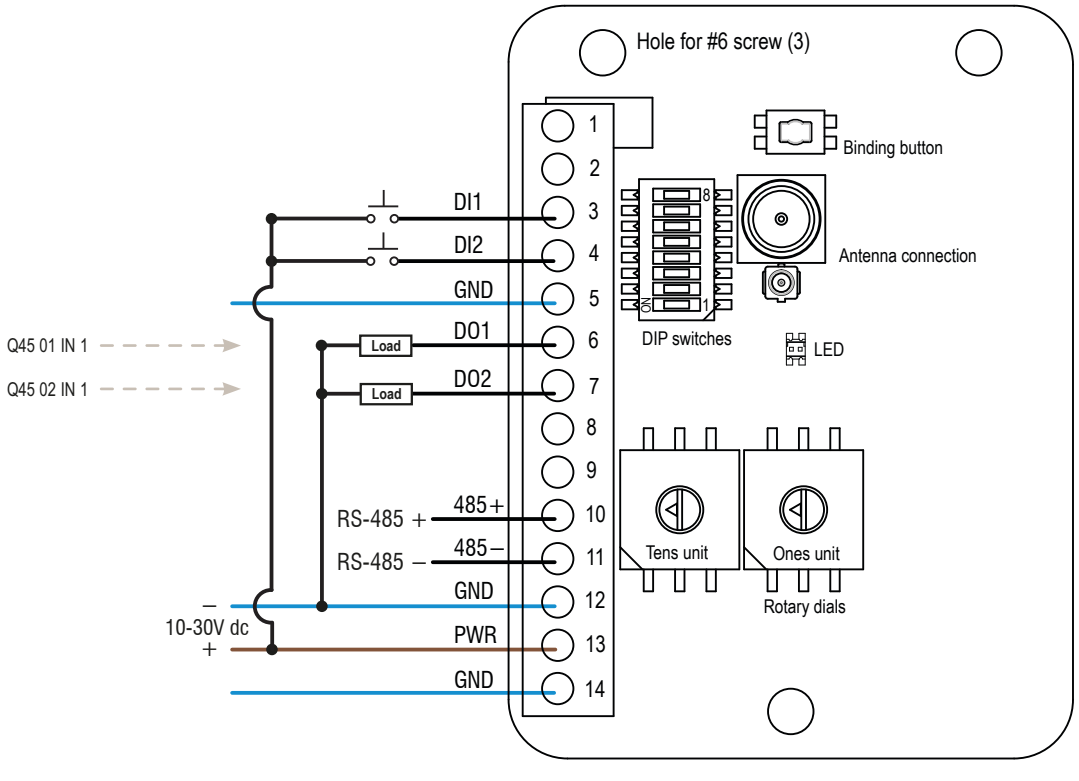

OCT 2012 Réf. FR-164994 rév. A

ПРОМЭЛЕКТРОНИКА/ sales@prom-elec.com

Étape n° 2 : Mise sous tension des détecteurs Q45 sans fil

Pour économiser la batterie, le détecteur Q45 sans fil est livré en mode de stockage. Pour réactiver le détecteur Q45 :

1. Déserrez la bride de serrage au dessus du détecteur Q45 sans fil et relevez le couvercle.
2. Appuyez sur le bouton et maintenez-le enfoncé pendant 5 secondes. Lorsque le détecteur Q45 est activé, la LED rouge clignote.

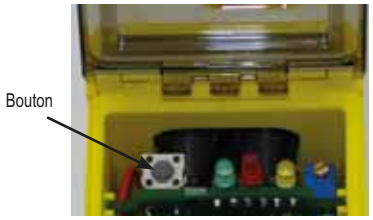

Étape n° 3 : Couplage des détecteurs Q45 sans fil à la passerelle

Le couplage des détecteurs Q45 sans fil à leur passerelle permet de s'assurer que les détecteurs Q45 échangent uniquement des informations avec la passerelle à laquelle ils sont associés. Pour créer votre réseau, couplez les détecteurs Q45 sans fil à la passerelle et assignez-leur une adresse de nœud unique.

1. Sur la passerelle, accédez au mode de couplage en appuyant trois fois sur le bouton. La LED clignote en alternance en rouge et en vert.
2. Sur la passerelle, utilisez les deux commutateurs rotatifs pour attribuer l'adresse de nœud au détecteur Q45. Utilisez le commutateur rotatif gauche pour le chiffre de gauche et le commutateur droit pour le chiffre de droite. Par exemple, pour affecter votre détecteur Q45 au nœud 01, positionnez le commutateur de gauche sur 0 et celui de droite sur 1.
3. Sur le détecteur Q45 sans fil, accédez au mode de couplage en appuyant trois fois sur le bouton. En mode de couplage, les LED rouge et verte clignotent en alternance. Une fois le détecteur Q45 couplé, les LED clignotent simultanément quatre fois. Le détecteur Q45 quitte automatiquement le mode de couplage.
4. Désignez le détecteur Q45 par l'adresse du nœud.
5. Répétez les étapes 2 à 4 pour le second détecteur Q45 sans fil.
6. Sur la passerelle, appuyez une fois sur le bouton pour quitter le mode de couplage.

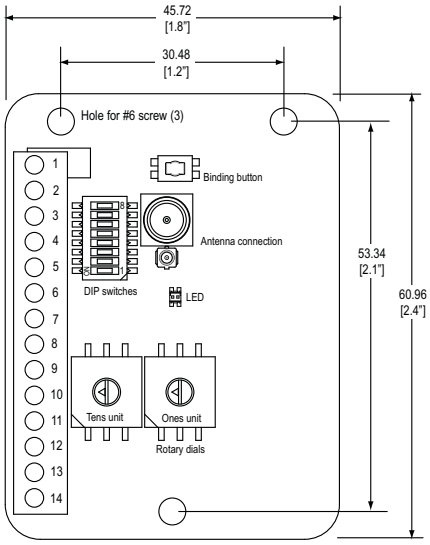

Étape n° 4 : Vérification de la communication radio

Pour vérifier si la passerelle et le détecteur Q45 sans fil communiquent :

- La LED de la passerelle est verte en continu.
- Tant que la communication n'est pas établie avec la passerelle, la LED rouge du détecteur Q45 clignote.
- Une fois la communication établie, la LED verte du détecteur Q45 clignote.

Étape n° 5 : Test du fonctionnement du détecteur Q45 sans fil

Montez le détecteur Q45 sans fil dans votre installation et vérifiez la LED jaune, qui indique la sortie du détecteur.

Après 15 minutes d'inactivité, la LED s'éteint pour économiser la batterie. Pour activer la LED, appuyez une fois sur le bouton.

Pour consulter les instructions d'alignement, référez-vous à la fiche technique du détecteur Q45 sans fil.

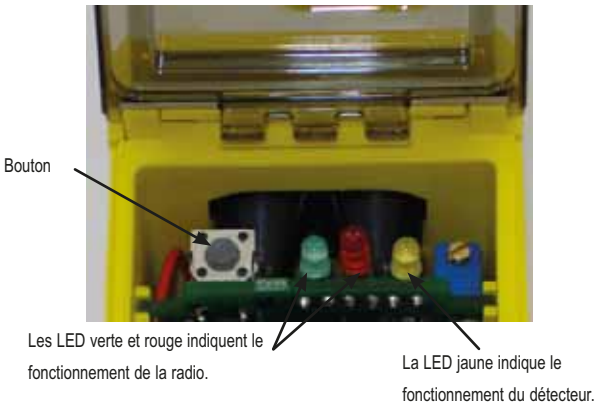

Banner Engineering Corp. • Minneapolis, MN Etats-Unis
www.bannerengineering.com • Tél. : 763.544.3164