Divisor de alimentación M12 R50: Paso de código L con pérdidas de potencia de código A

Características



- Reducción de voltaje del código L de alto amperaje (16 A) al código A de bajo amperaje (4 A).
- Funcionamiento de un dispositivo de amperaje más bajo a partir de un código L de alto amperaje mediante una separación del código A.
- Solo necesita una fuente de alimentación de alto amperaje.

Modelos

Modelo	Carcasa	Conexiones eléctricas	Pérdida de potencia	Cableado
R50-M12LM5-M12LF5-2M12F5-P13	Caja de conexiones moldeada de 4 puertos	1 x M12 macho con código L 1 x M12 hembra con código L	2 x M12 hembra con código A	Distribución de potencia V+, V-

Cableado

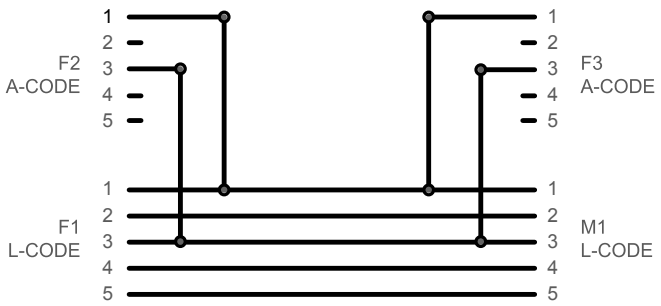

Especificaciones

Rango de entrada de voltaje
63 V DC

Amperaje de código A
4 A

Amperaje de código L
16 A

Material
Material de acoplamiento: latón niquelado
Cuerpo de la carcasa: TPU negro

Índices de protección ambiental
IP65, IP67, IP68

Condiciones de operación
−40 °C a +70 °C (−40 °F a +158 °F)
90 % a +70 °C de humedad relativa máxima (sin condensación)
Temperatura de almacenamiento: –40 °C a +80 °C (–40 °F a +176 °F)

Certificaciones

Banner Engineering BV
Park Lane, Culliganlaan 2F bus 3
1831 Diegem, BELGIUM

Traducido del Documento Original
27-jun-25

© Banner Engineering Corp. Todos los derechos reservados. www.bannerengineering.com

p/n: 247576 Rev. E

ПРОМЭЛЕКТРОНИКА/ sales@prom-elec.com

Dimensiones

Todas las mediciones se mencionan en milímetros (pulgadas), a menos que se indique lo contrario. Las medidas facilitadas están sujetas a cambios.

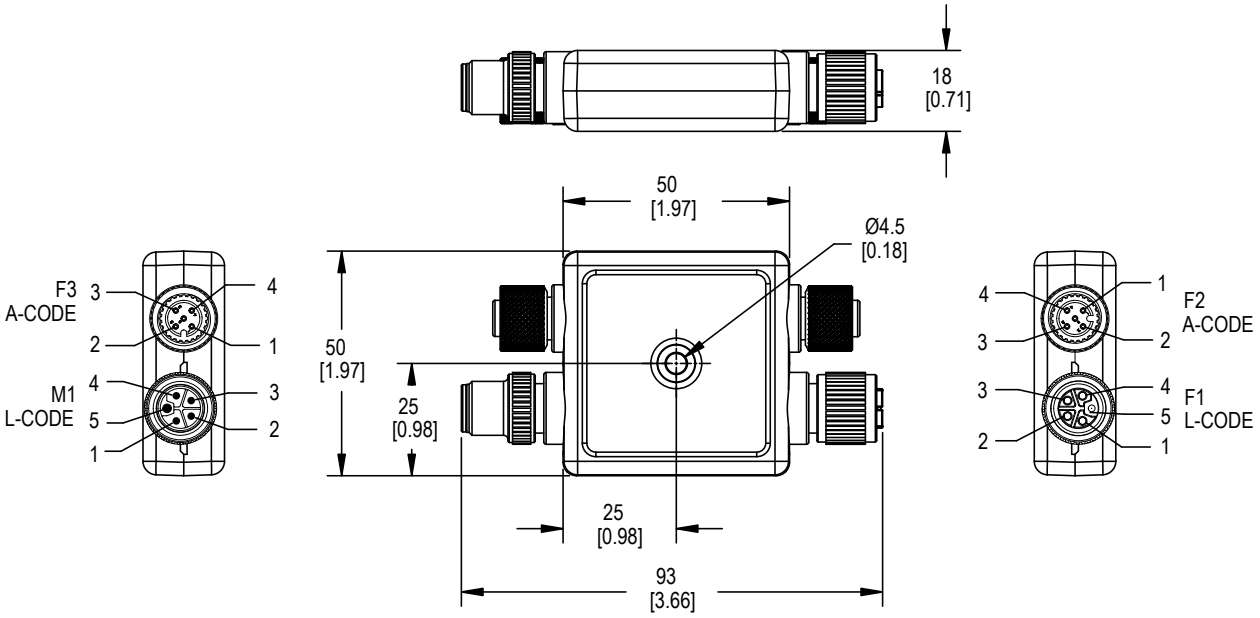

Accesorios

Cables conectores

Cables conectores M12 hembra de 4 pines de terminación única				
Modelo	**Longitud**	**Dimensiones (mm)**	**Disposición de pines (hembra)**	
BC-M12F4-22-1	1 m (3.28 pies)	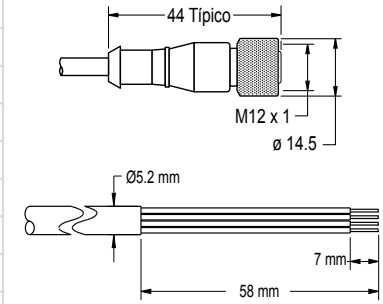	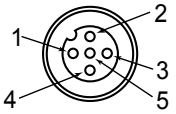	1 = Café 2 = Blanco 3 = Azul 4 = Negro 5 = Sin usar
BC-M12F4-22-2	2 m (6.56 pies)			
BC-M12F4-22-5	5 m (16.4 pies)			
BC-M12F4-22-8	8 m (26.25 pies)			
BC-M12F4-22-10	10 m (30.81 pies)			
BC-M12F4-22-15	15 m (49.2 pies)			
BC-M12F4-22-20	20 m (65.61 pies)			
BC-M12F4-22-25	25 m (82.02 pies)			
BC-M12F4-22-30	30 m (98.42 pies)			

Cables conectores M12 hembra de 4 pines con código A y doble terminación a M12 macho				
Modelo	**Longitud**	**Dimensiones (mm)**	**Disposiciones de pines**	
BC-M12F4-M12M4-22-1	1 m (3.28 pies)	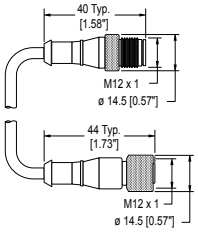	Hembra 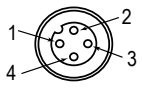 Macho 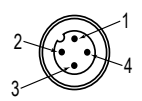	1 = Café 2 = Blanco 3 = Azul 4 = Negro
BC-M12F4-M12M4-22-2	2 m (6.56 pies)			
BC-M12F4-M12M4-22-3	3 m (9.84 pies)			
BC-M12F4-M12M4-22-4	4 m (13.12 pies)			
BC-M12F4-M12M4-22-5	5 m (16.4 pies)			
BC-M12F4-M12M4-22-10	10 m (30.81 pies)			
BC-M12F4-M12M4-22-15	15 m (49.2 pies)			

© Banner Engineering Corp. Todos los derechos reservados. www.bannerengineering.com

Cables conectores M12 hembra de 5 pines, de terminación única y código L				
Modelo	**Longitud**	**Dimensiones (mm)**	**Disposición de pines (hembra)**	
BCP-M12LF5-14-1	1 m (3.28 pies)	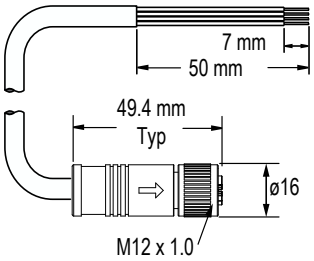	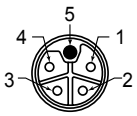	1 = Café 2 = Blanco 3 = Azul 4 = Negro 5 = Amarillo/verde Carcasa = Trenzada
BCP-M12LF5-14-2	2 m (6.56 pies)			
BCP-M12LF5-14-5	5 m (16.4 pies)			
BCP-M12LF5-14-10	10 m (32.8 pies)			
BCP-M12LF5-14-15	15 m (49.2 pies)			
BCP-M12LF5-14-20	20 m (65.6 pies)			

Cables conectores M12 macho de 5 pines con terminación única y código L				
Modelo	**Longitud**	**Dimensiones (mm)**	**Disposición de pines (macho)**	
BCP-M12LM5-14-1	1 m (3.28 pies)	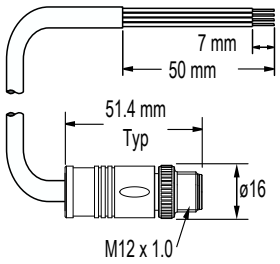	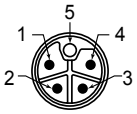	1 = Café 2 = Blanco 3 = Azul 4 = Negro 5 = Amarillo/verde Carcasa = Trenzada
BCP-M12LM5-14-2	2 m (6.56 pies)			
BCP-M12LM5-14-5	5 m (16.4 pies)			
BCP-M12LM5-14-10	10 m (32.8 pies)			
BCP-M12LM5-14-15	15 m (49.2 pies)			
BCP-M12LM5-14-20	20 m (65.6 pies)			

Cables conectores M12 hembra de 5 pines de doble terminación y código L a M12 macho				
Modelo	**Longitud**	**Dimensiones (mm)**	**Disposición de pines (hembra)**	**Disposición de pines (macho)**
BCP-M12LF5-M12LM5-14-1	1 m (3.28 pies)	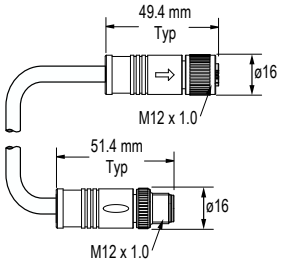	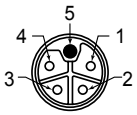 1 = Café 2 = Blanco 3 = Azul 4 = Negro 5 = Amarillo/verde Carcasa = Trenzada	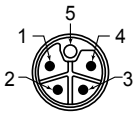 1 = Café 2 = Blanco 3 = Azul 4 = Negro 5 = Amarillo/verde Carcasa = Trenzada
BCP-M12LF5-M12LM5-14-2	2 m (6.56 pies)			
BCP-M12LF5-M12LM5-14-5	5 m (16.4 pies)			
BCP-M12LF5-M12LM5-14-10	10 m (32.8 pies)			
BCP-M12LF5-M12LM5-14-15	15 m (49.2 pies)			
BCP-M12LF5-M12LM5-14-20	20 m (65.6 pies)			

Soporte y mantenimiento del producto

Limpie con detergente suave y agua tibia

Limpie el dispositivo con un paño suave humedecido con algún detergente suave y una solución de agua tibia. No utilice ningún otro producto químico para la limpieza.

Reparaciones

Comuníquese con Banner Engineering para solucionar los problemas de este dispositivo. **No intente ninguna reparación a este dispositivo de Banner, contiene piezas o componente que no se pueden cambiar en terreno.** Si el dispositivo, alguna pieza o algún componente del dispositivo es considerado defectuoso por un Ingeniero de Aplicaciones Banner, se le informará el procedimiento RMA (Autorización de Devolución de Mercancía) de Banner.

> **Importante:** Si se le solicita devolver el dispositivo, empáquelo con cuidado. Puede haber daños durante el envío de devolución que no estén cubiertos por la garantía.

Contáctenos

La casa matriz de Banner Engineering Corp. se encuentra en: 9714 Tenth Avenue North | Plymouth, MN 55441, EE. UU. | Teléfono: + 1 888 373 6767

Para obtener información sobre nuestras sucursales y representantes locales en todo el mundo, visite www.bannerengineering.com.

Garantía limitada de Banner Engineering Corp.

Banner Engineering Corp. garantiza que sus productos están libres de defectos de material y mano de obra durante un año a partir de la fecha de envío. Banner Engineering Corp. reparará o reemplazará sin cargo cualquier producto de su fabricación que, al momento de ser devuelto a la fábrica, haya estado defectuoso durante el período de garantía. Esta garantía no cubre los daños o responsabilidad por el mal uso, abuso, o la aplicación inadecuada o instalación del producto de Banner.

© Banner Engineering Corp. Todos los derechos reservados. www.bannerengineering.com

ESTA GARANTÍA LIMITADA ES EXCLUSIVA Y REEMPLAZA A TODAS LAS OTRAS GARANTÍAS, SEAN EXPRESAS O IMPLÍCITAS (INCLUIDA, SIN LIMITACIÓN, CUALQUIER GARANTÍA DE COMERCIABILIDAD O ADECUACIÓN PARA UN FIN ESPECÍFICO), Y SE DERIVEN DE LA EJECUCIÓN, NEGOCIACIÓN O USO COMERCIAL.

Esta Garantía es exclusiva y se limita a la reparación o, a juicio de Banner Engineering Corp., el reemplazo. **EN NINGÚN CASO, BANNER ENGINEERING CORP. SERÁ RESPONSABLE ANTE EL COMPRADOR O CUALQUIER OTRA PERSONA O ENTIDAD POR COSTOS ADICIONALES, GASTOS, PÉRDIDAS, PÉRDIDA DE GANANCIAS NI DAÑOS IMPREVISTOS, EMERGENTES O ESPECIALES QUE SURJAN DE CUALQUIER DEFECTO DEL PRODUCTO O DEL USO O INCAPACIDAD DE USO DEL PRODUCTO, YA SEA QUE SE DERIVE DEL CONTRATO O GARANTÍA, ESTATUTO, AGRAVIO, RESPONSABILIDAD OBJETIVA, NEGLIGENCIA O DE OTRO TIPO.**

Banner Engineering Corp. se reserva el derecho a cambiar, modificar o mejorar el diseño del producto sin asumir obligaciones ni responsabilidades en relación con productos fabricados anteriormente por Banner Engineering Corp. Todo uso indebido, abuso o aplicación o instalación incorrectas de este producto, o el uso del producto en aplicaciones de protección personal cuando este no se ha diseñado para dicho fin, anulará la garantía. Cualquier modificación a este producto sin la previa aprobación expresa de Banner Engineering Corp anulará las garantías del producto. Todas las especificaciones publicadas en este documento están sujetas a cambios; Banner se reserva el derecho de modificar las especificaciones del producto o actualizar la documentación en cualquier momento. Las especificaciones y la información de los productos en idioma Inglés tienen prioridad sobre la información presentada en cualquier otro lenguaje. Para obtener la versión más reciente de cualquier documentación, consulte: www.bannerengineering.com.

Para obtener información de patentes, consulte www.bannerengineering.com/patents.

© Banner Engineering Corp. Todos los derechos reservados. www.bannerengineering.com