Guide de démarrage rapide pour les réseaux point à point -PB2

Ce guide de démarrage rapide décrit comment remplacer les fils de signaux logiques et analogiques en utilisant un nœud et une passerelle lors de l'utilisation de l'assignation par interrupteurs DIP de la passerelle DX80G2M6S-PB2.

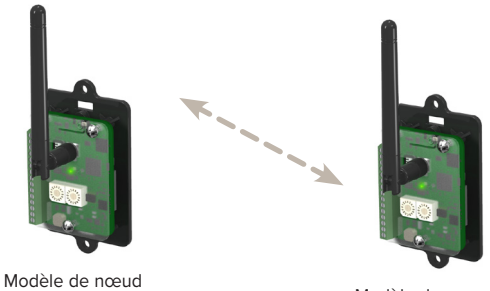

Modèle de nœud
DX80N2X6S-PB2

Modèle de passerelle
DX80G2M6S-PB2

Étape 1 : Réglage des commutateurs DIP de la passerelle

Dans l'exemple de réseau présenté, le nœud et la passerelle représentent une paire assignée. Pour configurer cette assignation d'E/S, basculez l'interrupteur DIP 2 et l'interrupteur 8 de la passerelle sur ON. Reportez-vous à la fiche technique de la passerelle pour connaître les autres options d'assignation et les paramètres de perte de liaison.

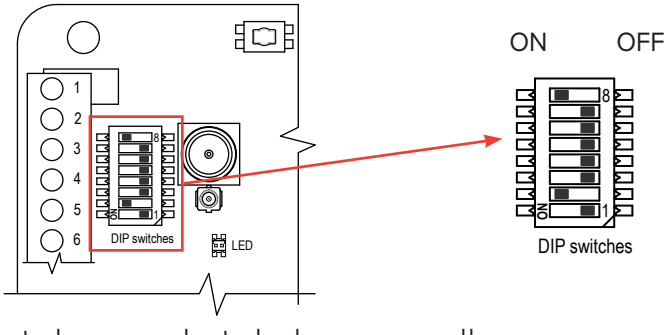

Étape 2 : Raccordement du nœud et de la passerelle

Raccordez l'alimentation, l'E/S logique et l'E/S analogique sur le nœud et la passerelle conformément au schéma de câblage illustré.

Assignation d'E/S

Entrées du nœud		Sortie de la passerelle
ENTRÉE analogique 1	→	SORTIE analogique 1
ENTRÉE analogique 2	→	SORTIE analogique 2
ENTRÉE logique 1	→	SORTIE logique 1
ENTRÉE logique 2	→	SORTIE logique 2

Entrées de la passerelle		Sorties du nœud
ENTRÉE analogique 1	→	SORTIE analogique 1
ENTRÉE analogique 2	→	SORTIE analogique 2
ENTRÉE logique 1	→	SORTIE logique 1
ENTRÉE logique 2	→	SORTIE logique 2

Câblage du nœuds et de la passerelle

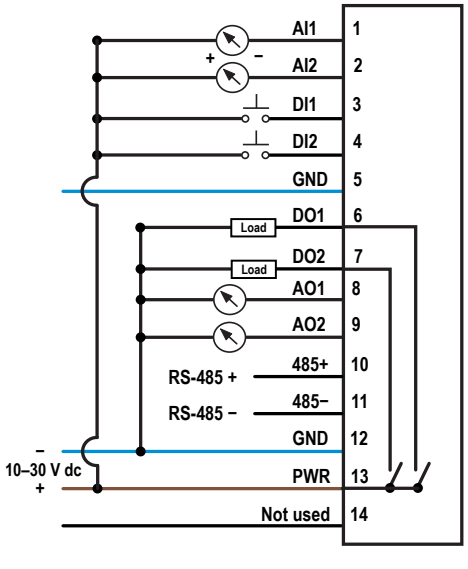

Imprimé aux États-Unis Nov. 2020 Réf. 164886 Rév. D

ПРОМЭЛЕКТРОНИКА/ sales@prom-elec.com

Étape 3 : Couplage du nœud à la passerelle

Le couplage des nœuds à leur passerelle permet de s'assurer que les échanges d'informations s'effectuent exclusivement avec celle-ci. Pour créer votre réseau, couplez les nœuds à la passerelle et assignez-leur une adresse de nœud unique.

1. Sur la passerelle, accédez au mode de couplage en appuyant trois fois sur le bouton.
2. Sur le nœud, utilisez les deux commutateurs rotatifs pour assigner l'adresse du nœud. Réglez le commutateur de gauche sur 0 et celui de droite sur 1.

   Une fois le nœud couplé, les LED clignotent quatre fois. Le nœud quitte automatiquement le mode couplage.
3. Sur le nœud, accédez au mode de couplage en appuyant trois fois sur le bouton.
4. Sur la passerelle, appuyez une fois sur le bouton pour quitter le mode de couplage.

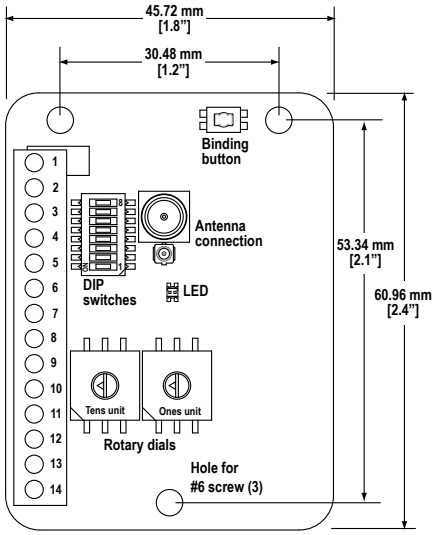

Étape 4 : Vérification de la communication radio

Pour vérifier si la passerelle et les nœuds communiquent :

- La LED 1 de la passerelle est verte en continu.
- Tant que la communication n'est pas établie avec la passerelle, la LED rouge du nœud clignote.
- Une fois la communication établie, la LED verte du nœud clignote.

Étape 5 : Réalisation d'une analyse de l'installation

Pour tester la puissance du signal radio entre la passerelle et le nœud, effectuez une étude du site.

1. Sur la passerelle, réglez les commutateurs rotatifs sur 00 pour désactiver dans un premier temps l'analyse de l'installation.
2. Sur la passerelle, réglez les commutateurs rotatifs sur l'adresse du nœud.
   Dans cet exemple, réglez les commutateurs rotatifs sur 01.
3. La LED jaune de la passerelle clignote pour indiquer la puissance du signal.

   La LED clignote plus rapidement pour indiquer un signal plus fort. Pour en savoir plus sur la définition de la vitesse de clignotement et la puissance du signal correspondante, consultez la fiche technique de la passerelle -PB2 (réf. 163211).
4. Pour terminer l'analyse de l'installation, remettez les commutateurs rotatifs de la passerelle sur 00.
5. S'il n'y a pas de signal radio entre la passerelle et le nœud, la LED devient jaune continu.