Staffa SX5

Scheda tecnica

Montare lo scanner laser direttamente su una superficie o utilizzando una delle staffe per montare (o proteggere) il dispositivo.

Modello	Rif.	Componenti della staffa	Q.tà
SXA-MBK-1 – Staffa di regolazione inclinazione e rotazione	1	Staffa di regolazione inclinazione	1
	8	Staffa di regolazione rotazione	1
	6	Staffa di supporto e quattro viti M5x10 UNI 5933	1
	9	Viti di fissaggio M5	2
	7	Vite M4x8 UNI 5931, rondella piana D4 UNI 6592 e rondella a molla A4 UNI 1751	2 cad.
	5	Vite M5x12 UNI 5933 e rondella M5	2 cad.
	4	Vite M5x12 UNI 5933	2
	3	Staffa con memoria di posizionamento	1
	2	Vite M4x8 UNI 5931, rondella piana D4 UNI 6592 e rondella a molla A4 UNI 1751	1 cad.

Modello	Rif.	Componenti della staffa	Q.tà
Staffa di regolazione **SXA-MBK-1** inclinazione e rotazione (creata rimuovendo pezzi del rullo)	1	Staffa di regolazione inclinazione	1
	9	Viti di fissaggio M5	2
	5	Vite M5x12 UNI 5933 e rondella M5	2 cad.
	4	Vite M5x12 UNI 5933	2
	3	Staffa con memoria di posizionamento	1
	2	Vite M4x8 UNI 5931, rondella piana D4 UNI 6592 e rondella a molla A4 UNI 1751	1 cad.
Staffa di protezione **SXA-MBK-2**	1	Staffa di protezione della testa di lettura	1
	2	Vite M5x10 UNI 5933	2

Elementi necessari non forniti: chiave per brugole da 3 mm

Montaggio della staffa di protezione

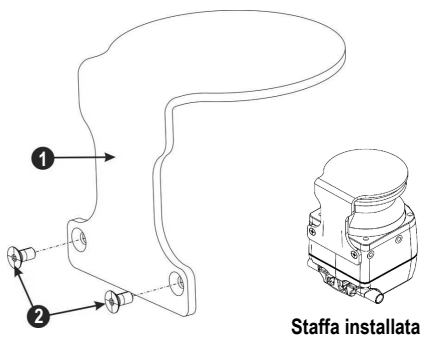

Figura 1. Montaggio della staffa di protezione SXA-MBK-2 sullo scanner

La staffa di protezione **SXA-MBK-2** è un accessorio opzionale che protegge lo scanner qualora si trovi in un ambiente di lavoro in cui può essere colpito da oggetti che cadono o essere soggetto a urti.

Fissare la staffa di protezione (1) sul retro dello scanner utilizzando le due viti M5 (2) (coppia massima di 3 N·m). Montare la staffa **SXA-MBK-2** sullo scanner prima di installare gli altri accessori di montaggio.

Importante: Questa staffa di protezione utilizza i fori di montaggio sul retro dell'unità. Utilizzare altri fori per montare lo scanner sulla macchina.

Montaggio delle staffe per la regolazione dell'inclinazione

Sulla parete o sulla superficie di montaggio prevista, praticare due fori M5 a una distanza di 73 mm. Le viti M5 UNI 5933 utilizzate per il montaggio delle staffe a parete non vengono fornite nei kit di montaggio staffe, ma devono essere fornite dall'utente.

Staffa di regolazione dell'angolo di inclinazione e rotazione (SXA-MBK-1): il sistema di staffe è parzialmente assemblato.

1. Rimuovere le viti di regolazione della rotazione M4 e le relative rondelle (7), quindi allineare le viti di fissaggio a parete M5 (9).
2. Montare la staffa di regolazione della rotazione (8) sulla parete o sul pannello inserendo due viti M5 UNI 5933 (9). Serrarle fino in fondo, procedendo secondo uno schema alternato (coppia da 2,5 a 3 N·m).
3. Riposizionare il gruppo (1) e (6) sulla staffa di regolazione della rotazione (8) (o riportare in posizione) e reinstallare le viti e le rondelle di regolazione della rotazione M4 (7). Non serrare le viti di regolazione rotazione M4 per l'angolo di rotazione.

Tradotto dal Documento Originale
209707 Rev. A
2019-12-9

ПРОМЭЛЕКТРОНИКА/ sales@prom-elec.com

Se si desidera solo la regolazione dell'inclinazione, è possibile utilizzare l'intero gruppo SXA-MBK-1 con la regolazione centrata della rotazione (livello) oppure rimuovere le piastre posteriori (6 e 8) e utilizzare soltanto la staffa di regolazione dell'inclinazione (1) per il montaggio dello scanner. Per rimuovere i componenti 6 e 8, togliere prima le viti di regolazione della rotazione (7) per rimuovere la piastra posteriore (8). Rimuovere quindi dal retro le quattro viti che fissano (6) a (1).

È ora possibile montare la piastra di regolazione dell'inclinazione (1) sui fori distanti uno dall'altro 73 mm utilizzando le viti M5 UNI 5933 (9). Serrare le viti fino in fondo (coppia da 2,5 a 3 N·m), procedendo secondo uno schema alternato.

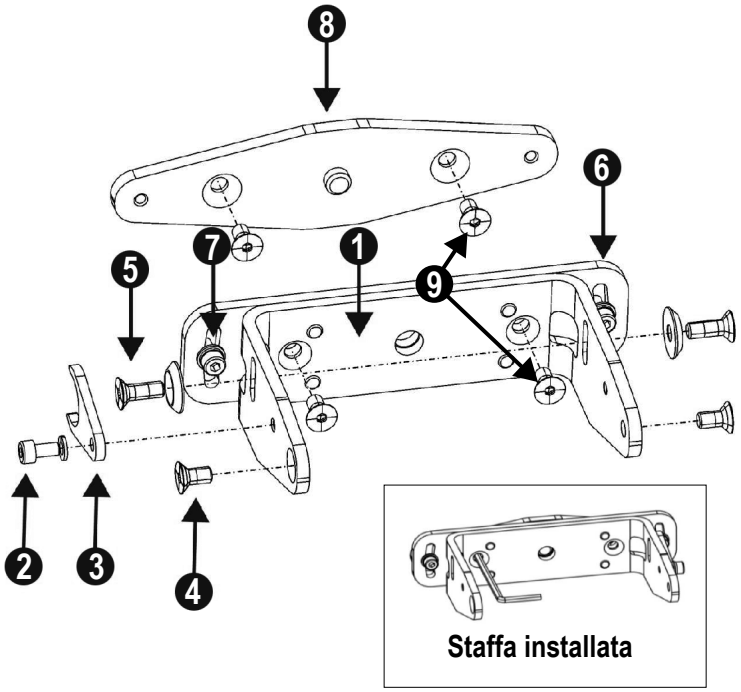

Figura 2. Staffa di regolazione angolo di inclinazione e di rotazione (SXA-MBK-1)

Montaggio dello scanner e regolazione dell'angolazione

Durante il montaggio delle staffe o dello scanner, non superare la coppia di serraggio indicata per non danneggiare lo scanner. La procedura di regolazione dell'angolo di inclinazione si applica a entrambi gli impieghi dei gruppi staffa.

La staffa con memoria posizionamento (un pezzo) conserva l'angolo di inclinazione impostato per l'installazione. Ciò consente una rapida installazione senza ulteriori regolazioni meccaniche nel caso in cui sia necessario sostituire l'unità.

Per montare il dispositivo con inclinazione verticale di 90°:

1. Montare senza serrare la staffa di memoria posizionamento (3) con la vite M4 (e la rondella) (2) sulla staffa principale (1).
2. Allineare la staffa con memoria di posizionamento al centro del foro asolato della staffa principale, quindi serrare la vite M4 (non superare la coppia di 1,5 - 2 N·m).
3. Montare lo scanner sulla staffa principale utilizzando le viti di regolazione dell'inclinazione M5 × 12 (con rondelle) (5) e le viti di fissaggio dello scanner M5 × 12 (4). Serrare tutte e quattro le viti (non superare una coppia di 2,5 - 3 N·m).

Per posizionare un dispositivo con un angolo di inclinazione specifico:

1. Avvitare senza serrare le viti di fissaggio dello scanner M5, le viti di regolazione dell'inclinazione M5 e la staffa con memoria posizionamento e vite M4.
2. Ruotare il dispositivo fino a raggiungere l'angolo di inclinazione desiderato nell'intervallo ammesso (±6°).
3. Serrare le viti di fissaggio dello scanner M5 e poi le viti di regolazione dell'inclinazione M5 (non superare la coppia di 2,5 - 3 N·m).
4. Serrare la vite M4 della staffa con memoria di posizionamento (non superare la coppia di 1,5 - 2 N·m).

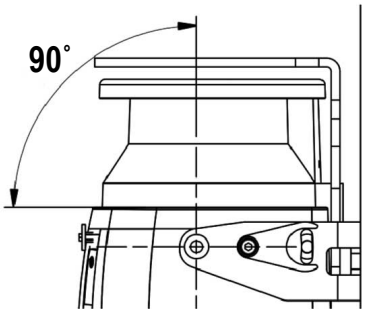

Figura 3. Regolare l'angolazione dello scanner

Regolazione dell'angolo di rotazione

La procedura di regolazione dell'angolo di rotazione si applica solo quando vengono utilizzati tutti i componenti della staffa SXA-MBK-1. Ruotare le staffe per raggiungere l'angolo di rotazione desiderato entro l'intervallo ammesso (± 8,5°). Serrare le (7) viti di regolazione della rotazione M4 (la coppia non deve superare gli 1,5 -2 N·m).

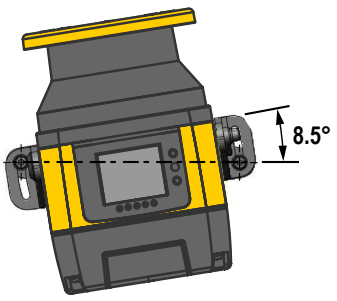

Figura 4. Regolare l'angolo di rotazione

BANNER
more sensors, more solutions

© Banner Engineering Corp. Tutti i diritti riservati