Manuel produit du système du contrôleur d'éclairage

Traduction des instructions d'origine
p/n: 230040 Rev. C
11-mars-25
© Banner Engineering Corp. Tous droits réservés. www.bannerengineering.com

ПРОМЭЛЕКТРОНИКА/ sales@prom-elec.com

Sommaire

Chapitre 1 Caractéristiques 3
Modèle 3
Présentation 3

Chapitre 2 Câblage 4

Chapitre 3 Spécifications 5
Dimensions 6

Chapitre 4 Assistance et maintenance du produit 7
Nettoyer avec un détergent doux et de l'eau 7
Réparations 7
Nous contacter 7
Garantie limitée de Banner Engineering Corp. 7

© Banner Engineering Corp. Tous droits réservés. www.bannerengineering.com

Chapter Contents

Modèle....3
Présentation....3

Chapitre 1 Caractéristiques

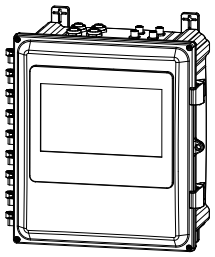

- Commande de puissance et de gradation pour plusieurs zones
- Simplifie l'installation et l'implémentation d'un système de contrôle d'éclairage et d'inspection
- Réduit les coûts et le délai d’intégration
- Interface à écran tactile de 10,2 pouces (259 mm)
- Protection par mot de passe à plusieurs niveaux

Modèle

Modèle	Description
LCS10	Système du contrôleur d'éclairage avec interface écran IHM, 4 zones

Présentation

Le système du contrôleur d'éclairage LCS10 permet de contrôler individuellement quatre zones distinctes à l'aide de l'écran tactile couleur IHM. Chaque zone dispose d'un connecteur dédié à 3 broches 7/8 po-16UNF pour l'alimentation et d'un connecteur M12 à 4 broches pour la gradation, tous deux intégrés dans le boîtier en polycarbonate.

Les équerres de montage sont fournies.

© Banner Engineering Corp. Tous droits réservés.
www.bannerengineering.com

Chapter Contents

Chapitre 2 Câblage

Raccordement d'alimentation - Brochage 7/8 po-16UNF à 3 broches

Schéma (femelle)	Broche	Description
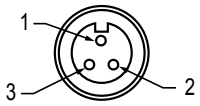	1	Masse
	2	Neutre
	3	Conducteur

Connexion de gradation - Brochage M12 à 4 broches

Schéma (femelle)	Broche	Description
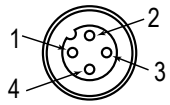	1	Non connectée
	2	Non connectée
	3	Gradation (-)
	4	Gradation (+)

© Banner Engineering Corp. Tous droits réservés.
www.bannerengineering.com

Chapter Contents

Dimensions....6

Chapitre 3 Spécifications

Tension d'alimentation
120 Vca à 277 Vca

Intensité d'alimentation
IHM/contrôleur : 375 mA typique
Zone d'éclairage : 15 A maximum par zone

Écran IHM
10,2 pouces (259 mm) de diagonale
Résolution 1024 × 768
Rétro-éclairage LED couleur

Gradation et commande
Chaque zone de gradation fournit une tension analogique de 0 V à 10 V pour le réglage de l'intensité des LED, avec une gradation allant jusqu'à 5 % de l'intensité.
Capacité de sink de 50 mA par zone

Construction
Boîtier : polycarbonate

Montage
(4) Trous de montage filetés M8 × 1,37

Connectique
(4) Connecteurs QD femelles à 3 broches 7/8 po-16UNF intégrés
(4) Connecteurs QD femelles M12 à 4 broches intégrés
Alimentation d'entrée fournie par l'installateur

Indice de protection
IP20

Température de fonctionnement
0° à +50 °C

Température de stockage
−40° à +70 °C

Mot de passe
333

Protection contre la surintensité requise

Avertissement: Les raccordements électriques doivent être effectués par du personnel qualifié conformément aux réglementations et codes électriques nationaux et locaux.

Une protection de surintensité doit être fournie par l'installation du produit final, conformément au tableau fourni.

Vous pouvez utiliser un fusible externe ou la limitation de courant pour offrir une protection contre la surtension dans le cas d'une source d'alimentation de classe 2.

Les fils d'alimentation < 24 AWG ne peuvent pas être raccordés.

Pour obtenir un support produit supplémentaire, rendez-vous sur le site www.bannerengineering.com.

Câblage d'alimentation (AWG)	Protection contre la surintensité requise (A)	Câblage d'alimentation (AWG)	Protection contre la surintensité requise (A)
20	5	26	1
22	3	28	0,8
24	1	30	0,5

Certifications

c UL us LISTED IND. CONT. EQ. E316212

© Banner Engineering Corp. Tous droits réservés.
www.bannerengineering.com

Dimensions

Toutes les mesures sont indiquées en millimètres, sauf indication contraire. Les mesures fournies sont susceptibles d'être modifiées.

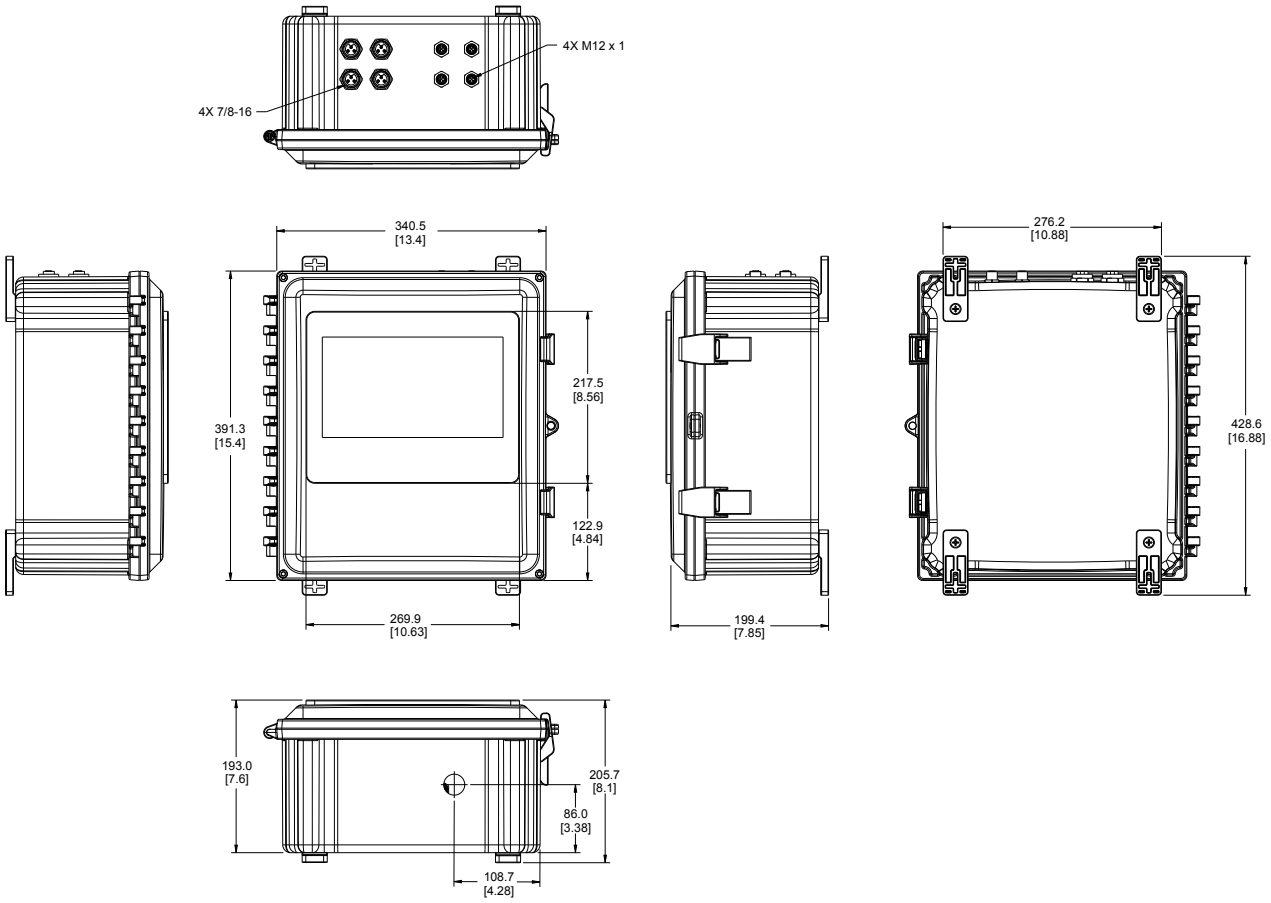

© Banner Engineering Corp. Tous droits réservés.
www.bannerengineering.com

Chapter Contents

Nettoyer avec un détergent doux et de l'eau 7
Réparations 7
Nous contacter 7
Garantie limitée de Banner Engineering Corp. 7

Chapitre 4 Assistance et maintenance du produit

Nettoyer avec un détergent doux et de l'eau

Nettoyez le boîtier et l'écran avec un chiffon doux préalablement imprégné d'eau tiède additionnée de détergent doux.

Réparations

Pour plus d'informations sur le dépannage du produit, contactez Banner Engineering. **Ne tentez pas de réparer ce dispositif Banner. Il ne contient aucun composant ou pièce qui puisse être remplacé sur place.** Si un ingénieur de Banner conclut que le dispositif ou l'une de ses pièces ou composants est défectueux, il vous informera de la procédure à suivre pour le retour des produits (RMA).

> **Important :** Si vous devez retourner le dispositif, emballez-le avec soin. Les dégâts occasionnés pendant le transport de retour ne sont pas couverts par la garantie.

Nous contacter

Le siège de Banner Engineering Corp. est situé à l'adresse suivante : 9714 Tenth Avenue North | Plymouth, MN 55441, États-Unis | Téléphone : + 1 888 373 6767

Pour consulter la liste des bureaux et des représentants locaux dans le monde, rendez-vous sur le site www.bannerengineering.com.

Garantie limitée de Banner Engineering Corp.

Banner Engineering Corp. garantit ses produits contre tout défaut lié aux matériaux et à la main d'œuvre pendant une durée de 1 an à compter de la date de livraison. Banner Engineering Corp. s'engage à réparer ou à remplacer, gratuitement, tout produit défectueux, de sa fabrication, renvoyé à l'usine durant la période de garantie. La garantie ne couvre en aucun cas les dommages résultant d'une utilisation ou d'une installation inappropriée, abusive ou incorrecte du produit Banner.

CETTE GARANTIE LIMITÉE EST EXCLUSIVE ET PRÉVAUT SUR TOUTES LES AUTRES GARANTIES, EXPRESSES OU IMPLICITES (Y COMPRIS, MAIS SANS S'Y LIMITER, TOUTE GARANTIE DE QUALITÉ MARCHANDE OU D'ADÉQUATION À UN USAGE PARTICULIER), QUE CE SOIT DANS LE CADRE DE PERFORMANCES, DE TRANSACTIONS OU D'USAGES DE COMMERCE.

Cette garantie est exclusive et limitée à la réparation ou, à la discrétion de Banner Engineering Corp., au remplacement. **EN AUCUNE CIRCONSTANCE, BANNER ENGINEERING CORP. NE SERA TENU RESPONSABLE VIS-À-VIS DE L'ACHETEUR OU TOUTE AUTRE PERSONNE OU ENTITÉ, DES COÛTS SUPPLÉMENTAIRES, FRAIS, PERTES, PERTE DE BÉNÉFICES, DOMMAGES CONSÉCUTIFS, SPÉCIAUX OU ACCESSOIRES RÉSULTANT D'UN DÉFAUT OU DE L'UTILISATION OU DE L'INCAPACITÉ À UTILISER LE PRODUIT, EN VERTU DE TOUTE THÉORIE DE RESPONSABILITÉ DÉCOULANT DU CONTRAT OU DE LA GARANTIE, DE LA RESPONSABILITÉ JURIDIQUE, DÉLICTUELLE OU STRICTE, DE NÉGLIGENCE OU AUTRE.**

Banner Engineering Corp. se réserve le droit de modifier ou d'améliorer la conception du produit sans être soumis à une quelconque obligation ou responsabilité liée à des produits précédemment fabriqués par Banner Engineering Corp. Toute installation inappropriée, utilisation inadaptée ou abusive de ce produit, mais aussi une utilisation du produit aux fins de protection personnelle alors que le produit n'a pas été conçu à cet effet, entraîneront l'annulation de la garantie du produit. Toute modification apportée à ce produit sans l'autorisation expresse de Banner Engineering annule les garanties du produit. Toutes les spécifications publiées dans ce document sont susceptibles d'être modifiées. Banner se réserve le droit de modifier à tout moment les spécifications du produit ou la documentation. En cas de différences entre les spécifications et les informations produits publiées en anglais et dans une autre langue, la version anglaise prévaut. Pour obtenir la dernière version d'un document, rendez-vous sur notre site : www.bannerengineering.com.

Pour des informations sur les brevets, voir la page www.bannerengineering.com/patents.

© Banner Engineering Corp. Tous droits réservés.
www.bannerengineering.com

LinkedIn

X (formerly Twitter)

Facebook



© 2025. All rights reserved.
www.bannerengineering.com