Caractéristiques

Modèle en ligne



Modèle en T



- Répartition de l'alimentation vers plusieurs dispositifs
- Conception surmoulée robuste
- Boîtiers de séparateurs disponibles en version en ligne et en version en T
- Connexions M12 à 5 broches codées L conçues pour supporter jusqu'à 16 A

Modèles

Modèle	Ports femelles	Port d'entrée mâle	Câblage
R50-2M125L-M125-P	Deux connecteurs femelles QD M12 à 5 broches codés L, orientés en ligne	Un connecteur QD mâle M12 à 5 broches codé L	Parallèle
R50T-2M125L-M125-P	Deux connecteurs QD femelles M12 à 5 broches codés L, orientés en T		

Installation mécanique

Installez le Séparateur dans un endroit accessible pour permettre les contrôles fonctionnels, la maintenance et l'entretien, ou le remplacement.

Tout le matériel de montage est fourni par l'utilisateur. Les fixations doivent être suffisamment solides pour ne pas casser ou se rompre. Il est recommandé d'utiliser des fixations permanentes ou de la visserie de blocage pour empêcher tout mouvement ou desserrage du dispositif. Le trou de montage (4,5 mm) du Séparateur accepte des vis M4 (#8). L'illustration ci-dessous vous aidera à déterminer la longueur minimale des vis.

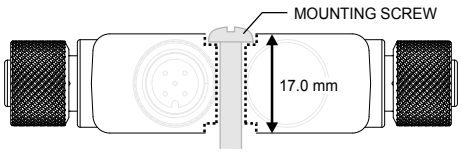

Remarque : La ligne pointillée indique le profil du contre-alésage.

Avertissement: Ne serrez pas trop la vis de montage du Séparateur pendant l'installation. Un serrage excessif peut affecter les performances du Séparateur.

Câblage

Modèle en ligne

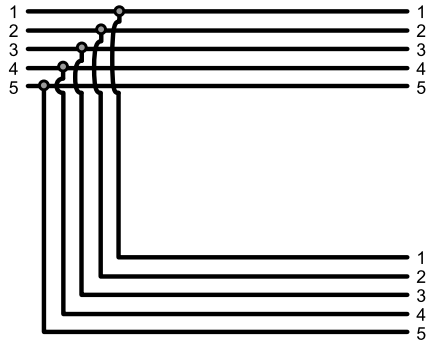

Modèle en T

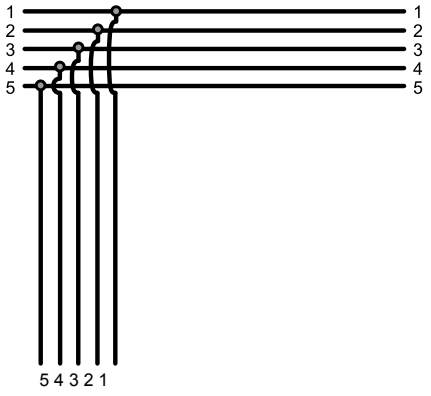

Traduction des instructions d'origine
25-mars-25

© Banner Engineering Corp. Tous droits réservés.
www.bannerengineering.com

p/n: 244537 Rev. B

ПРОМЭЛЕКТРОНИКА/ sales@prom-elec.com

Spécifications

Tension d'entrée (puissance)

60 Vcc

Courant maximum

16 A

Construction

Matériau du raccord : laiton nickelé

Corps du boîtier : TPU noir

Résistance aux vibrations et aux chocs mécaniques

Conforme aux exigences de la norme IEC 60068-2-6 (Vibrations : 10 Hz à 55 Hz, amplitude de 0,5 mm, 5 minutes de balayage, 30 minutes de maintien)

Conforme à la norme IEC 60068-2-27 (Chocs : demi-onde sinusoïdale de 15 G, pendant 11 ms)

Indices de protection

IP65, IP67, IP68

Conditions d'utilisation

−40° à +70 °C

Humidité relative max. de 90% à +70 °C (sans condensation)

Température de stockage: −40° à +80 °C

Certifications

Banner Engineering BV
Park Lane, Culliganlaan 2F bus 3
1831 Diegem, BELGIUM

Dimensions

Toutes les mesures sont indiquées en millimètres, sauf indication contraire. Les mesures fournies sont susceptibles d'être modifiées.

Modèle en ligne

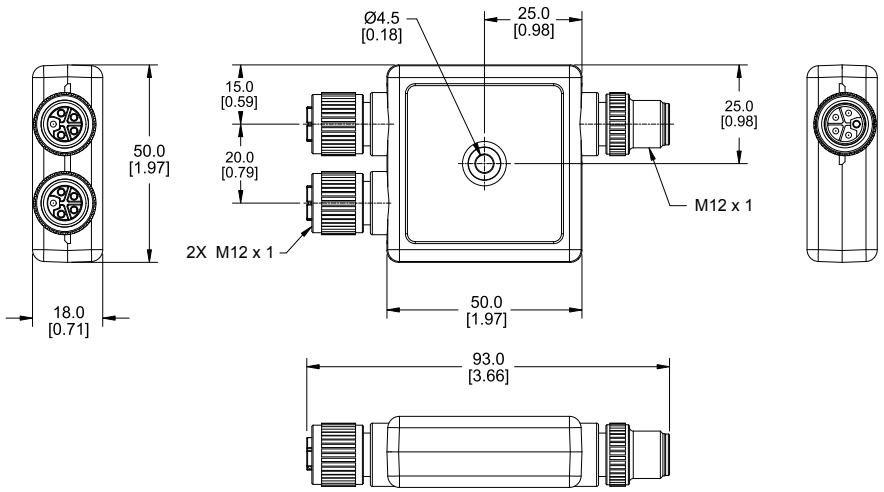

Modèle en T

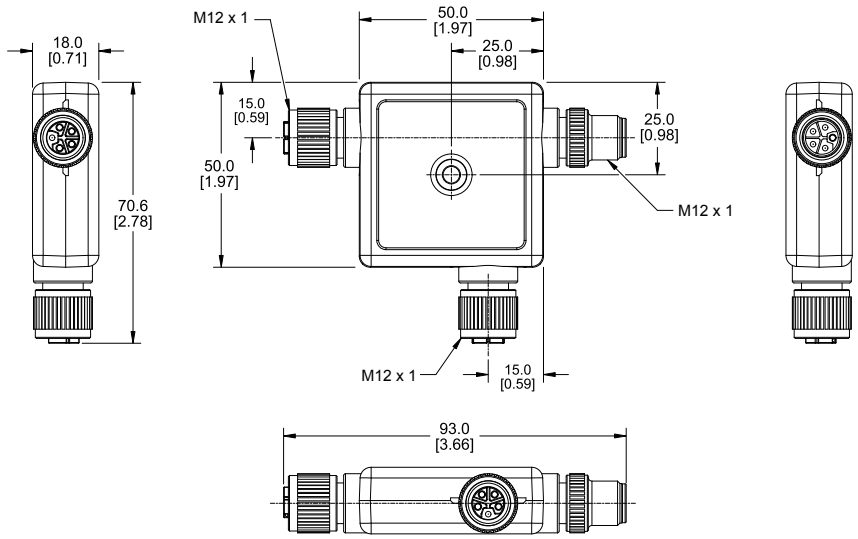

© Banner Engineering Corp. Tous droits réservés.
www.bannerengineering.com

Accessoires

Câbles

Câbles femelles M12 à 5 broches codés L — à un seul raccord				
Modèle	**Longueur**	**Dimensions (mm)**	**Brochage (femelle)**	
BCP-M12LF5-14-1	1 m	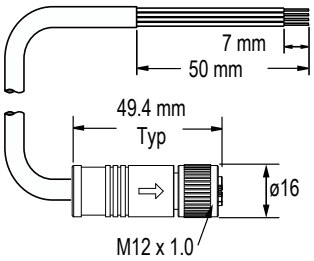	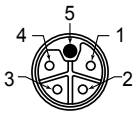	1 = marron 2 = blanc 3 = bleu 4 = noir 5 = jaune/vert Coque = tresse
BCP-M12LF5-14-2	2 m			
BCP-M12LF5-14-5	5 m			
BCP-M12LF5-14-10	10 m			
BCP-M12LF5-14-15	15 m			
BCP-M12LF5-14-20	20 m			

Câbles mâles M12 à 5 broches codés L — à un seul raccord				
Modèle	**Longueur**	**Dimensions (mm)**	**Brochage (mâle)**	
BCP-M12LM5-14-1	1 m	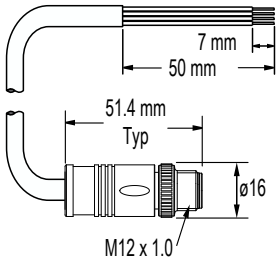	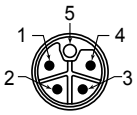	1 = marron 2 = blanc 3 = bleu 4 = noir 5 = jaune/vert Coque = tresse
BCP-M12LM5-14-2	2 m			
BCP-M12LM5-14-5	5 m			
BCP-M12LM5-14-10	10 m			
BCP-M12LM5-14-15	15 m			
BCP-M12LM5-14-20	20 m			

Câbles femelles M12/mâles M12 à 5 broches codés L — à double raccord				
Modèle	**Longueur**	**Dimensions (mm)**	**Brochage (femelle)**	**Brochage (mâle)**
BCP-M12LF5-M12LM5-14-1	1 m	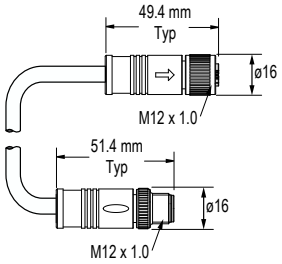	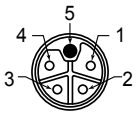 1 = marron 2 = blanc 3 = bleu 4 = noir 5 = jaune/vert Coque = tresse	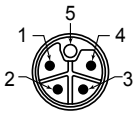 1 = marron 2 = blanc 3 = bleu 4 = noir 5 = jaune/vert Coque = tresse
BCP-M12LF5-M12LM5-14-2	2 m			
BCP-M12LF5-M12LM5-14-5	5 m			
BCP-M12LF5-M12LM5-14-10	10 m			
BCP-M12LF5-M12LM5-14-15	15 m			
BCP-M12LF5-M12LM5-14-20	20 m			

Maintenance et entretien

N'utilisez pas de produits de nettoyage contenant de l'alcool. Le Séparateur ne nécessite aucune maintenance.

Garantie limitée de Banner Engineering Corp.

Banner Engineering Corp. garantit ses produits contre tout défaut lié aux matériaux et à la main d'œuvre pendant une durée de 1 an à compter de la date de livraison. Banner Engineering Corp. s'engage à réparer ou à remplacer, gratuitement, tout produit défectueux, de sa fabrication, renvoyé à l'usine durant la période de garantie. La garantie ne couvre en aucun cas les dommages résultant d'une utilisation ou d'une installation inappropriée, abusive ou incorrecte du produit Banner.

CETTE GARANTIE LIMITÉE EST EXCLUSIVE ET PRÉVAUT SUR TOUTES LES AUTRES GARANTIES, EXPRESSES OU IMPLICITES (Y COMPRIS, MAIS SANS S'Y LIMITER, TOUTE GARANTIE DE QUALITÉ MARCHANDE OU D'ADÉQUATION À UN USAGE PARTICULIER), QUE CE SOIT DANS LE CADRE DE PERFORMANCES, DE TRANSACTIONS OU D'USAGES DE COMMERCE.

Cette garantie est exclusive et limitée à la réparation ou, à la discrétion de Banner Engineering Corp., au remplacement. **EN AUCUNE CIRCONSTANCE, BANNER ENGINEERING CORP. NE SERA TENU RESPONSABLE VIS-À-VIS DE L'ACHETEUR OU TOUTE AUTRE PERSONNE OU ENTITÉ, DES COÛTS SUPPLÉMENTAIRES, FRAIS, PERTES, PERTE DE BÉNÉFICES, DOMMAGES CONSÉCUTIFS, SPÉCIAUX OU ACCESSOIRES RÉSULTANT D'UN DÉFAUT OU DE L'UTILISATION OU DE L'INCAPACITÉ À UTILISER LE PRODUIT, EN VERTU DE TOUTE THÉORIE DE RESPONSABILITÉ DÉCOULANT DU CONTRAT OU DE LA GARANTIE, DE LA RESPONSABILITÉ JURIDIQUE, DÉLICTUELLE OU STRICTE, DE NÉGLIGENCE OU AUTRE.**

Banner Engineering Corp. se réserve le droit de modifier ou d'améliorer la conception du produit sans être soumis à une quelconque obligation ou responsabilité liée à des produits précédemment fabriqués par Banner Engineering Corp. Toute installation inappropriée, utilisation inadaptée ou abusive de ce produit, mais aussi une utilisation du produit aux fins de protection personnelle alors que le produit n'a pas été conçu à cet effet, entraîneront l'annulation de la garantie du produit. Toute modification apportée à ce produit sans l'autorisation expresse de Banner Engineering annule les garanties du produit. Toutes les spécifications publiées dans ce document sont susceptibles d'être modifiées. Banner se réserve le droit de modifier à tout moment les spécifications du produit ou la documentation. En cas de différences entre les spécifications et les informations produits publiées en anglais et dans une autre langue, la version anglaise prévaut. Pour obtenir la dernière version d'un document, rendez-vous sur notre site : www.bannerengineering.com.

Pour des informations sur les brevets, voir la page www.bannerengineering.com/patents.

© Banner Engineering Corp. Tous droits réservés.
www.bannerengineering.com