Kurzanleitung für -PB2-Punkt-zu-Punkt-Netzwerke

In dieser Kurzanleitung wird beschrieben, wie diskrete und analoge Signalleitungen durch die Kombination aus Knoten und Gateway ersetzt werden können, wenn die DIP-Schalter-basierte Zuordnung des Gateways DX80G2M6S-PB2 verwendet wird.

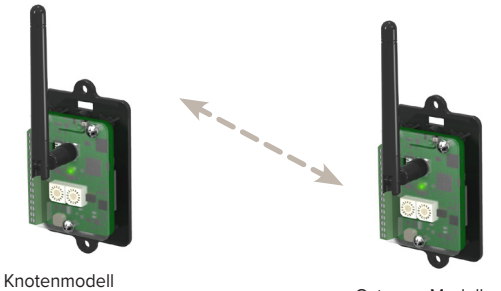

Knotenmodell
DX80N2X6S-PB2

Gateway-Modell
DX80G2M6S-PB2

Schritt 1: Einstellen der DIP-Schalter des Gateways

In dem dargestellten Netzwerkbeispiel sind Knoten und Gateway ein zugeordnetes Paar.
Um diese E/A-Zuordnung zu konfigurieren, schalten Sie den DIP-Schalter 2 und Schalter 8 des Gateways EIN.
Weitere Zuordnungsoptionen und die Einstellungen für den Verbindungsverlust finden Sie im Datenblatt des Gateways.

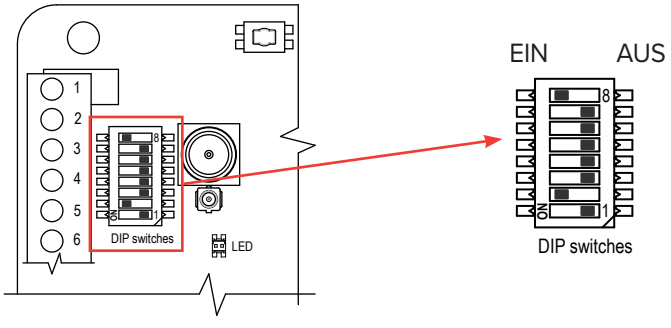

Schritt 2: Verdrahtung von Knoten und Gateway

Verdrahten Sie den Versorgungsanschluss, Schaltein-/-ausgang und den Analogein-/-ausgang des Knotens und des Gateways entsprechend dem abgebildeten Schaltplan.

Zuordnung der Ein-/Ausgänge

Eingänge am Knoten		Gateway-Ausgang
Analogeingang IN 1	→	Analogausgang OUT 1
Analogeingang IN 2	→	Analogausgang OUT 2
Schalteingang IN 1	→	Schaltausgang OUT 1
Schalteingang IN 2	→	Schaltausgang OUT 2

Gateway-Eingänge		Knoten-Ausgänge
Analogeingang IN 1	→	Analogausgang OUT 1
Analogeingang IN 2	→	Analogausgang OUT 2
Schalteingang IN 1	→	Schaltausgang OUT 1
Schalteingang IN 2	→	Schaltausgang OUT 2

Verdrahtung von Knoten und Gateway

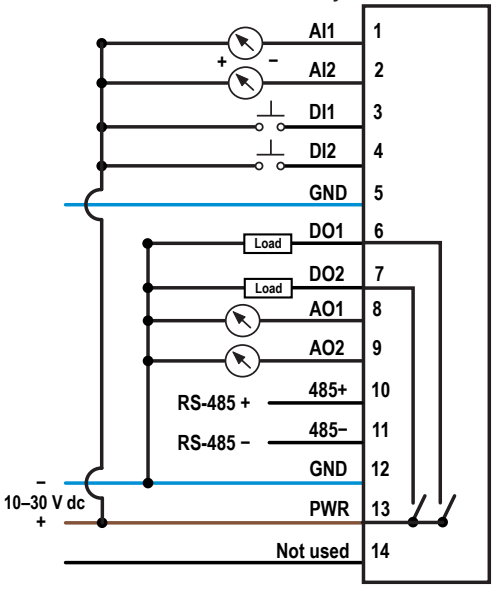

Gedruckt in den USA Nov. 2020 Ident-Nr. 164886 Rev. D

ПРОМЭЛЕКТРОНИКА/ sales@prom-elec.com

Schritt 3: Verbinden des Knotens mit dem Gateway

Durch das Verbinden von Teilnehmern mit ihrem Gateway wird sichergestellt, dass die Teilnehmer Daten nur mit dem Gateway austauschen können, mit dem sie verbunden sind. Verbinden Sie für den Aufbau Ihres Netzwerks die Knoten mit dem Gateway und weisen Sie ihnen eine eineindeutige Knotenadresse zu.

1. Am Gateway dreimal auf die Taste drücken, um zum Verbindungsmodus zu wechseln.
2. Weisen Sie die Knotenadresse mithilfe der beiden Drehknöpfe am Knoten zu. Stellen Sie den linken Drehknopf auf 0 und den rechten Drehknopf auf 1.

   Sobald der Knoten verbunden ist, blinkt die LED vier Mal. Der Knoten beendet den Verbindungsmodus automatisch.
3. Drücken Sie am Knoten dreimal auf die Taste, um zum Verbindungsmodus zu wechseln.
4. Klicken Sie am Gateway einmal auf die Taste, um den Verbindungsmodus zu beenden.

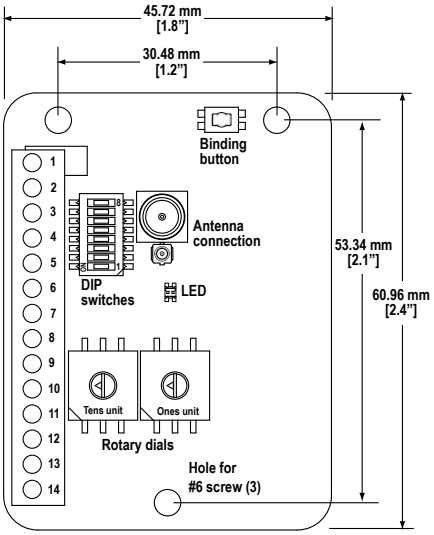

Schritt 4: Überprüfen der Funkkommunikation

Prüfen Sie, ob das Gateway mit den Knoten kommuniziert:

- Die LED 1 am Gateway leuchtet konstant grün.
- Bis die Kommunikation mit dem Gateway hergestellt wird, blinkt die rote LED des Knotens.
- Sobald die Kommunikation hergestellt wurde, blinkt die grüne LED des Knotens.

Schritt 5: Durchführung einer Standortaufnahme

Um die Funksignalstärke zwischen dem Gateway und dem Knoten zu testen, führen Sie eine Standortbesichtigung durch.

1. Stellen Sie auf dem Gateway die Drehknöpfe auf 00, um zuerst die Standorterhebung auszuschalten.
2. Stellen Sie die Drehknöpfe am Gateway auf die Adresse des Knotens ein.
   Stellen Sie in diesem Beispiel die Drehknöpfe auf 01.
3. Die gelbe LED am Gateway blinkt zur Anzeige der Signalstärke.

   Die LED blinkt schneller, um ein stärkeres Signal anzuzeigen. Die Definition der Blinkgeschwindigkeit und ihre Zuordnung zur Signalstärke finden Sie im Datenblatt zum -PB2 Gateway (Ident-Nr. 163211).
4. Um die Standorterhebung zu beenden, stellen Sie die Drehknöpfe des Gateways wieder auf 00.
5. Wenn kein Funksignal zwischen dem Gateway und dem Knoten vorhanden ist, leuchtet die LED einfarbig gelb.

Banner Engineering Corp.• Minneapolis, MN USA
www.bannerengineering.com • Tel.: +1 763.544.3164