機能

DXM700-Bxワイヤレスコントローラは、IIoT（インダストリアルIoT）用途を実現しやすくする産業用ワイヤレスコントローラです。通信ゲートウェイとして、セルラー接続または有線イーサネットネットワーク接続を使用して、ローカルシリアルポート、ローカルI/Oポート、ローカルISM無線装置をインターネットに接続します。



- **高性能ワイヤレス通信**—Sure Cross® DX80ワイヤレスゲートウェイまたは長距離通信が可能な900 MHzまたは2.4 GHz ISM帯域のMultiHop無線を使用
- **柔軟性とカスタマイズ性**—アクションルールとScriptBasicプログラミングを使用可能な拡張内部論理コントローラにより、複数のワイヤレス無線機とセンサ間でデータを処理、ログ記録、および制御するためのシンプルまたは複雑なソリューションを開発可能
- **スピードとメモリーの向上**—2850個の32ビット整数レジスタ、2000個の浮動小数点数レジスタ、および1050個の不揮発性32ビット整数レジスタを使用するように内蔵プロセッサをアップグレードし、スクリプトの処理を高速化し、スクリプトを使用してより複雑なソリューションを構築できるようにScriptBasicプログラミング機能を拡張
- **外部通信**—セルラーモデムによるインターネット接続
- **コンパクトなサイズ**—小型化（70mm）により、DINレール上での省スペース化を実現
- **シンプルなPNP出力**—ローカルトリガ用に4つのPNP出力（30V DCで最大100 mA）を用意
- **互換性**—オートメーションプロトコルには、PLC、HMI、その他のローカルホストとの通信が可能なModbus/TCP、Modbus RTU、EtherNet/IP™を採用。
- **カスタマイズ可能なアラート**—バナークラウドデータサービスを使用した安全なアラートメール
- リムーバブルSDカードへのデータロギング
- LCDとLEDインジケータを備えたインタラクティブなプログラマブルユーザーインターフェイス
- 業界標準のRS-485、イーサネット、USBの各通信ポートを装備

モデル

Base

DXM700- **B1**

B1 = Modbus controller for data aggregation of sensors and wireless networks
Power: 12–30 V DC
Comms: RS-485, secondary RS-485
Outputs: Four PNP

B2 = Modbus controller for data aggregation of sensors and wireless networks
Power: 12–30 V DC
Comms: RS-485, secondary RS-485
Outputs: Four PNP
Connection: Barrel jack power connector

Radio Configuration

R1

Blank = None
PTL = Pre-programmed DXM700 for Pick-to-Light integration (no radio)
R1 = 900 MHz PE5 Performance Radio (North America)
R2 = 900 MHz HE5 MultiHop Data Radio (North America)
R3 = 2.4 GHz PE5 Performance Radio (Worldwide)
R4 = 2.4 GHz HE5 MultiHop Data Radio (Worldwide)

Custom products are available and are designated with a 6-digit number following the standard model number, such as DXM700-B1R1-123456. Not all model configurations are available. For more information about ordering a product customized for your specific needs, contact Banner Engineering.

カスタム製品も利用可能で、その場合、「DXM700-B1R1-123456」のように、標準型番の後に6桁の数字が指定されています。お客様のニーズに合わせたカスタム製品のご注文については、Banner Engineering Corp.までお問い合わせください。

セルラー通信 — コントローラはBanner LTE-M（CATM1）モデムのみ使用可能。セルラーモデムは、以下の部品番号の付属品として別途ご注文ください。

セルラーモデムキットモデルを購入する

セルラーキットモデル	キット内容	重要事項
SXI-CATM1VZW-001	**Verizon CAT M1**セルラーモデム、Telit ME910モデムキット（Verizon部品番号SXIM1V）を使用。セルラーモデム、SIMカード、粘着シート付き内蔵アンテナ、外部SMAアンテナ、およびアンテナケーブルが含まれています。SIMカードはLTE-Mテクノロジー専用で、他のセルラーモデムでは使用できません。ICCID（SIMカード）番号とIMEI（国際移動体装置識別）番号に対応したVerizonのLTEセルラーワイヤレスプランが必要です。セルラープランはcelldata.bannercds.comから購入できます。	このセルラーモデムキットは、月間のデータ使用量が50 MBまたは250 MB程度で、プッシュ間隔が10分以下の用途で使用するものです。このモデムは、**米国本土**リージョン専用です。通信エリアとセルラープランの価格の詳細については、サポートサイトをご覧ください。
SXI-CATM1ATT-001	**AT&T CAT M1**セルラーモデム、Telit ME910モデムキット（AT&T部品番号SXIM1A）を使用。セルラーモデム、SIMカード、粘着シート付き内蔵アンテナ、外部SMAアンテナ、およびアンテナケーブルが含まれています。SIMカードはLTE-Mテクノロジー専用で、他のセルラーモデムでは使用できません。ICCID（SIMカード）番号とIMEI（国際移動体装置識別）番号に対応したAT&TのLTEセルラーワイヤレスプランが必要です。セルラープランはcelldata.bannercds.comから購入できます。	このセルラーモデムキットは、月間のデータ使用量が50 MBまたは250 MB程度で、プッシュ間隔が10分以下の用途で使用するものです。このモデムは、**北米**リージョン専用です。通信エリアとセルラープランの価格の詳細については、サポートサイトをご覧ください。

Continued on page 2

© Banner Engineering Corp. 無断転載を禁じます。
www.bannerengineering.com

p/n: 207893 Rev. O

ПРОМЭЛЕКТРОНИКА/ sales@prom-elec.com

Continued from page 1

セルラーキットモデル	キット内容	重要事項
SXI-CATM1WW-001	**Worldwide CAT M1**セルラーモデム、Telit ME910モデルキットを使用。セルラーモデム、SIMカード、粘着シート付き内蔵アンテナ、外部SMAアンテナ、およびアンテナケーブルが含まれています。SIMカードはLTE-M/NB-IoTテクノロジー専用で、他のセルラーモデムでは使用できません。ICCID（SIMカード）番号とIMEI（国際移動体装置識別）番号に対応したLTEセルラーワイヤレスプランが必要です。 セルラープランは、celldata.bannercds.comまたは現地ローミングSIMプロバイダーから購入できます。	このセルラーモデムキットは、月間のデータ使用量が50 MBまたは250 MB程度で、プッシュ間隔が10分以下の用途で使用するものです。このモデムは、**欧州**専用であり、EU/EEAに加盟し、RED/CE準拠製品を採用している国の中でのみ使用できます。 通信エリアとセルラープランの価格の詳細については、サポートサイトをご覧ください。
SXI-LTE-001	**Verizon LTE**セルラーモデム、Telit LE910モデムキット（Verizon部品番号SENSX002）を使用。セルラーモデム、SIMカード、アンテナ、アンテナケーブルが含まれます。SIMカードはLTE専用で、他のセルラーモデムでは使用できません。ICCID（SIMカード）番号とIMEI（国際移動体装置識別）番号に対応したVerizonのLTEセルラーワイヤレスプランが必要です。 セルラープランは、celldata.bannercds.comまたは現地ローミングSIMプロバイダーから購入できます。	このセルラーモデムは、ワイヤレスネットワークブリッジハブ（NET-HUB）でのみ使用できます。 通信エリアとセルラープランの価格の詳細については、サポートサイトをご覧ください。

DXM700-B2モデルの注文はお受けできなくなりましたが、本書では情報として記載されています。

DXM700のドキュメント

- DXMワイヤレスコントローラのセルシート、p/n 194063
- DXM700-B1およびDXM700-B2ワイヤレスコントローラのデータシート、p/n 207893
- DXM700-Bxワイヤレスコントローラ取扱説明書、p/n 207894
- DXM ScriptBasic取扱説明書、p/n 191745
- DXMコントローラ構成クイックスタート, p/n 191247
- DXM構成ソフトウェアv4（p/n b_4496867）
- DXM構成ソフトウェア取扱説明書、p/n 209933
- Allen-Bradley PLC用のDXM EDS構成ファイル
- DXM7xx-BxR1およびR3モデル用のEIP構成ファイル（p/n 209068）
- セルラーモデムの有効化（p/n b_4419353）
- その他のテクニカルノートと動画

テクニカルノート、構成例、ScriptBasicプログラムサンプルなど、DXM700ファミリー製品の詳細については、バナーのWebサイト（www.bannerengineering.com）をご覧ください。

システム概要

バナーのDXM論理コントローラは、バナーのワイヤレス無線、セルラー接続、およびローカル I/Oを統合し、インダストリアルIoT（IIoT）向けプラットフォームを提供しています。

DXM700システムの概要			
入力と出力	**接続**	**論理コントローラ**	**ユーザーインターフェイス**
ディスクリート出力	セルラー	アクションルール	LCDスクリーン
	Sure Cross®無線	プログラミング言語	LEDインジケータ
	イーサネット	スケジューラ	
	RS-485クライアントおよびサーバー	クラウドへのプッシュ	
		データロギング	

内部ローカルレジスタ用のModbusレジスタ（Modbus ID 199）

ローカルレジスタ	型	説明
1～845	32ビット整数	ローカルデータレジスタ
846～849	32ビット整数	リセット、定数、タイマー
851～900	32ビット不揮発性整数	データフラッシュ、不揮発性
901～1000		内部使用に予約
1001～5000	浮動小数点数	浮動小数点数レジスタ、ローカルデータレジスタ
5001～7000	32ビット整数	ローカルデータレジスタ
7001～8000	32ビット不揮発性整数	データフラッシュ、不揮発性
10000以降		読み取り専用の仮想レジスタ、システムレベルのデータ

出力—ディスクリートPNP出力4個（電源電圧マイナス2 V、30 V DC で最大100 mA）

接続—DXM700には、ローカルとリモートの設備間でのデータ共有を簡単に行えるようにするための有線とワイヤレスでの接続オプションがあります。セルラーモデムオプションを使用すれば、検知や制御を行うリモートの設備をIIoTクラウドサービスに接続するためのITインフラが不要になります。また、内蔵されたSure

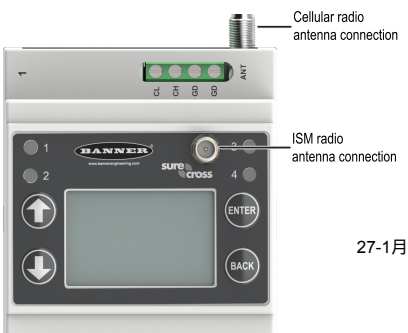

© Banner Engineering Corp. 無断転載を禁じます。
www.bannerengineering.com

Cross® ワイヤレス無線により、リモートセンサ、インジケータ、および制御設備にModbusで接続することができます。

有線接続
イーサネット: Modbus TCP（クライアント/サーバー）またはEthernet/IP
フィールドバス: Modbus RS-485クライアント/サーバー

ワイヤレス接続
Sure Crossワイヤレス無線: DX80 900 MHz、DX80 2.4 GHz、MultiHop 900 MHz、またはMultiHop 2.4 GHz
セルラーモデム: LTE-M（米国のみ）またはLTE-M/NB-IoT（米国外）

論理コントローラ—アクションルールやScriptBasic言語を使って、DXM700の論理コントローラをプログラミングし、同時に実行することができます。制御関数を使用して、検知や制御のカスタムシーケンスを自由に作成できます。論理コントローラはデータ管理にModbusプロトコルをサポートしているため、既存のオートメーションシステムとのシームレスな統合を実現できます。ファイルやLCDのパスワード保護機能はオプションです。

レジスタマッピング
オプションでスケーリング、エラー条件、および読み取りルールを有効化する機能を備えたワイヤレス装置またはローカルの有線Modbus装置の周期的な読み取りルール
ワイヤレス装置またはローカルの有線Modbus装置へのスケーリングによる周期的または状態変更の書き込みルール
ネットワーク上の外部デバイスに対するModbus/TCPクライアントの読み取りまたは書き込みルール

アクションルール
タイマー、最低オン/オフ時間、ロギングのオプションによるしきい値（IF/THEN/ELSE）
数学/論理ルール（算術演算子、ビット演算子）
制御論理（論理演算子、SR/T/D/JKフリップフロップ）
傾向分析（複数の平均化フィルタ）
トラッキング（カウント、オン/オフ時間）
条件によるデータのプッシュ送信

スケジューラ
時刻/カレンダーベースのイベント
休日のスキップ機能
一回限りのイベント
スケジューラの動的更新
天文時計

オプションのテキストプログラミング言語
変数、配列、関数、ループ、IF/THEN/ELSE、論理演算子、算術演算子、APIコマンド、レジスタアクセス、文字列関数と演算子、時刻コマンドを作成するためのScriptBasic

データロギング
循環データ/イベントのロギング

ユーザーインターフェイス— LCD画面と4つのLEDインジケータで構成されたシンプルなユーザーインターフェイス。

ユーザープログラマブルLCD
Sure Cross無線のバインディング
ネットワーク内の無線の無線信号の整合性を評価するための実地調査の実施
レジスタおよび出力情報の表示
システムのステータスや構成の表示

APIインターフェイス
ホストからの制御
Webサービスの統合

ユーザー定義のLEDインジケータ
DXM700、プロセス、または設備の状態の表示

用途の概要

DXMは、以下のようなスマートファクトリーやファシリティアプリケーションに最適です。

- 以下のような生産性向上ソリューション
  - 部品、サービス、メンテナンスの要請
  - ピックトゥライト
  - OEEタワーライト監視
- 以下を使用する予知保全や継続的監視
  - 振動と温度の監視
  - タンクレベルの監視
  - 非接触式状態監視
- 温度や湿度の監視など、環境の監視と制御

DXMは、インジケータライトによる視覚的な表示、データ収集、オートメーションシステムとのインターフェイスを提供します。

© Banner Engineering Corp. 無断転載を禁じます。
www.bannerengineering.com

仕様

パフォーマンスとマルチホップの無線仕様（500 mW）

無線送信パワー（900 MHz、500 mW無線機）

伝導: 27 dBm（500 mW）

付属アンテナによるEIRP: 36 dBm未満

無線送信パワー（2.4 GHz無線機）

伝導: 18 dBm（65 mW）未満

付属アンテナによるEIRP: 20 dBm（100 mW）未満

無線距離

この装置には2 dBのアンテナが同梱されています。

送信出力と範囲は、アンテナのゲイン、設置方法、用途の特性、環境条件など、多くの要因に左右されます。

設置方法と高ゲインアンテナのオプションについては、以下のドキュメントをご覧ください。

Sure Cross®無線機の設置（151514）
実地調査の実施（133602）
Sure Cross®アンテナの基本（132113）

アンテナ最小分離距離

500 mW以下で送信する900 MHz無線機: 付属アンテナ使用時4.57 m（15フィート）

65 mW以下で送信する2.4 GHz無線機: 付属アンテナ使用時0.3 m（1フィート）

アンテナ接続

外部 逆極性SMA、50オーム

最大締め付けトルク: 0.45 N-m（4 lbf-in）

スペクトラム拡散技術

FHSS（周波数ホッピングスペクトラム拡散）

リンクタイムアウト（Performance）

ゲートウェイ: ユーザー構成ソフトウェアで構成可能

ノード: ゲートウェイ定義

無線パケットサイズ（マルチホップ）

900 MHz: 175バイト（85 Modbusレジスタ）

2.4 GHz: 75バイト（37 Modbusレジスタ）

900 MHzコンプライアンス（SX7023EXT無線モジュール）

無線モジュールは製品ラベルのマークで示されています

FCC ID: UE3SX7023EXTを含む

IC: 7044A-SX7023EXTを含む

2.4 GHzコンプライアンス（SX243無線モジュール）

無線モジュールは製品ラベルのマークで示されています

FCC ID: UE3SX243を含む

無線機器指令（RED）2014/53/EU

IC: 7044A-SX243を含む

FCC Part 15 Class A 意図的放射装置

本機は、テストの結果、FCC規則Part 15に準じるClass Aデジタル装置の制限に準拠していることが確認されています。これらの制限は、本機が商業環境で稼働する場合に有害な干渉に対する合理的な保護を提供するために設計されています。本機は、無線周波数エネルギーを生成、使用、放射する可能性があり、取扱説明書に従って設置・使用されない場合、無線通信に有害な干渉を引き起こす可能性があります。本機を住宅地で使用すると、有害な電波干渉を引き起こす可能性があり、その場合、ユーザーは自費で電波干渉を修正する必要があります。

（Part 15.21）コンプライアンス担当責任者によって明示的に承認されていない変更または改造は、本機を操作するユーザーの権限を無効にする可能性があります。

Industry Canada Statement for Intentional Radiators

This device contains licence-exempt transmitters(s)/receiver(s) that comply with Innovation, Science and Economic Development Canada's licence-exempt RSS(s). Operation is subject to the following two conditions:

1. This device may not cause interference.
2. This device must accept any interference, including interference that may cause undesired operation of the device.

Cet appareil contient des émetteurs/récepteurs exemptés de licence conformes à la norme Innovation, Sciences, et Développement économique Canada. L'exploitation est autorisée aux deux conditions suivantes:

1. L'appareil ne doit pas produire de brouillage.
2. L'utilisateur de l'appareil doit accepter tout brouillage radioélectrique subi, même si le brouillage est susceptible d'en compromettre le fonctionnement.

DXM700の環境仕様

動作条件

–20 °C～60 °C/–4 °F～140 °F

最大相対湿度95%（結露なし）

放射イミュニティ: 10 V/m（EN 61000-4-3）

最大動作条件で長時間使用すると、装置の寿命が短くなります。

耐衝および振動

すべてのモデルはIEC 60068-2-6およびIEC 60068-2-27検査基準を満たします。

衝撃: IEC 60068-2-27に基づき、30G、持続時間11 ms、正弦半波

振動: IEC 60068-2-6に基づき、10 Hz～55 Hz、ピークピーク振幅0.5 mm

環境等級

IP20

RS-485 通信仕様

通信ハードウェア（マルチホップRS-485）

インターフェイス: 2線式半二重RS-485

ボーレート: 9.6 k、19.2 k（既定値）、38.4 k（DIPスイッチ）、1200および2400（マルチホップ構成ソフトウェア）

データ形式: 8データビット、パリティなし、1ストップビット

DXM700-B1およびB2の電源およびIO仕様

電源電圧

12～30 V DC（適切なクラス2電源（UL）または有限電源（LPS）（CE）電源でのみ使用）

消費電力

12 Vで平均35 mA（負荷を除く）

ロギング

最大8 GB、取り外し可能なマイクロSDカード形式

セキュリティプロトコル

VPN、SSL、HTTPS

© Banner Engineering Corp. 無断転載を禁じます。
www.bannerengineering.com

電源接続

DXM700-B1: 配線用端子
DXM700-B2: バレルジャック

構造

ポリカーボネート製、DINレールマウントオプション

通信プロトコル

Modbus RTUクライアント/サーバー、Modbus TCP、Ethernet/IP

認証

CE/UKCA認証は2.4 GHzモデルにのみ適用、NOM認証はDXM700-B1R2モデルのみ、タイ認証はDXM700-B1R4モデルのみに適用

Banner Engineering BV
Park Lane, Culliganlaan 2F bus 3
1831 Diegem, BELGIUM

Turck Banner LTD Blenheim House
Blenheim Court
Wickford, Essex SS11 8YT
GREAT BRITAIN



เครื่องโทรคมนาคมและอุปกรณ์นี้มีความสอดคล้องตามมาตรฐานหรือข้อกำหนดทางเทคนิคของ กสทช.

Modbus®はSchneider Electric USA, Inc.の登録商標です。

ディスクリート出力

4個、PNP/ソーシング
アップデートレート: 125ミリ秒
オン条件: 電源電圧マイナス2 V
オフ条件: 2 V未満

ディスクリート出力等級（PNP）

30 V DCで最大電流100 mA
オン状態飽和: 100 mAで3 V未満
オフ状態のリーク量: 10 µA未満

（認証はDXM700-B1R4モデルのみに適用）

ANATEL
Agência Nacional de Telecomunicações
03737-22-04042

必要な過電流保護

警報: 電機接続は、適格な担当者が現地および国内の電気工事規定や規制に準じて実施してください。

最終製品アプリケーションは、付属の表に従って過電流保護を提供する必要があります。
過電流保護は、外付けヒューズ、または電流制限クラス2電源で提供することができます。
24 AWG未満の電源配線リードを接合してはいけません。
製品サポートの詳細は、www.bannerengineering.comをご覧ください。

電源配線 (AWG)	必要な過電流保護 (A)	電源配線 (AWG)	必要な過電流保護 (A)
20	5.0	26	1.0
22	3.0	28	0.8
24	1.0	30	0.5

ANATEL

Este equipamento não tem direito à proteção contra interferência prejudicial e não pode causar interferência em sistemas devidamente autorizados. Para maiores informações, consulte o site da ANATEL www.gov.br/anatel/pt-br/

ANATEL
Agência Nacional de Telecomunicações

© Banner Engineering Corp. 無断転載を禁じます。
www.bannerengineering.com

DXM700の寸法

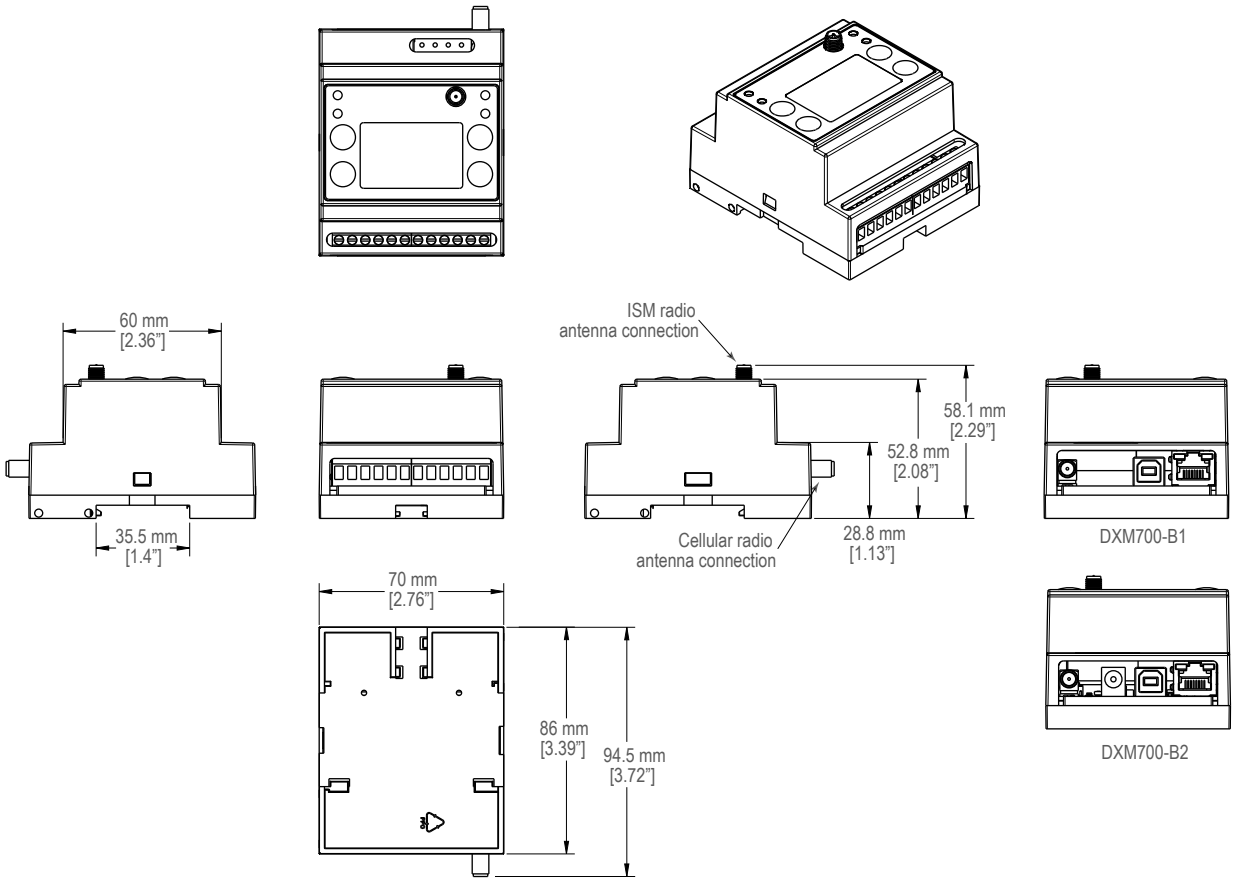

別段の定めがない限り、すべての測定はミリメートル［インチ］で記載されています。記載されている寸法は変更される場合があります。

付属品

Sure Crossワイヤレス製品ファミリーのすべての付属品のリストについては、付属品リスト（p/n b_3147091）をダウンロードしてください。

コードセット

BC-M12F5-22-2 - 5ピンM12、ストレート、シングルエンド、2 m
BC-M12F5-22-10 - 5ピンM12、ストレート、シングルエンド、10 m
BC-M12F5A-22-2 - 5ピンM12、L字、シングルエンド、2 m
BC-M12F5A-22-10 - 5ピンM12、L字、シングルエンド、10 m

静電気およびサージ抑制器

BWC-PRC827-DC—サージ抑制器、バルクヘッド、DCブロッキング、N型メス、N型オス

ショートレンジ用オムニアンテナ

BWA-2O2-D—アンテナ、ドーム、2.4 GHz、2 dBi、RP-SMAボックスマウント
BWA-9O2-D—アンテナ、ドーム、900 MHz、2 dBi、RP-SMAボックスマウント
BWA-9O2-RA—アンテナ、ゴム製固定直角、900 MHz、2 dBi、RP-SMAオスコネクタ

ミッドレンジ用オムニアンテナ

BWA-9O5-C—アンテナ、ゴム製スイベル、900 MHz、5 dBi、RP-SMAオスコネクタ
BWA-2O5-C—アンテナ、ゴム製スイベル、2.4 GHz、5 dBi、RP-SMAオスコネクタ

その他の付属品

BWA-CG.5-3X5.6-10—ケーブルグランドパック: 直径2.8～5.6 mm 3つ穴用の1/2インチNPT、コードグリップ、10パック
BWA-HW-052— ケーブルグランドおよびベントプラグパック: 1/2インチNPTグランド、1/2インチNPTマルチケーブルグランド、1/2インチNPTベントプラグ（各1個）を含む。

アンテナケーブル

BWC-1MRSMN05—LMR200 RP-SMA/N型オス、0.5 m
BWC-2MRSFRS6—LMR200、RP-SMAオス/RP-SMAメスのバルクヘッド、6 m
BWC-4MNFN6—LMR400 N型オス/N型メス、6 m

ロングレンジ用オムニアンテナ

BWA-9O8-AS—アンテナ、グラスファイバ、3/4波長、900 MHz、8 dBi、N型メスコネクタ
BWA-2O8-A—アンテナ、グラスファイバ、2.4 GHz、8 dBi、N型メスコネクタ

ロングレンジ用八木アンテナ

BWA-9Y10-A—アンテナ、900 MHz、10 dBd、N型メスコネクタ

セルラーアンテナ

BWA-CELLA-002—セルラーマルチバンド、2 dBi、RP-SMAオス接続、6.3インチブレードスタイル。データシート: b_4475176

Continued on page 7

© Banner Engineering Corp. 無断転載を禁じます。
www.bannerengineering.com

Continued from page 6

エンクロージャとDINレールキット

BWA-AH864—エンクロージャ、ポリカーボネート製、不透明カバー付き、8 × 6 × 4
BWA-AH1084—エンクロージャ、ポリカーボネート製、不透明カバー付き、10 × 8 × 4
BWA-AH12106—エンクロージャ、ポリカーボネート製、不透明カバー付き、12 × 10 × 6
BWA-AH8DR—DINレールキット、8インチ、三葉ねじ/タッピングねじ2個
BWA-AH10DR—DINレールキット、10インチ、三葉ねじ/タッピングねじ2個
BWA-AH12DR—DINレールキット、12インチ、三葉ねじ/タッピングねじ2個

電源

PSD-24-4—DC電源、デスクトップ型、3.9 A、24 V DC、クラス2、4ピンM12クイックディスコネクト（QD）
PSDINP-24-06—DC電源、0.63 Amp、24 V DC、DINレールマウント付き、クラスIディビジョン2（グループA、B、C、D）定格
PSDINP-24-13—DC電源、1.3 Amp、24 V DC、DINレールマウント付き、クラスIディビジョン2（グループA、B、C、D）定格
PSDINP-24-25—DC電源、2.5 Amp、24 V DC、DINレールマウント付き、クラスIディビジョン2（グループA、B、C、D）定格
PSW-24-1—マルチプレードウォールプラグ付きDC電源、100～240 V AC 50/60 Hz入力、24 V DC 1 A出力、ULリストクラス2、4ピンメスM12コネクタ
PSWB-24-1—マルチプレードウォールプラグ付きDC電源、100～240 V AC 50/60 Hz入力、24 V DC 1 A出力、ULリストクラス2、バレルジャックコネクタ

警告

警報:

- **人体保護の目的でこの装置を使用しないでください**
- この装置を人員保護の目的に使用すると、重大な怪我または死に至る場合があります。
- この装置には、人員用の安全アプリケーションとして使用するのに必要なセルフチェック冗長回路が搭載されていません。装置の異常や誤作動により、通電（オン）または非通電（オフ）の出力状態が生じる可能性があります。

重要 : この装置の適切な使用方法、用途、警告、および設置手順についての詳細は、完全なDXM700-Bxワイヤレスコントローラ 技術ドキュメントをwww.bannerengineering.comからダウンロードしてください。様々な言語で提供されています。

重要 : Por favor descargue desde www.bannerengineering.com toda la documentación técnica de los DXM700-Bxワイヤレスコントローラ, disponibles en múltiples idiomas, para detalles del uso adecuado, aplicaciones, advertencias, y las instrucciones de instalación de estos dispositivos.

重要 : Veuillez télécharger la documentation technique complète des DXM700-Bxワイヤレスコントローラ sur notre site www.bannerengineering.com pour les détails sur leur utilisation correcte, les applications, les notes de sécurité et les instructions de montage.

リモートアンテナ システムを設置する場合、適格なサージ抑制器を取り付け、正しく接地します。サージ抑制器を使わずにリモートアンテナ構成をインストールした場合、メーカーの保証が無効になります。グラウンドワイヤをできる限り短くし、すべてのグラウンド接続をシングルポイントグラウンドシステムにし、グラウンドループが起こらないようにします。サージ抑制器は、すべての落雷を吸収できるわけではありません。雷雨の際は、Sure Cross®装置、またはSure Cross®装置に接続されているいずれの設備にも触れないでください。

Sure Cross®無線機の輸出。当社は、高周波放出に関する国内および地域の規制すべてに完全に準拠することを意図しています。**本製品を販売先以外の国に再輸出することを希望するお客様は、装置がその国で許可されていることを必ず確認してください。**Sure Crossワイヤレス製品は、同梱されているアンテナを使用して、これらの国で使用することが認証されています。別のアンテナを使用する場合は、現地当局に許可されているパワーレベルを超過して伝送していないことを確認してください。本装置は、バナーエンジニアリングのWebサイトに掲載されている、最大ゲインが9 dBmのアンテナで動作するように設計されています。このリストに掲載されていないアンテナや、ゲインが9 dBmを超えるアンテナは、本装置での使用が厳しく禁じられています。必要なアンテナのインピーダンスは50オームです。他のユーザーへの電波干渉を軽減するために、アンテナの種類とそのゲインは、等価等方性放射電力（EIRP）が正常な通信のために許容される値を超えないように選択する必要があります。輸出先の国が一覧にない場合は、Banner Engineering Corp.にお問い合わせください。

重要 :

- **アンテナを接続せずに無線機を操作しないでください**
- アンテナを接続せずに無線機を操作すると、無線回路が損傷します。
- 無線回路の損傷を防止するには、アンテナが接続されていない状態で、絶対にSure Cross® PerformanceまたはSure Cross® MultiHop無線機を起動しないでください。

重要 :

- **静電放電（ESD）に敏感な装置**
- ESDにより装置が損傷する可能性があります。不適切な扱いにより生じた損傷は、保証対象外です。
- 適切な取り扱い手順に従い、ESDによる損傷を防止してください。適切な取り扱い手順には、装置を使用する間際まで静電気防止包装に入れておく、静電気除去リストストラップを着用する、接地により静電気が消散される地面でユニットを組み立てるなどが含まれます。

Banner Engineering Corp限定保証

Banner Engineering Corp.は、製品の材料および製造に欠陥のないことを、出荷日から1年の期間について保証します。Banner Engineering Corp.は、製造した製品について、保証期間内に工場に返送され欠陥が発見された場合、無償で修理又は交換を行います。本保証は、バナー製品の誤用、悪用、または不適切な用途での使用もしくは設置を原因とする損害または債務については適用されません。

本限定保証は排他的であり、明示的か黙示的かを問わず（商品性または特定目的への適合性に関する保証を含みますが、これらに限定されません）、履行過程、取引過程、または商慣習に基づき生じるか否かを問わず、その他すべての保証に代わるものです。

本保証は排他的であり、修理またはバナーエンジニアリングの自由裁量による代替に限定されます。**いかなる場合においても、Banner Engineering Corp.は、購入者またはその他の個人もしくは法人に対して、製品の欠陥または製品の利用もしくは利用不能により生じた追加的な費用、支出、損失、利益の逸失、または付帯的、結果的もしくは特別的な損害に対して、契約もしくは保証、不法行為、制定法、厳格責任、過失、またはその他の根拠に関わらず、一切の責任を負わないものとします。**

Banner Engineering Corp.は、Banner Engineering Corp.が過去に製造した製品に関連するいかなる義務または責任も負うことなく、製品の設計を変更、修正、または改善する権利を留保します。本製品の誤用、乱用、不適切な適用または設置、または本製品がそのような用途を意図していないことが明記されている場合に本製品を個人保護用途に使用した場合は、製品保証が無効になります。Banner Engineering Corp.の事前の明示的な承認を得ずに製品の改変を行った場合は、製品の保証が無効となります。本書に掲載されているすべての仕様は変更される場合があります。バナーは、製品仕様の変更、または文書更新を適時行う権利を保有します。英語で記載された仕様および製品情報が、他の言語で提供される情報より優先されます。ドキュメントの最新版については、Webサイト（www.bannerengineering.com）をご覧ください。

特許情報については www.bannerengineering.com/patents をご覧ください。

Notas Adicionales (con Antena)

Información México: La operación de este equipo está sujeta a las siguientes dos condiciones: 1) es posible que este equipo o dispositivo no cause interferencia perjudicial y 2) este equipo debe aceptar cualquier interferencia, incluyendo la que pueda causar su operación no deseada.

© Banner Engineering Corp. 無断転載を禁じます。
www.bannerengineering.com

Banner es una marca registrada de Banner Engineering Corp. y podrán ser utilizadas de manera indistinta para referirse al fabricante. "Este equipo ha sido diseñado para operar con las antenas tipo Omnidireccional para una ganancia máxima de antena de 6 dBd y Yagi para una ganancia máxima de antena 10 dBd que en seguida se enlistan. También se incluyen aquellas con aprobación ATEX tipo Omnidireccional siempre que no excedan una ganancia máxima de antena de 6dBd. El uso con este equipo de antenas no incluidas en esta lista o que tengan una ganancia mayor que 6 dBd en tipo omnidireccional y 10 dBd en tipo Yagi, quedan prohibidas. La impedancia requerida de la antena es de 50 ohms."

Approved Antennas

BWA-9O2-C--Antena, Omni 902-928 MHz, 2 dBd, junta de caucho, RP-SMA Macho
BWA-9O5-C--Antena, Omni 902-928 MHz, 5 dBd, junta de caucho, RP-SMA Macho
BWA-9O6-A--Antena, Omni 902-928 MHz, 6 dBd, fibra de vidrio, 1800mm, N Hembra
BWA-9Y10-A--Antena, Yagi, 900 MHz, 10 dBd, N Hembra

Mexican Importer

Banner Engineering de Mèxico, S. de R.L. de C.V. | David Alfaro Siqueiros 103 Piso 2 Valle oriente | San Pedro Garza Garcia Nuevo Leòn, C. P. 66269

81 8363.2714

© Banner Engineering Corp. 無断転載を禁じます。
www.bannerengineering.com