Bauform VS8





Miniatur-Sensoren

- Installation auf besonders kleinen Flächen möglich
- Ausführungen mit rotem Laser bieten einen hellen, präzisen Laserpunkt und ermöglichen dadurch die optimale Erfassung kleiner Teile.
- Hohe Schaltfrequenz zur Erkennung bei High-Speed-Prozessen
- Benutzerfreundliche Bedienung über elektronischen Drucktaster oder externen Programmiereingang ermöglicht eine zuverlässige, präzise Erfassung
- Ausführungen mit rotem Laser, roter LED und blauer LED zur Bewältigung anspruchsvoller Anwendungen. ECOLAB und IP67.

BANNER®

ПРОМЭЛЕКТРОНИКА/ sales@prom-elec.com

Neu: Bauform VS8

Vollständiges Sensorsortiment zur präzisen Erfassung kleiner Objekte



Einweglichtschranke

- Roter Laser bietet einen hellen, präzisen Laserpunkt für die Erfassung kleiner Teile
- Über den Programmiereingang lässt sich die Schaltschwelle zur Optimierung der Erfassung kleiner Teile einstellen.
- Hohe Schaltfrequenz für zuverlässige Erfassung bei High-Speed-Anwendungen
- Einfache Programmierung über elektronischen Drucktaster oder externen Programmiereingang
- Mit der Strahlsperrung kann geprüft werden, ob das Sensorpaar ordnungsgemäß funktioniert



Reflexionslichtschranken

- Ausführungen mit rotem Laser bieten einen hellen, präzisen Laserpunkt für die Erfassung kleiner Teile
- Ausführungen mit roter LED ermöglichen eine kostengünstige Lösung für die Erfassung von Teilen
- Mit diversen Reflektoren kompatibel
- Einfache Programmierung über elektronischen Drucktaster oder externen Programmiereingang



Verstellbare oder feste Hintergrundausblendung

- Ausführungen mit rotem Laser bieten einen hellen, präzisen Laserpunkt für die Erfassung kleiner Teile
- Ausführungen mit blauer LED ermöglichen die Erfassung von dunklen, Licht absorbierenden oder glänzenden Objekten
- Ausführungen mit roter LED eignen sich für kostengünstige Lösungen zur Erfassung von Teilen
- Zuverlässige Erfassung sogar von hochgradig reflektierenden Objekten im Hintergrund
- Ausführungen mit verstellbarer Reichweite ermöglichen die unterschiedlichsten Anwendungen mit einem einzigen Modell
- Ausführungen mit fester Reichweite sorgen für den einfachen, konsistenten Betrieb

Miniaturgröße



Die Abbildung zeigt die tatsächliche Größe

Montage gemäß Industriestandard

- Montagebohrungen mit 15 mm Abstand
- Zinkenmontage ermöglicht die Einstellung des Neigungs-/Drehwinkels des Sensors um ±10° sogar bei Installation auf kleinen Flächen



Ultrakleiner Strahlpunkt

- Erfasst Objekte mit 0,5 mm Durchmesser zuverlässig auf 70 mm Entfernung (Laser-Ausführungen mit einstellbarer und fester Hintergrundausblendung)

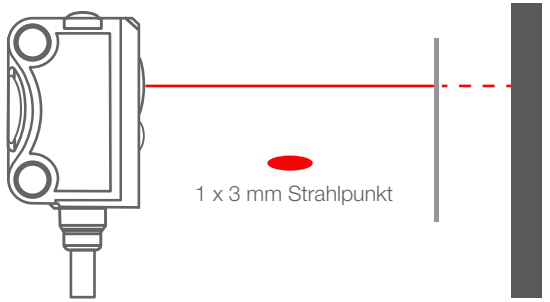

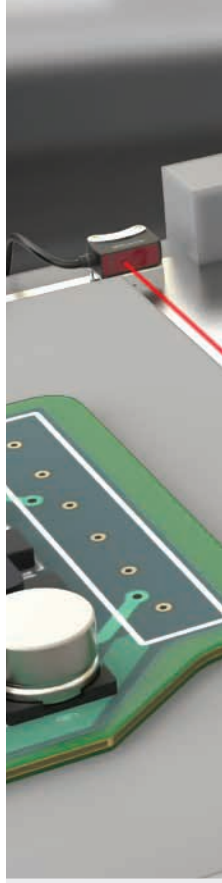



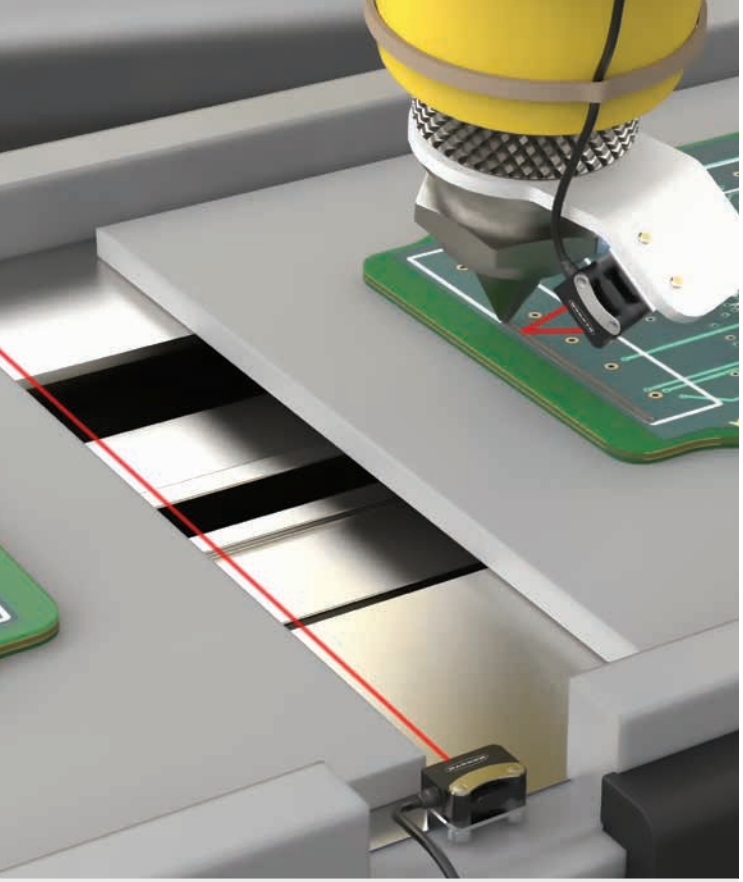



Einweglichtschranken

Typenbezeichnung	Betriebsart	Reichweite	Ausgang	Anschluss
VS8LEJ	Roter Laser-Sender mit Strahlsperrung	0 m bis 3 m (0 in bis 9,8 ft)	–	2 m (6,5 ft) PUR-Kabel ohne Steckverbinder, 4-adrig
VS8LEJQ	Roter Laser-Sender mit Strahlsperrung	0 m bis 3 m (0 in bis 9,8 ft)	–	200 mm (7,8 in) PUR-Kabel mit 4-poligem M8/Pico-Stecker (Steckverbinder)
VS8EAPR	Empfänger	0 m bis 3 m (0 in bis 9,8 ft)	pnp	2 m (6,5 ft) PUR-Kabel ohne Steckverbinder, 4-adrig
VS8EANR			npn	
VS8EAPRQ	Empfänger	0 m bis 3 m (0 in bis 9,8 ft)	pnp	200 mm (7,8 in) PUR-Kabel mit 4-poligem M8/Pico-Stecker (Steckverbinder)
VS8EANRQ			npn	

Reflexionslichtschranke

Typenbezeichnung	Betriebsart	Reichweite	Ausgang	Anschluss
VS8EAPLP	Rote LED Reflexionslichtschranke	0,1 m bis 1,6 m (3,9 in bis 62,9 in) mit BRT-2X2	pnp	2 m (6,5 ft) PUR-Kabel ohne Steckverbinder, 4-adrig
VS8EANLP			npn	
VS8EAPLPQ	Rote LED Reflexionslichtschranke	0,1 m bis 1,6 m (3,9 in bis 62,9 in) mit BRT-2X2	pnp	200 mm (7,8 in) PUR-Kabel mit 4-poligem M8/ Pico-Stecker (Steckverbinder)
VS8EANLPQ			npn	
VS8EAPLLP	Roter Laser Reflexionslichtschranke	0,1 m bis 2 m (3,9 in bis 78,7 in) mit BRT-51X51BM	pnp	2 m (6,5 ft) PUR-Kabel ohne Steckverbinder, 4-adrig
VS8EANLLP			npn	
VS8EAPLLPQ	Roter Laser Reflexionslichtschranke	0,1 m bis 2 m (3,9 in bis 78,7 in) mit BRT-51X51BM	pnp	200 mm (7,8 in) PUR-Kabel mit 4-poligem M8/ Pico-Stecker (Steckverbinder)
VS8EANLLPQ			npn	

Hintergrundausblendung

Typenbezeichnung	Betriebsart	Reichweite	Ausgang	Anschluss
VS8EAPAF70*	Rote LED, verstellbare Hintergrundausblendung	5 bis 70 mm (0,20 bis 2,75 in)	pnp	2 m (6,5 ft) PUR-Kabel ohne Steckverbinder, 4-adrig
VS8EANAF70*			npn	
VS8EAPLAF70*	Roter Laser, verstellbare Hintergrundausblendung	6 bis 70 mm (0,24 bis 2,75 in)	pnp	2 m (6,5 ft) PUR-Kabel ohne Steckverbinder, 4-adrig
VS8EANLAF70*			npn	
VS8APFF30B**	Blaue LED, feste Hintergrundausblendung bei 30 mm	2 bis 30 mm (0,08 bis 1,18 in)	pnp	2 m (6,5 ft) PUR-Kabel ohne Steckverbinder, 4-adrig
VS8ANFF30B**			npn	
VS8APFF15**	Rote LED, feste Hintergrundausblendung bei 15 mm	2 bis 15 mm (0,08 bis 0,59 in)	pnp	2 m (6,5 ft) PUR-Kabel ohne Steckverbinder, 4-adrig
VS8ANFF15**			npn	
VS8APFF30**	Rote LED, feste Hintergrundausblendung bei 30 mm	2 mm bis 30 mm (0,08 bis 1,18 in)	pnp	2 m (6,5 ft) PUR-Kabel ohne Steckverbinder, 4-adrig
VS8ANFF30**			npn	
VS8APFF50**	Rote LED, feste Hintergrundausblendung bei 50 mm	2 mm bis 50 mm (0,08 bis 1,97 in)	pnp	2 m (6,5 ft) PUR-Kabel ohne Steckverbinder, 4-adrig
VS8ANFF50**			npn	

* Zur Bestellung der Ausführung mit 200 mm (7,8 in) PUR-Kabel mit 4-poligem M8/Pico-Steckverbinder die Endung „Q“ an die Typenbezeichnung anhängen.
Beispiel: VS8EAPAF70Q. Nur für AF- und LAF-Ausführungen erhältlich.
Zur Bestellung der Ausführung mit 200 mm (7,8 in) PUR-Kabel mit 4-poligem M12/M12x1-Steckverbinder die Endung „Q5“ an die Typenbezeichnung anhängen.
Beispiel: VS8EAPAF70Q5. Nur für AF- und LAF-Ausführungen erhältlich.

** Zur Bestellung der Ausführung mit 200 mm (7,8 in) PUR-Kabel mit 3-poligem M8/Pico-Steckverbinder die Endung „Q3“ an die Typenbezeichnung anhängen.
Beispiel: VS8APFF15Q3. Nur für FF-Ausführungen erhältlich.

Bauform VS8

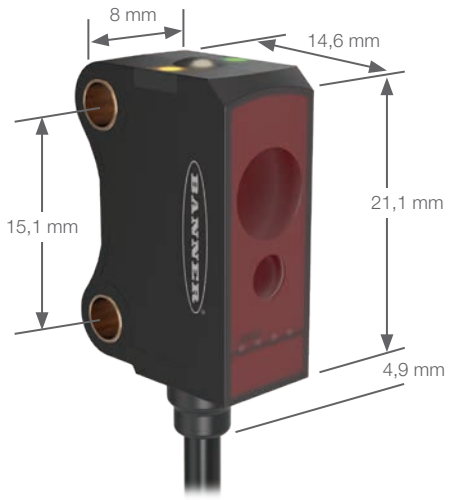

Versorgungsspannung	LED-Ausführungen: 10 V DC bis 30 V DC (max. Restwelligkeit 10 %) bei unter 20 mA, Last ausgenommen Laser-Ausführungen: 10 V DC bis 30 V DC (max. Restwelligkeit 10 %) bei unter 12 mA, Last ausgenommen
Versorgungsschutzschaltung	Schutz gegen Verpolung und Kurzschluss
Ausgangskonfiguration	Ausführungen mit Reflexionslichtschranke und Hintergrundausblendung: Einzel-pnp oder -npn auf Pol 4 (schwarzer Leiter) mit externem Programmiereingang auf Pol 2 (weißer Leiter) Nur Einweglichtschranken-Empfänger: Einzel-pnp oder -npn auf Pol 4 (schwarzer Leiter) mit externem Programmiereingang auf Pol 2 (weißer Leiter)
Ausgangsansprechzeit	500 µs
Ausgangsleistung (Nennwert)	50 mA
Bauart	Gehäuse, Kabel: PUR Frontblende: PMMA
Schutzart	IP67 nach IEC
Laserklassifikation	Alle Ausführungen: Klasse 1 Ausführungen mit blauer LED: Risikogruppe 2
Betriebsbedingungen	Ausführungen mit LED: –20 °C bis +60 °C (–4 °F bis +140 °F) Laser-Ausführungen: –20 °C bis +50 °C (–4 °F bis +122 °F) Betriebstemperatur (UL): –20 °C bis +30 °C (–4 °F bis +86 °F)
Zertifizierungen	

Zubehör



SMBVS8DT
Drehbar um ±10°

SMBVS8RA
Abgewinkelt



LED-Reflektoren	Laserreflektoren
BRT-10BM	BRT-TVAG2x2
BRT-40x18A	BRT-35x35BM



M12x1 4-polig
Ausführungen mit geradem Stecker

MQDC-406
2 m (6,5')
MQDC-415
5 m (15')
MQDC-430
9 m (30')
MQDC-450
15 m (50')



M8 Pico-Ausführung
Abbildung zeigt Ausführungen mit geradem Anschluss. Für Ausführungen mit abgewinkeltem Anschluss das „G“ durch ein „W“ ersetzen. (Beispiel: PKW4M-2)

3-Pin	4-Pin
PKG3M-2 2 m (6,5 ft)	**PKG4M-2** 2 m (6,5 ft)
PKG3M-5 5 m (15 ft)	**PKG4M-5** 5 m (15 ft)
PKG3M-9 9 m (30 ft)	**PKG4M-9** 9 m (30 ft)

DE 189696
© 2018 Banner Engineering Corp. Minneapolis, MN USA