Caratteristiche

La torretta luminosa modulare TL15 In-Line è un indicatore dalla luce brillante e ultra-compatto, utilizzabile come dispositivo indipendente o collegato in linea con una torretta luminosa, un sensore o un segnale per fornire un'ulteriore indicazione visiva e un segnale acustico.

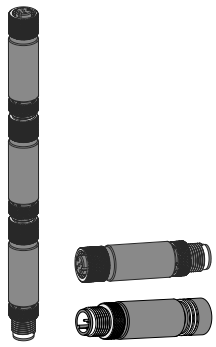

- Indicatore modulare con segmenti monocolore di 15 mm di diametro e con segnale acustico
- Possibilità di collegare insieme più dispositivi per formare una torretta luminosa
- Il design robusto e sovrastampato dei segmenti dell'indicatore soddisfa i requisiti IP65, IP67 e IP68.
- Ogni modello dispone di un pin specifico che attiva i LED o il segnale acustico quando riceve un segnale
- Gli indicatori a torretta luminosa TL15 sono disponibili in quattro colori: verde, giallo, rosso e blu
- I segmenti con indicazione luminosa funzionano a 12 Vcc o 24 Vcc con ingressi bimodali che possono essere collegati come dispositivi PNP o NPN
- I segmenti con segnale acustico funzionano da 12 Vcc a 30 Vcc e possono essere cablati come dispositivi PNP

Modelli

Modelli	Funzione del segmento (pin attivo ingresso)	Collegamento
TL15G4Q	Verde (Pin 4)	Connettori a sgancio rapido 5 pin maschio/femmina M12
TL15Y1Q	Giallo (Pin 1)	
TL15R2Q	Rosso (Pin 2)	
TL15B4Q	Blu (Pin 4)	
TL15G1Q	Verde (Pin 1)	
TL15Y2Q	Giallo (Pin 2)	
TL15R5Q	Rosso (Pin 5)	
TL15R1Q	Rosso (Pin 1)	
TL15R4Q	Rosso (Pin 4)	
TL15GYRQ	Verde (Pin 4), giallo (Pin 1), rosso (Pin 2)	
TL15BGYRQ	Blu (pin 4), verde (pin 1), giallo (Pin 2), rosso (pin 5)	
TL15A5Q	Segnale acustico (pin 5)	Connettore a sgancio rapido 5 pin maschio M12
TL15A1Q	Segnale acustico (pin 1)	
TL15A2Q	Segnale acustico (pin 2)	
TL15GYRAQ	Verde (pin 4), giallo (pin 1), rosso (Pin 2), segnale acustico (pin 5)	Segmenti con indicazione luminosa: connettori a sgancio rapido 5 pin maschio/femmina M12
		Segmento con segnale acustico: connettore a sgancio rapido 5 pin maschio M12

Nota: I modelli con tre o quattro gruppi sono riuniti in un kit con segmenti separati.

Cablaggio

Segmenti con indicazione luminosa

Cablaggio	Configurazione pin		Pin	Colore filo	Descrizione*
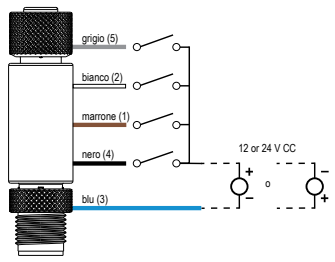	Maschio 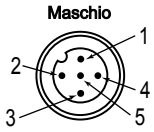	Femmina 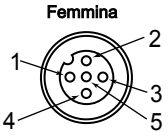	1	Marrone	Pin di ingresso bimodale attivo: 12 Vcc o 24 Vcc
			2	Bianco	
			4	Nero	
			5	Grigio	
			3	Blu	CC Comune

*Continuità tra collegamento maschio e femmina per tutti e cinque i fili, incluso il filo di comunicazione IO-Link. Ogni modello si attiva da un singolo pin di ingresso. Vedere la tabella relativa ai modelli.

Traduzione delle istruzioni originali
25-giu-25

© Banner Engineering Corp. Tutti i diritti riservati.
www.bannerengineering.com

p/n: 227490 Rev. G

ПРОМЭЛЕКТРОНИКА/ sales@prom-elec.com

Segmenti con segnale acustico

Cablaggio	Piedinatura	Pin	Colore filo	Descrizione*
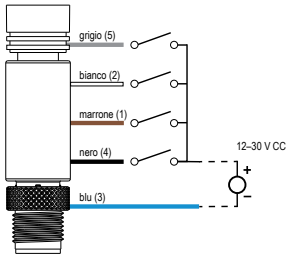	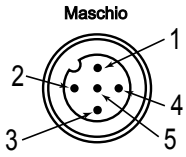	1	Marrone	Pin di ingresso PNP attivo: da 12 Vcc a 30 Vcc
		2	Bianco	
		4	Nero	
		5	Grigio	
		3	Blu	CC Comune

Specifiche

Tensione di alimentazione

Segmenti con indicazione luminosa: 12 Vcc (±10%) a 80 mA massimo o 24 Vcc (±10%) nominale a 40 mA massimo

Segmenti con segnale acustico: da 12 Vcc a 30 Vcc

12 Vcc, 55 mA massimo
24 Vcc, 30 mA massimo
30 Vcc, 25 mA massimo

Circuito di protezione alimentazione

Protetto contro l'inversione di polarità e i transienti di tensione

Caratteristiche acustiche

Frequenza di oscillazione: 2,9 kHz ±250 Hz

Intensità massima (tipica): 79 dB a 1 metro

Il piccolo LED giallo si accende quando il segnale acustico è attivato.

Caratteristiche indicatore

1 colore

Colore	Lunghezza d'onda dominante (nm)	Coordinate colore[1]		Resa in lumen (tipica a 25 °C)
		x	y	
Verde	535	0,216	0,75	18
Giallo	590	0,566	0,423	22
Rosso	620	0,692	0,306	10
Blu	470	0,134	0,066	3

Collegamenti

Segmenti con indicazione luminosa: connettore a sgancio rapido 5 pin M12 maschio/femmina integrato

Segmenti con segnale acustico: Connettore a sgancio rapido a 5 pin maschio integrato M12

Esecuzione

Segmenti con indicazione luminosa:

Materiale connessione: ottone nichelato
Corpo connettore: PVC bianco diffondente

Segmenti con segnale acustico:

Materiale connessione: ottone nichelato
Corpo connettore: PVC nero traslucido
Custodia segmenti con segnale acustico: nylon

Vibrazioni e urti meccanici

Conforme ai requisiti IEC 60068-2-6 (vibrazioni: 10 Hz - 55 Hz, ampiezza 0,5 mm, scansione 5 minuti, pausa 30)

Conforme ai requisiti IEC 60068-2-27 (urti: 15 G, durata 11 ms, semionda sinusoidale)

[1] Fare riferimento al diagramma di cromaticità CIE 1931 o al diagramma dei colori per visualizzare il colore equivalente alle coordinate colore indicate.

Grado di protezione

Segmenti con indicazione luminosa: IP65, IP67, IP68

Segmenti con segnale acustico: IP60

UL tipo 1

Condizioni di esercizio

Temperatura: da –40 °C a +50 °C

Temperatura di immagazzinamento: da –40 °C a +70 °C

Protezione da sovracorrente richiesta

AVVERTENZA: I collegamenti elettrici devono essere eseguiti da personale qualificato in conformità alle norme e ai regolamenti vigenti a livello nazionale in materia di elettricità.

L'applicazione finale deve prevedere una protezione da sovracorrente come indicato nella tabella fornita.

La protezione da sovracorrente può essere assicurata da un fusibile esterno o mediante limitazione di corrente, con alimentazione Classe II.

I conduttori di alimentazione con sezione < 24 AWG non devono essere giuntati.

Per ulteriore supporto andare all'indirizzo www.bannerengineering.com.

Cablaggio di alimentazione (AWG)	Protezione da sovracorrente richiesta (A)	Cablaggio di alimentazione (AWG)	Protezione da sovracorrente richiesta (A)
20	5,0	26	1,0
22	3,0	28	0,8
24	1,0	30	0,5

Certificazioni

Banner Engineering BV
Park Lane, Culliganlaan 2F bus 3
1831 Diegem, BELGIUM

Turck Banner LTD Blenheim House
Blenheim Court
Wickford, Essex SS11 8YT
GREAT BRITAIN

FCC Parte 15 Classe B per irradiatori non intenzionali

(Part 15.105(b)) Questa apparecchiatura è stata testata e trovata conforme ai limiti di un dispositivo digitale classe A in conformità alla parte 15 delle norme FCC. Tali limiti sono progettati per fornire una protezione ragionevole contro interferenze dannose in impianti residenziali. Questo dispositivo genera, utilizza e può irradiare energia in radiofrequenza e, se non installato in conformità alle istruzioni, può provocare interferenze dannose per altre comunicazioni radio. Tuttavia non vi è garanzia che le interferenze non si verifichino in impianti particolari. Se questo dispositivo causa interferenze dannose alla ricezione radio o televisiva, determinabili accendendo o spegnendo l'attrezzatura, l'utente è incoraggiato a tentare di correggere l'interferenza tramite uno o più delle seguenti misure:

- Modificare l'orientamento o la posizione dell'antenna ricevente.

© Banner Engineering Corp. Tutti i diritti riservati.
www.bannerengineering.com

- Aumentare la distanza tra l'apparecchiatura e il ricevitore.
- Collegare l'apparecchiatura a una presa su un circuito diverso da quello a cui è collegato il ricevitore.
- Per istruzioni, consultare il rivenditore o un tecnico radio/TV qualificato.

(Parte 15.21) Eventuali cambiamenti o modifiche non espressamente approvati dalla parte responsabile della conformità possono annullare il diritto dell'utente all'uso dell'apparecchiatura.

Industry Canada ICES-003(B)

This device complies with CAN ICES-3 (B)/NMB-3(B). Operation is subject to the following two conditions: 1) This device may not cause harmful interference; and 2) This device must accept any interference received, including interference that may cause undesired operation.

Cet appareil est conforme à la norme NMB-3(B). Le fonctionnement est soumis aux deux conditions suivantes : (1) ce dispositif ne peut pas occasionner d'interférences, et (2) il doit tolérer toute interférence, y compris celles susceptibles de provoquer un fonctionnement non souhaité du dispositif.

Dimensioni

Se non diversamente specificato, tutte le misure indicate sono in millimetri (pollici). Le misure fornite sono soggette a modifiche. Le misure dei segmenti con segnale acustico sono funzionalmente identiche a quelle dei segmenti con indicazione luminosa.

Segmenti con indicazione luminosa

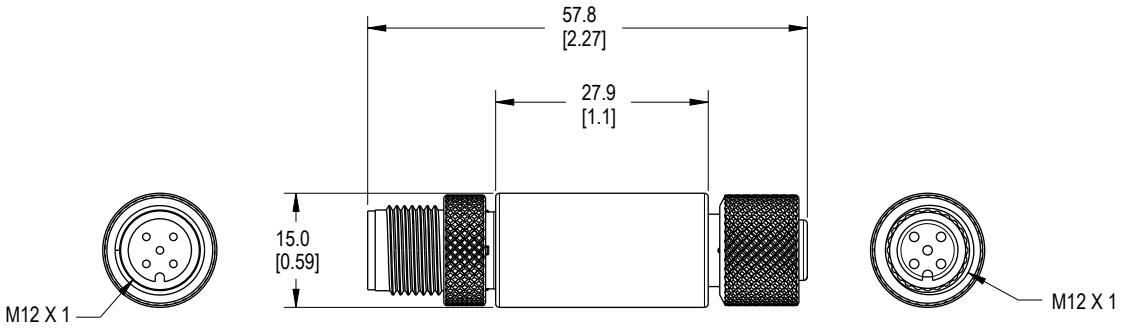

Segmenti con segnale acustico

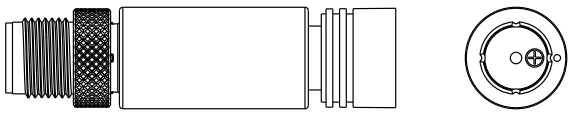

Accessori

Set cavo

Set cavo 5 pin, con connettore a un'estremità, M12 femmina				
Modello	**Lunghezza**	**Dimensioni (mm)**	**Configurazione pin (femmina)**	
BC-M12F5-22-1	1 m	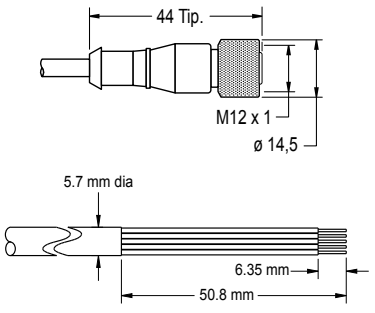	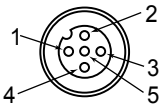	1 = Marrone 2 = Bianco 3 = Blu 4 = Nero 5 = Grigio
BC-M12F5-22-2	2 m			
BC-M12F5-22-5	5 m			
BC-M12F5-22-8	8 m			
BC-M12F5-22-10	10 m			
BC-M12F5-22-15	15 m			

© Banner Engineering Corp. Tutti i diritti riservati.
www.bannerengineering.com

Set cavo 5 pin, con connettore a un'estremità, M12 femmina, a 90°				
Modello	**Lunghezza**	**Dimensioni (mm)**	**Configurazione pin (femmina)**	
BC-M12F5A-22-1	1 m	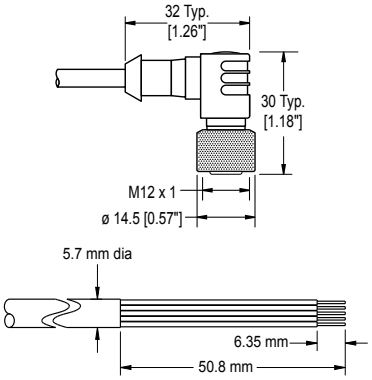	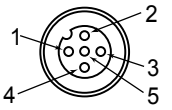	1 = Marrone 2 = Bianco 3 = Blu 4 = Nero 5 = Grigio
BC-M12F5A-22-2	2 m			
BC-M12F5A-22-5	5 m			
BC-M12F5A-22-8	8 m			
BC-M12F5A-22-10	10 m			
BC-M12F5A-22-15	15 m			

Set cavo 5 pin, con connettore a entrambe le estremità, da M12 femmina a M12 maschio				
Modello	**Lunghezza**	**Dimensioni (mm)**	**Configurazione pin**	
BC-M12F5-M12M5-22-1	1 m	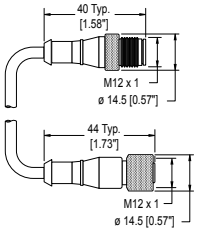	Femmina 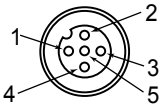 Maschio 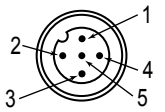	1 = Marrone 2 = Bianco 3 = Blu 4 = Nero 5 = Grigio
BC-M12F5-M12M5-22-2	2 m			
BC-M12F5-M12M5-22-5	5 m			
BC-M12F5-M12M5-22-8	8 m			
BC-M12F5-M12M5-22-10	10 m			
BC-M12F5-M12M5-22-15	15 m			

Staffe

LMBM12MAG
- Si attacca all'estremità del set cavo M12
- Polipropilene nero
- Forza di trazione 11,8 kg (26 lb)
- Monoblocco

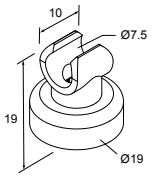

LMBM12SP
- Si attacca all'estremità del set cavo M12
- Polipropilene nero
- Fornito con accessori di fissaggio filettati
- Confezione da sette

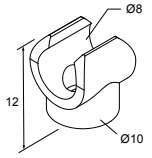

LMBS15MAG
- Si collega alla custodia S15
- Polipropilene bianco
- Forza di trazione 11,8 kg (26 lb)
- Monoblocco

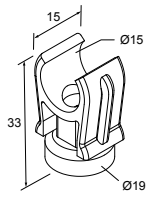

LMBS15SP
- Si collega alla custodia S15
- Polipropilene bianco
- Spazio sufficiente per le viti M5 oppure n. 10
- Confezione da cinque

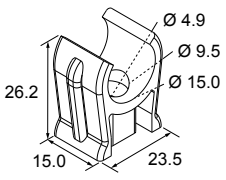

© Banner Engineering Corp. Tutti i diritti riservati.
www.bannerengineering.com

ACC-CAP M12-10
- 10 tappi
- Sigillano e proteggono i connettori a sgancio rapido a cascata esposti e non terminati



Banner Engineering Corp. - Dichiarazione di garanzia

Per un anno dalla data di spedizione, Banner Engineering Corp. garantisce che i propri prodotti sono privi di qualsiasi difetto, sia nei materiali che nella lavorazione. Banner Engineering Corp. riparerà o sostituirà gratuitamente tutti i propri prodotti di propria produzione riscontrati difettosi al momento del reso al costruttore, durante il periodo di garanzia. La presente garanzia non copre i danni o le responsabilità per l'uso improprio, abuso o applicazione o installazione non corretta del prodotto Banner.

QUESTA GARANZIA LIMITATA È ESCLUSIVA E SOSTITUISCE QUALSIASI ALTRA GARANZIA ESPLICITA O IMPLICITA (IVI COMPRESE, A TITOLO ESEMPLIFICATIVO MA NON LIMITATIVO, LE GARANZIE DI COMMERCIABILITÀ O IDONEITÀ PER UNO SCOPO PARTICOLARE), SIANO ESSE RICONDUCIBILI AL PERIODO DI ESECUZIONE DEL CONTRATTO, DELLA TRATTATIVA O A USI COMMERCIALI.

La presente garanzia è esclusiva e limitata alla riparazione o, a discrezione di Banner Engineering Corp., alla sostituzione del prodotto. **IN NESSUN CASO BANNER ENGINEERING CORP. POTRÀ ESSERE RITENUTA RESPONSABILE VERSO L'ACQUIRENTE O QUALSIASI ALTRA PERSONA O ENTE PER EVENTUALI COSTI AGGIUNTIVI, SPESE, PERDITE, LUCRO CESSANTE, DANNI ACCIDENTALI, CONSEQUENZIALI O SPECIALI IN CONSEGUENZA DI QUALSIASI DIFETTO DEL PRODOTTO O DALL'USO O DALL'INCAPACITÀ DI UTILIZZARE IL PRODOTTO, DERIVANTI DA CONTRATTO, GARANZIA, REQUISITO DI LEGGE, ILLECITO, RESPONSABILITÀ OGGETTIVA, COLPA O ALTRO.**

Banner Engineering Corp. si riserva il diritto di cambiare, modificare o migliorare il design del prodotto, senza assumere alcun obbligo o responsabilità in relazione a ciascuno dei prodotti precedentemente prodotti dalla stessa. L'uso improprio, l'applicazione non corretta o l'installazione di questo prodotto, oppure l'utilizzo del prodotto per applicazioni di protezione del personale qualora questo sia identificato come non adatto a tale scopo, determineranno l'annullamento della garanzia. Eventuali modifiche al prodotto senza il previo esplicito consenso di Banner Engineering Corp. determinerà l'annullamento delle garanzie sul prodotto. Tutte le specifiche riportate nel presente documento sono soggette a modifiche. Banner si riserva il diritto di modificare le specifiche dei prodotti o di aggiornare la documentazione in qualsiasi momento. Le specifiche e le informazioni sul prodotto in inglese annullano e sostituiscono quelle fornite in qualsiasi altra lingua. Per la versione più recente di qualsiasi documento, visitare il sito Web: www.bannerengineering.com.

Per informazioni sui brevetti, consultare la pagina www.bannerengineering.com/patents.

© Banner Engineering Corp. Tutti i diritti riservati.
www.bannerengineering.com