Características



- Instale un archivo MP3 o WAV, de hasta 4 MB de tamaño
- Reproducción secuencial de varios archivos
- La memoria flash puede reprogramarse varias veces
- Compatible con Windows®(1), Linux®(2), o Mac®(3) sistemas operativos
- Fácil transferencia de archivos mediante arrastrar y soltar
- Amplia frecuencia de respuesta: 100 Hz - 20 kHz

Modelos

Modelo Clave

Carcasa del segmento TL70		Alarma sonora	Color de la carcasa
SG-TL70	–	AP = Módulo sonoro programable	En Blanco = Negro C = Gris

Por ejemplo, SG-TL70-AP (módulo sonoro programable en carcasa negra).

Para obtener más información sobre los conjuntos finales de torretas de luz modulares TL70, consulte los siguientes documentos:

- Hoja de datos del conjunto final de la torreta de luz modular TL70 (p/n 182214)
- Hoja de datos de la torreta de luz modular inalámbrica TL70 (p/n 185469)
- Hoja de datos de la torreta de luz modular TL70 con voltaje AC universal (p/n 191349)

ADVERTENCIA:

- **Riesgo de pérdida de audición**
- Todas las advertencias sonoras eficientes producen sonidos fuertes que podrían causar, en ciertas situaciones, la pérdida permanente de la audición.
- Instale el dispositivo a la distancia suficientemente para limitar la exposición de los auditores potenciales, a la vez que se mantiene su eficacia. Consulte el Código de Regulaciones Federales OSHA 1910.95 Norma para obtener pautas sobre los niveles permisibles de exposición al ruido.

Configure los interruptores DIP

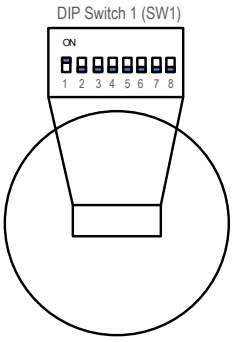

Selección de canal de entrada: Utilice las posiciones 1 a 6 del interruptor SW1, para seleccionar el canal que se utilizará para operar el módulo sonoro. Las posiciones 7 y 8 del interruptor no se utilizan.

(1) Microsoft y Windows son marcas comerciales del grupo de empresas Microsoft.
(2) Linux es una marca registrada de la Fundación Linux en Estados Unidos y/o en otros países.
(3) Mac es una marca registrada de Apple Inc. en los Estados Unidos y/u otros países.

Traducido del Documento Original
22-sep-25

© Banner Engineering Corp. Todos los derechos reservados. www.bannerengineering.com

p/n: 196627_MX Rev. F

ПРОМЭЛЕКТРОНИКА/ sales@prom-elec.com

Programación del módulo de la torreta sonora

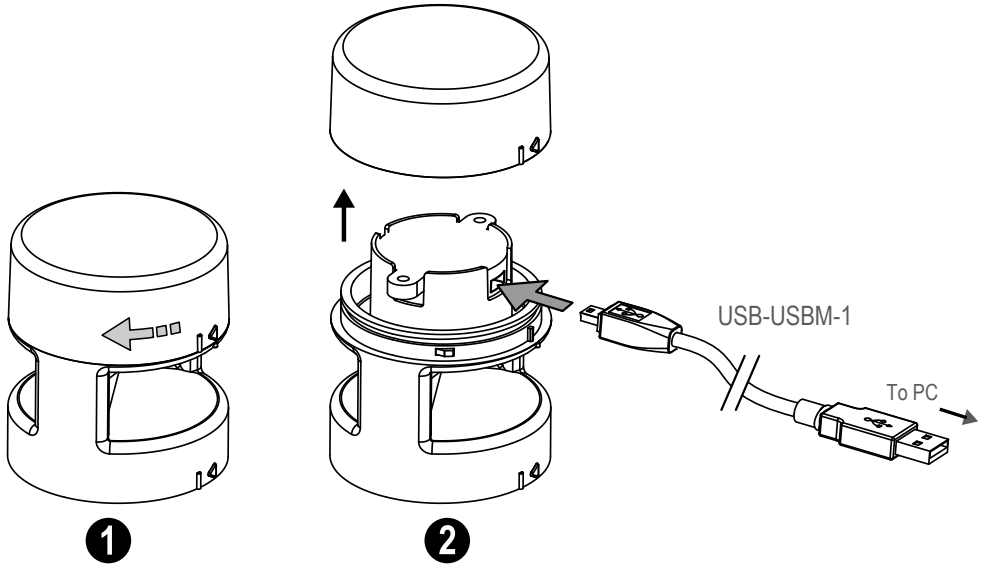

Carga de archivos en el SG-TL70-AP

El SG-TL7-AP tiene 4 MB de memoria flash integrada y puede reproducir cualquier archivo de audio WAV o MP3 de 4 MB o menos. Si el archivo es demasiado grande, se puede utilizar un programa como Audacity para comprimirlo o acortarlo y reducir su tamaño.

Se pueden cargar varios archivos en el SG-TL70-AP. Los archivos se reproducen según su nombre en orden alfanumérico.

> **Nota:** Añada un número al principio del nombre del archivo para crear el orden de ejecución de los archivos. Los archivos se reproducen consecutivamente sin pausa.

Para programar el módulo:

1. Retire la tapa superior del módulo, girándola a la izquierda.
2. Conecte el cable de programación (USB-USBM-1) desde la conexión USB del PC al conector mini-USB del módulo sonoro. El SG-TL70-AP es reconocido por el PC como una unidad flash USB. Los controladores predeterminados para una unidad USB se asignan al dispositivo, así como una asignación única de letra de unidad de disco (como D:).
3. Arrastre y suelte los archivos de audio guardados en el PC a la ubicación de la unidad USB.
4. Asigne números a cada archivo para designar su orden de reproducción; de lo contrario, los archivos se reproducirán en orden alfanumérico.
5. Retire el cable del módulo de audio.
6. Vuelva a instalar la cubierta superior alineando las marcas de alineación que sobresalen y girando en el sentido de las agujas del reloj.
7. El módulo sonoro ya está listo para su uso con una Base TL70 DC o una Base Universal de Voltaje AC compatibles.

Cuando se activa el canal de entrada seleccionado, el módulo sonoro comienza a reproducir los archivos en orden secuencial.

Especificaciones

Voltaje y corriente de alimentación

B-TL70 (Base DC): 12 V DC a 30 V DC

Corriente máxima:
330 mA a 12 V DC
130 mA a 30 V DC

B-TL70-Z (Base de tensión alterna universal): 100 V AC a 240 V AC; 50/60 Hz

Corriente máxima:
95 mA a 120 V AC y 60 Hz
70 mA a 230 V AC y 50 Hz

Circuito de protección de alimentación

Protegido contra corrientes momentáneas

Índice de protección ambiental

IP50

Condiciones de operación

-20 °C a +50 °C (-4 °F a +122 °F)

95% a +50 °C de humedad relativa máxima (sin condensación)

Nota de la aplicación

Ajuste del volumen: El volumen de un archivo MP3 o WAV puede modificarse para cambiar la intensidad del sonido en un rango limitado. Aunque Banner no promociona ni publicita ningún software de audio en particular, se ha comprobado que Audacity puede utilizarse fácilmente para modificar archivos de audio existentes. Audacity es un software de audio gratuito y de código abierto, disponible para su descarga, en la siguiente dirección web: http://www.audacityteam.org/.

Tamaño del archivo: Los archivos MP3 requieren menos memoria que los WAV. La conversión de archivos a MP3 permite almacenar archivos adicionales para reproducirlos en el dispositivo. Audacity puede utilizarse para convertir archivos WAV en archivos MP3.

© Banner Engineering Corp. Todos los derechos reservados. www.bannerengineering.com

Material

Segmentos audibles y tapas: policarbonato

Sistemas operativos

Windows (cualquier versión)

Linux

Mac

Vibración e impacto mecánico

Vibración 10 Hz a 55 Hz 0.5 mm p-p amplitud por IEC 60068-2-6

Resistencia a golpes 15G por duración de 11 ms, semionda senoidal por IEC 60068-2-27

Certificaciones

Banner Engineering BV
Park Lane, Culliganlaan 2F bus 3
1831 Diegem, BELGIUM

Turck Banner LTD Blenheim House
Blenheim Court
Wickford, Essex SS11 8YT
GREAT BRITAIN

Alarma

En respuesta: 1 segundo

Máxima intensidad (típica) a 2.5 kHz:

95 dB a 1 metro

Rango de frecuencia: 100 Hz a 20 kHz Los tonos continuos de 2 kHz y superiores pueden sonar distorsionados debido a la frecuencia de muestreo.

Frecuencia de muestreo: 48 kHz

Memoria flash: Se pueden almacenar varios archivos (hasta 4 MB) en orden secuencial para su reproducción. El módulo puede reprogramarse con nuevos archivos para su reproducción.

Repetición de la reproducción continua; se reinicia si se desconecta la alimentación y se vuelve a conectar.

Archivo preinstalado: Tono fijo de 2.5 kHz

Para la programación, utilice el cable USB-USBM-1 o un cable USB a mini USB comparable.

Dimensiones

Todas las mediciones se mencionan en milímetros (pulgadas), a menos que se indique lo contrario. Las medidas facilitadas están sujetas a cambios.

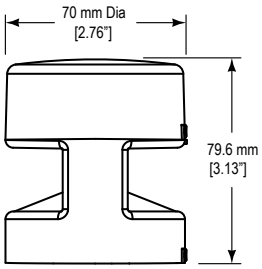

Garantía limitada de Banner Engineering Corp.

Banner Engineering Corp. garantiza que sus productos están libres de defectos de material y mano de obra durante un año a partir de la fecha de envío. Banner Engineering Corp. reparará o reemplazará sin cargo cualquier producto de su fabricación que, al momento de ser devuelto a la fábrica, haya estado defectuoso durante el período de garantía. Esta garantía no cubre los daños o responsabilidad por el mal uso, abuso, o la aplicación inadecuada o instalación del producto de Banner.

ESTA GARANTÍA LIMITADA ES EXCLUSIVA Y REEMPLAZA A TODAS LAS OTRAS GARANTÍAS, SEAN EXPRESAS O IMPLÍCITAS (INCLUIDA, SIN LIMITACIÓN, CUALQUIER GARANTÍA DE COMERCIABILIDAD O ADECUACIÓN PARA UN FIN ESPECÍFICO), Y SE DERIVEN DE LA EJECUCIÓN, NEGOCIACIÓN O USO COMERCIAL.

Esta Garantía es exclusiva y se limita a la reparación o, a juicio de Banner Engineering Corp., el reemplazo. **EN NINGÚN CASO, BANNER ENGINEERING CORP. SERÁ RESPONSABLE ANTE EL COMPRADOR O CUALQUIER OTRA PERSONA O ENTIDAD POR COSTOS ADICIONALES, GASTOS, PÉRDIDAS, PÉRDIDA DE GANANCIAS NI DAÑOS IMPREVISTOS, EMERGENTES O ESPECIALES QUE SURJAN DE CUALQUIER DEFECTO DEL PRODUCTO O DEL USO O INCAPACIDAD DE USO DEL PRODUCTO, YA SEA QUE SE DERIVE DEL CONTRATO O GARANTÍA, ESTATUTO, AGRAVIO, RESPONSABILIDAD OBJETIVA, NEGLIGENCIA O DE OTRO TIPO.**

Banner Engineering Corp. se reserva el derecho a cambiar, modificar o mejorar el diseño del producto sin asumir obligaciones ni responsabilidades en relación con productos fabricados anteriormente por Banner Engineering Corp. Todo uso indebido, abuso o aplicación o instalación incorrectas de este producto, o el uso del producto en aplicaciones de protección personal cuando este no se ha diseñado para dicho fin, anulará la garantía. Cualquier modificación a este producto sin la previa aprobación expresa de Banner Engineering Corp anulará las garantías del producto. Todas las especificaciones publicadas en este documento están sujetas a cambios; Banner se reserva el derecho de modificar las especificaciones del producto o actualizar la documentación en cualquier momento. Las especificaciones y la información de los productos en idioma Inglés tienen prioridad sobre la información presentada en cualquier otro lenguaje. Para obtener la versión más reciente de cualquier documentación, consulte: www.bannerengineering.com.

Para obtener información de patentes, consulte www.bannerengineering.com/patents.

© Banner Engineering Corp. Todos los derechos reservados. www.bannerengineering.com