R50 L-Code 并联分路器

特点

直插型号



三通型号



- 为多个设备分路供电
- 采用坚固耐用的包覆成型设计
- 可提供直插式和三通式分路器主体
- 5 针 M12 L-Code 连接，可承载 16 A 电流

型号

型号	母端口	公输入端口	接线
R50-2M125L-M125-P	两个 5 针 L-code M12 快速母接头（直插式）	一个 5 针 M12 L-Code 快速公接头	并联
R50T-2M125L-M125-P	两个 5 针 L-code M12 快速母接头（三通式）		

机械安装

安装分路器以便进行功能检查、维护和维修或更换。

所有安装硬件均由用户提供。紧固件必须具备足够强度以防断裂。建议使用永久性紧固件或锁定硬件，以防止设备松动或移位。分路器中的安装孔（4.5 毫米）适合使用 M4（#8）五金件。参见下图，以获取最小螺钉长度。

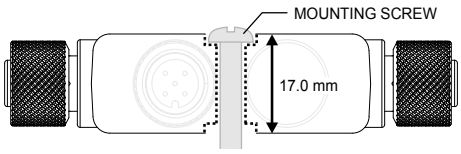

备注: 虚线表示埋头孔的轮廓。

小心: 在安装过程中请勿过度拧紧分路器的安装螺钉。过度拧紧会影响分路器的性能。

接线

直插型号

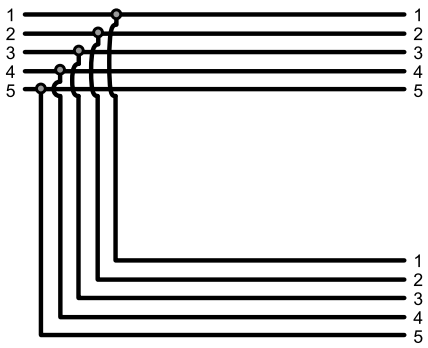

三通型号

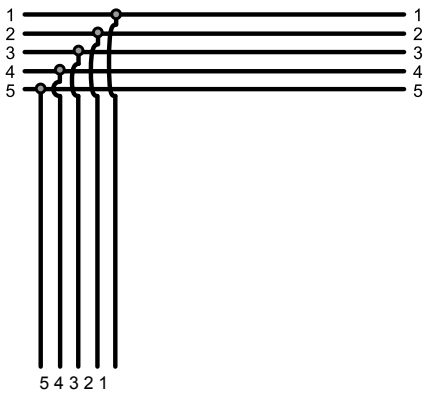

规格

电压输入范围	60 V 直流

© Banner Engineering Corp. 保留所有权利。
www.bannerengineering.com

ПРОМЭЛЕКТРОНИКА/ sales@prom-elec.com

最大电流

16 A

结构

联接材料：镀镍黄铜

外壳主体：黑色 TPU

振动和机械冲击

符合 IEC 60068-2-6 要求（振动：10 Hz 至 55 Hz，0.5 毫米振幅，扫动 5 分钟，驻留 30 分钟）

符合 IEC 60068-2-27 要求（冲击：15G 持续时间 11 毫秒，半正弦波）

环境等级

IP65, IP67, IP68

工作条件

-40 °C 至 +70 °C（-40 °F 至 +158 °F）

在+70 °C时的最大相对湿度为90%（非冷凝）

储存温度: -40 °C 至 +80 °C（-40 °F 至 +176 °F）

认证

Banner Engineering BV
Park Lane, Culliganlaan 2F bus 3
1831 Diegem, BELGIUM

尺寸

除非另有说明，否则所有测量值均以毫米[英寸]为单位列出。所提供的测量值可能会有变化。

直插型号

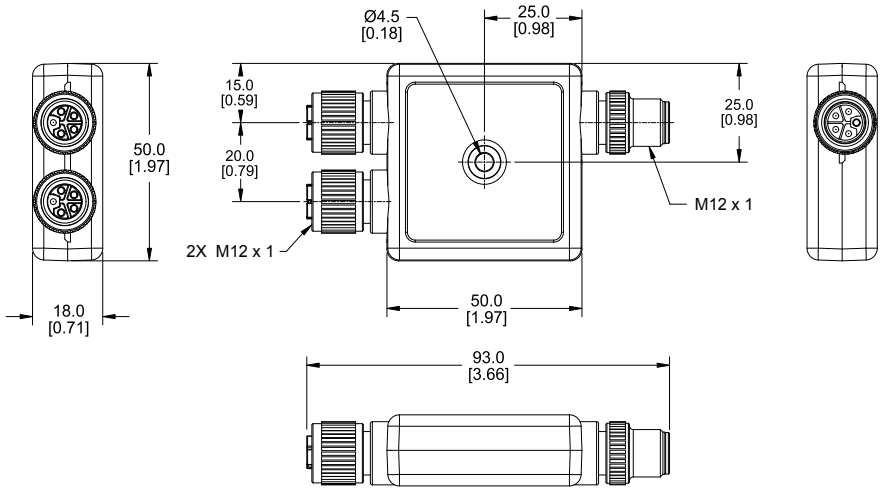

三通型号

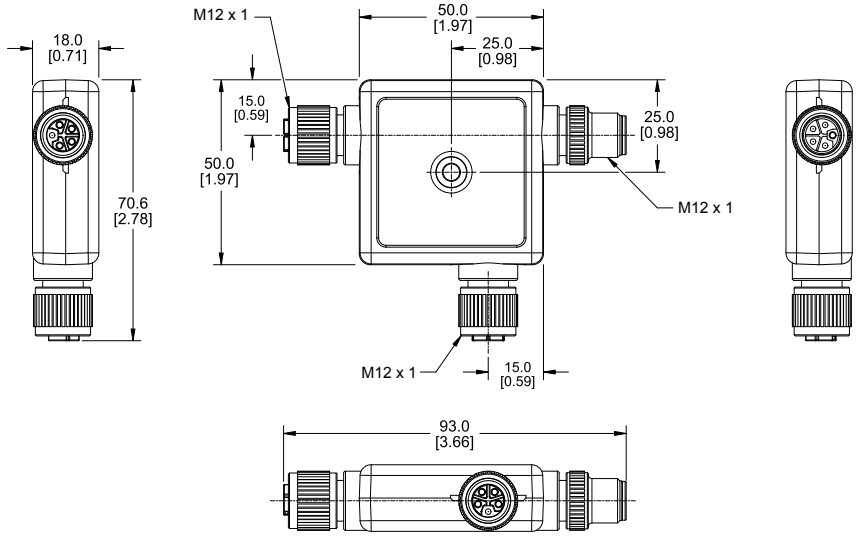

© Banner Engineering Corp. 保留所有权利。
www.bannerengineering.com

附件

线缆

5 针单头 M12 母型线缆				
型号	**长度**	**尺寸（毫米）**	**引脚分布（母型）**	
BCP-M12LF5-14-1	1 米（3.28 英尺）	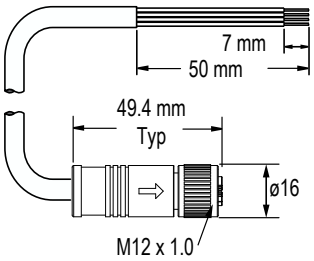	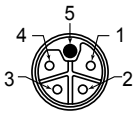	1 = 棕 2 = 白 3 = 蓝 4 = 黑 5 = 黄/绿 外壳 = 编织
BCP-M12LF5-14-2	2 米（6.56 英尺）			
BCP-M12LF5-14-5	5 米（16.4 英尺）			
BCP-M12LF5-14-10	10 米（32.8 英尺）			
BCP-M12LF5-14-15	15 米（49.2 英尺）			
BCP-M12LF5-14-20	20 米（65.6 英尺）			

5 针 L-Code 单头 M12 公型线缆				
型号	**长度**	**尺寸（毫米）**	**引脚分布（公型）**	
BCP-M12LM5-14-1	1 米（3.28 英尺）	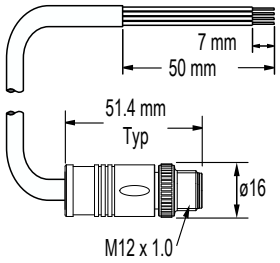	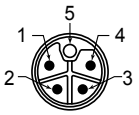	1 = 棕 2 = 白 3 = 蓝 4 = 黑 5 = 黄/绿 外壳 = 编织
BCP-M12LM5-14-2	2 米（6.56 英尺）			
BCP-M12LM5-14-5	5 米（16.4 英尺）			
BCP-M12LM5-14-10	10 米（32.8 英尺）			
BCP-M12LM5-14-15	15 米（49.2 英尺）			
BCP-M12LM5-14-20	20 米（65.6 英尺）			

5 针 L-Code 双头 M12 母型至 M12 公型线缆				
型号	**长度**	**尺寸（毫米）**	**引脚分布（母型）**	**引脚分布（公型）**
BCP-M12LF5-M12LM5-14-1	1 米（3.28 英尺）	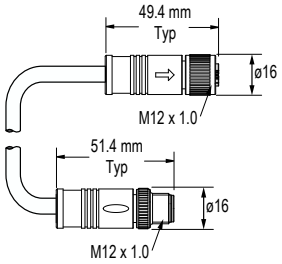	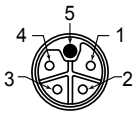 1 = 棕 2 = 白 3 = 蓝 4 = 黑 5 = 黄/绿 外壳 = 编织	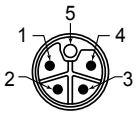 1 = 棕 2 = 白 3 = 蓝 4 = 黑 5 = 黄/绿 外壳 = 编织
BCP-M12LF5-M12LM5-14-2	2 米（6.56 英尺）			
BCP-M12LF5-M12LM5-14-5	5 米（16.4 英尺）			
BCP-M12LF5-M12LM5-14-10	10 米（32.8 英尺）			
BCP-M12LF5-M12LM5-14-15	15 米（49.2 英尺）			
BCP-M12LF5-M12LM5-14-20	20 米（65.6 英尺）			

维护和服务

不要使用酒精类清洁剂。分路器无需维护。

邦纳公司有限保证

邦纳公司保证自发货之日起的一年内其产品无材料和工艺缺陷。如果邦纳制造的产品在保修期内发现存在缺陷，邦纳将对返厂的产品进行免费维修或更换。本保修不涵盖因误用、滥用或应用或安装邦纳产品不当所致的损害或责任。

本有限保证具有排他性，将取代任何其它明示或暗示（包括任何适销性或特定用途适用性的质保）的保证，以及因交易过程、按惯例或行业常规而带来的隐式保证。

本保证具有排他性且仅限于维修或更换（由邦纳公司酌情处理）。**在任何情况下，邦纳公司 都不对买方或任何其他个人或实体因任何产品缺陷或使用或无法使用产品造成的任何额外成本、费用、损失、利润损失或任何间接、直接或特殊损害负责，无论是否涉及合同或保证、法规、侵权行为、严格责任、疏忽或其他。**

邦纳公司保留变更、修改或改进产品设计的权利，且不承担与邦纳公司以前生产的任何产品有关的任何义务或责任。任何误用、滥用或不当应用或安装本产品，或在本产品被确定为不用于此类目的的情况下将本产品用于个人保护应用，将导致产品保证失效。未经邦纳明确批准，对本产品进行任何修改都将导致产品保证失效。文中所有规格可能会有更改；邦纳保留随时修改产品规格或更新文档的权利。英文版的规格和产品信息优先于其它语言版本。关于文档的最新版本，请参考：www.bannerengineering.com。

有关专利信息，请参见 www.bannerengineering.com/patents。

© Banner Engineering Corp. 保留所有权利。
www.bannerengineering.com