Série VS8





Détecteurs miniatures

- Le détecteur peut être installé dans des espaces confinés.
- Les modèles à laser rouge possèdent un faisceau laser très visible et précis qui facilite la détection des petites pièces.
- Une fréquence de commutation élevée permet de détecter des objets même dans les processus les plus rapides.
- Convivial, le détecteur peut être programmé avec un bouton électronique ou une entrée déportée pour garantir une détection fiable et précise.
- Des modèles avec laser rouge, LED rouge et LED bleue sont disponibles pour résoudre les applications les plus difficiles. Certification ECOLAB et indice de protection IP67.

BANNER®

ПРОМЭЛЕКТРОНИКА/ sales@prom-elec.com

Présentation de la série VS8

Gamme complète de détecteurs de petits objets très performants



Mode barrière

- Le laser rouge possède un faisceau précis et lumineux pour détecter les petites pièces.
- L'entrée de programmation ajuste le seuil de commutation pour optimiser la détection de petites pièces.
- Une fréquence de commutation élevée garantit une détection fiable dans les applications haute vitesse
- Un bouton électronique ou une entrée déportée facilite la programmation.
- L'inhibition du faisceau permet de tester le bon fonctionnement de la paire de détecteurs.



Mode rétroréflectif

- Les modèles à laser rouge possèdent un faisceau précis et lumineux pour détecter les petites pièces.
- Les modèles à LED rouge offrent une solution de détection de pièces économique.
- Le détecteur fonctionne avec un large éventail de réflecteurs.
- Un bouton électronique ou une entrée déportée facilite la programmation.



Suppression d'arrière-plan fixe et réglable

- Les modèles à laser rouge possèdent un faisceau précis et lumineux pour détecter les petites pièces.
- Les modèles à LED bleue permettent de détecter des objets sombres absorbant la lumière ou des objets brillants.
- Les modèles à LED rouge offrent une solution de détection de pièces économique.
- La détection est fiable même avec des objets très réfléchissants en arrière-plan.
- Les modèles à portée réglable sont adaptés à une large éventail d'applications avec un seul modèle.
- Les modèles à portée fixe garantissent un fonctionnement simple et constant.

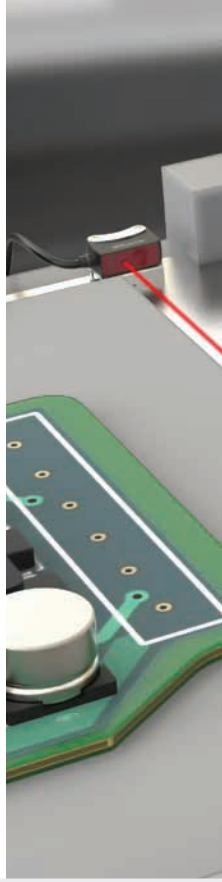

Taille miniature



Taille réelle illustrée

Montage standard

- Espacement de 15 mm entre les trous de montage
- L'option de montage en queue d'aronde permet une inclinaison ou une rotation du capteur de ±10° même lorsqu'il est installé dans des espaces confinés.



Faisceau ultra-étroit

- Détection fiable d'un objet de 0,5 mm de diamètre à une distance de 70 mm (modèles avec laser à suppression d'arrière-plan fixe et réglable)

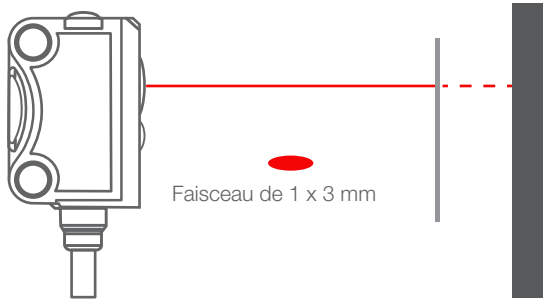



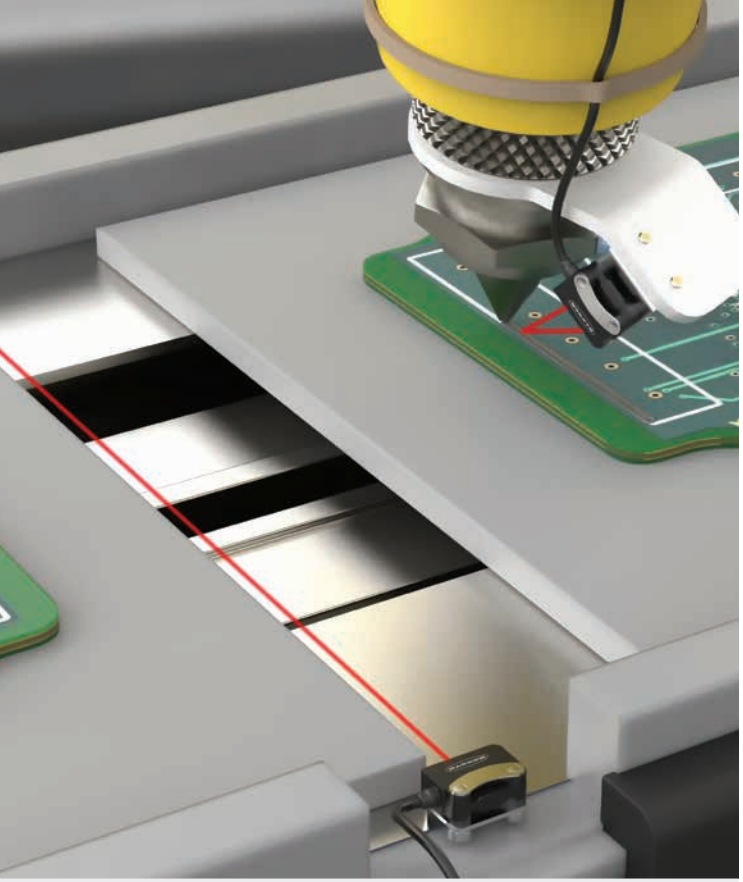



Mode barrière

Modèle	Mode de détection	Portée	Sortie	Raccordement
VS8LEJ	Émetteur laser rouge avec inhibition du faisceau	0 m à 3 m	—	Câble en polyuréthane de 2 m avec sortie 4 fils
VS8LEJQ	Émetteur laser rouge avec inhibition du faisceau	0 m à 3 m	—	Câble en polyuréthane de 200 mm avec raccord QD mâle de type M8/ Pico à 4 broches
VS8EAPR	Récepteur	0 m à 3 m	PNP	Câble en polyuréthane de 2 m avec sortie 4 fils
VS8EANR			NPN	
VS8EAPRQ	Récepteur	0 m à 3 m	PNP	Câble en polyuréthane de 200 mm avec raccord QD mâle de type M8/ Pico à 4 broches
VS8EANRQ			NPN	

Mode rétro-réflectif

Modèle	Mode de détection	Portée	Sortie	Raccordement
VS8EAPLP	LED rouge Rétro-réflectif	0,1 m à 1,6 m avec BRT-2X2	PNP	Câble en polyuréthane de 2 m avec sortie 4 fils
VS8EANLP			NPN	
VS8EAPLPQ	LED rouge Rétro-réflectif	0,1 m à 1,6 m avec BRT-2X2	PNP :	Câble en polyuréthane de 200 mm avec raccord QD mâle de type M8/Pico à 4 broches
VS8EANLPQ			NPN	
VS8EAPLLP	Laser rouge Rétro-réflectif	0,1 m à 2 m avec BRT-51X51BM	PNP	Câble en polyuréthane de 2 m avec sortie 4 fils
VS8EANLLP			NPN	
VS8EAPLLPQ	Laser rouge Rétro-réflectif	0,1 m à 2 m avec BRT-51X51BM	PNP	Câble en polyuréthane de 200 mm avec raccord QD mâle de type M8/Pico à 4 broches
VS8EANLLPQ			NPN	

Suppression d'arrière-plan

Modèle	Modes de détection	Portée	Sortie	Raccordement
VS8EAPAF70*	LED rouge, suppression d'arrière-plan réglable	5 à 70 mm	PNP	Câble en polyuréthane de 2 m avec sortie 4 fils
VS8EANAF70*			NPN	
VS8EAPLAF70*	Laser rouge, suppression d'arrière-plan réglable	6 à 70 mm	PNP	Câble en polyuréthane de 2 m avec sortie 4 fils
VS8EANLAF70*			NPN	
VS8APFF30B**	LED bleue, suppression d'arrière-plan fixe 30 mm	2 à 30 mm	PNP	Câble en polyuréthane de 2 m avec sortie 4 fils
VS8ANFF30B**			NPN	
VS8APFF15**	LED rouge, suppression d'arrière-plan fixe 15 mm	2 à 15 mm	PNP	Câble en polyuréthane de 2 m avec sortie 4 fils
VS8ANFF15**			NPN	
VS8APFF30**	LED rouge, suppression d'arrière-plan fixe 30 mm	2 mm à 30 mm	PNP	Câble en polyuréthane de 2 m avec sortie 4 fils
VS8ANFF30**			NPN	
VS8APFF50**	LED rouge, suppression d'arrière-plan fixe 50 mm	2 mm à 50 mm	PNP	Câble en polyuréthane de 2 m avec sortie 4 fils
VS8ANFF50**			NPN	

* Pour commander le câble en polyuréthane de 200 mm avec raccord QD de type M8/Pico à 4 broches, ajoutez le suffixe Q à la référence.
Par exemple, VS8EAPAF70Q. Uniquement disponible pour les modèles AF et LAF.
Pour commander le câble en polyuréthane de 200 mm avec raccord QD de type M12/Euro à 4 broches, ajoutez le suffixe Q5 à la référence.
Par exemple, VS8EAPAF70Q5. Uniquement disponible pour les modèles AF et LAF.

** Pour commander le câble en polyuréthane de 200 mm avec raccord QD de type M8/Pico à 3 broches, ajoutez le suffixe Q3 à la référence.
Par exemple, VS8APFF15Q3. Uniquement disponible pour les modèles FF.

Série VS8

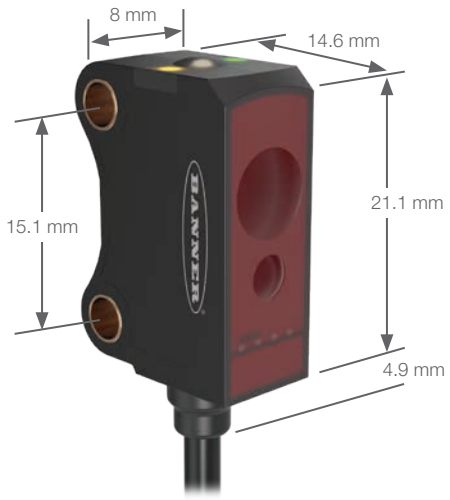

Tension d'alimentation	Modèles à LED : 10 à 30 Vcc (taux d'ondulation maximum de 10 %) à moins de 20 mA à vide Modèles laser : 10 à 30 Vcc (taux d'ondulation maximum de 10 %) à moins de 12 mA à vide
Circuit de protection de l'alimentation	Protection contre l'inversion de polarité et les courts-circuits
Configuration des sorties	Modèles à suppression d'arrière-plan fixe et rétro-réflectifs : PNP ou NPN unique sur la broche 4 (fil noir) avec entrée déportée sur la broche 2 (fil blanc) Récepteurs en mode barrière uniquement : PNP ou NPN unique sur la broche 4 (fil noir) avec entrée déportée sur la broche 2 (fil blanc)
Temps de réponse	500 µs
Caractéristiques des sorties	50 mA
Matériau	Boîtier, câble : polyuréthane Écran frontal : PMMA
Indice de protection	CEI IP67
Classification du laser	Tous les modèles : classe 1 Modèles à LED bleue : groupe de risques 2
Conditions d'utilisation	Modèles à LED : –20 °C à +60 °C Modèles laser : –20 °C à +50 °C Température de fonctionnement UL : –20 °C à +30 °C
Certifications	

Accessoires



SMBVS8DT
±10° de rotation

SMBVS8RA
Coudé



Réflecteurs LED	Réflecteurs laser
BRT-10BM	BRT-TVAG2x2
BRT-40x18A	BRT-35x35BM



Type M12, 4 broches
Modèles à connecteur droit

MQDC-406
2 m (6.5')
MQDC-415
5 m (15')
MQDC-430
9 m (30')
MQDC-450
15 m (50')



Type M8
Modèles à connecteur droit illustrés. Pour les modèles coudés, remplacez le "G" par le "W" (par ex., PKW4M-2)

3 broches	4 broches
PKG3M-2 2 m (6.5')	**PKG4M-2** 2 m (6.5')
PKG3M-5 5 m (15')	**PKG4M-5** 5 m (15')
PKG3M-9 9 m (30')	**PKG4M-9** 9 m (30')

FR 189696
© 2018 Banner Engineering Corp. Minneapolis, MN 55441 États-Unis