

VS8系列
高性能微型传感器



微型传感器

- 适用于安装空间狭小的应用场合
- 红色激光光源的型号，光斑明亮而集中，非常适合小物体的检测
- 响应速度快500us
- 设置方便，可以通过按键设置或者远程示教线设置
- 有红色激光，红光，蓝光等多种光源，能解决多种有挑战性的应用需求
- Ecolab认证，IP67防护等级

BANNER®

ПРОМЭЛЕКТРОНИКА/ sales@prom-elec.com

VS8高性能微型传感器系列

用于精确检测小物体的传感器



对射式

- 红色激光，精准的小光斑，适于小物体的检测
- 使用远程示教线设置，更适合有挑战的小物体检测场合
- 响应速度快，适用于高速检测的场合
- 可通过按键或者远程示教线调节，简单方便
- 发射器有使能控制线，可用于测试传感器是否正常工作



反射板式

- 红色激光型号，精准的小光斑，适于小物体的检测
- 红色光源型号，提供了相对经济的检测方案
- 可与多种反射板配合工作
- 可通过按键或者远程示教线调节，简单方便



可调区域式和定区域式

- 红色激光型号，精准的小光斑，适于小物体的检测
- 红色光源型号，提供了相对经济的检测方案
- 蓝光光源型号，能可靠检测暗色吸光物体，高反光物体等
- 可调区域式型号，能满足多种检测距离的场合。
- 定区域式型号，无需调节，使用简单

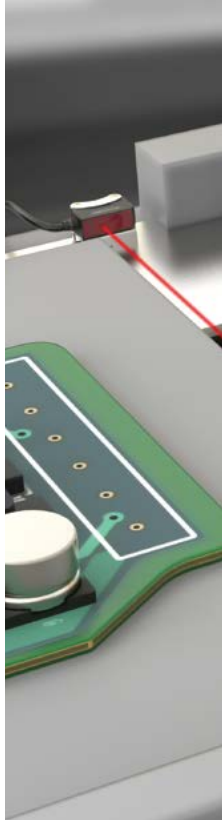

尺寸小巧紧凑



实际尺寸

标准的工业安装方式

- 15mm的安装孔距
- 楔形安装支架，即使在非常紧凑的空间中，也能允许±10°的倾斜调节



超小的光斑

- 能在70mm距离处可靠检测0.5mm大小的物体（激光可调区域式）

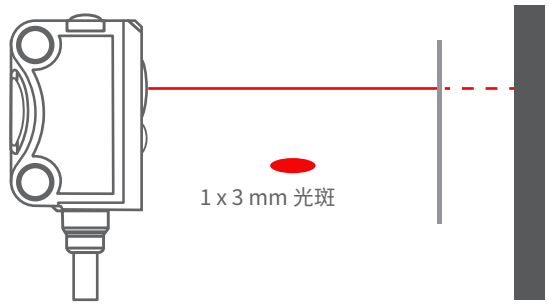



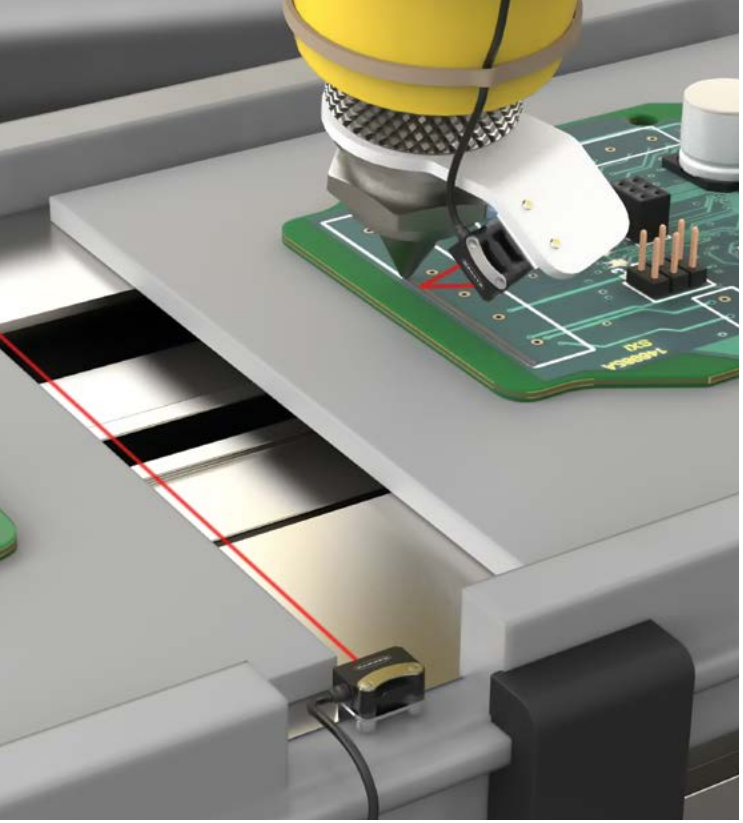



对射式

型号	检测模式	检测范围	输出形式	接线方式
VS8LEJ	带使能功能的红色激光发射器	0~3米	—	2米4芯的PUR线缆
VS8LEJQ	带使能功能的红色光源发射器	0~3米	—	带200mm线缆的4针M8/Pico型快速接插头
VS8EAPR	接收器	0~3米	PNP	2米4芯的PUR线缆
VS8EANR			NPN	
VS8EAPRQ	接收器	0~3米	PNP	带200mm线缆的4针M8/Pico型快速接插头
VS8EANRQ			NPN	

反射板式

型号	检测模式	检测范围	输出形式	接线方式
VS8EAPLP	红光偏振反射板式	配合BRT-2x2反射板，检测范围0.1-1.6米	PNP	2米4芯的PUR线缆
VS8EANLP			NPN	
VS8EAPLPQ	红光偏振反射板式	配合BRT-2x2反射板，检测范围0.1-1.6米	PNP	带200mm线缆的4针M8/Pico型快速接插头
VS8EANLPQ			NPN	
VS8EAPLLP	激光偏振反射板式	配合BRT-51x51BM反射板，检测范围0.1-2米	PNP	2米4芯的PUR线缆
VS8EANLLP			NPN	
VS8EAPLLPQ	激光偏振反射板式	配合BRT-51x51BM反射板，检测范围0.1-2米	PNP	带200mm线缆的4针M8/Pico型快速接插头
VS8EANLLPQ			NPN	

背景抑制型

型号	检测模式	检测范围	输出形式	接线方式
VS8EAPAF70*	红光，可调区域式	5~70mm	PNP	2米4芯的PUR线缆
VS8EANAF70*			NPN	
VS8EAPLAF70*	激光，可调区域式	6~70mm	PNP	2米4芯的PUR线缆
VS8EANLAF70*			NPN	
VS8APFF30B**	蓝光，30mm定区域式	2~30mm	PNP	2米4芯的PUR线缆
VS8ANFF30B**			NPN	
VS8APFF15**	红光，15mm定区域式	2~15mm	PNP	2米4芯的PUR线缆
VS8ANFF15**			NPN	
VS8APFF30**	红光，30mm定区域式	2~30mm	PNP	2米4芯的PUR线缆
VS8ANFF30**			NPN	
VS8APFF50**	红光，50mm定区域式	2~50mm	PNP	2米4芯的PUR线缆
VS8ANFF50**			NPN	

* 型号加后缀“Q”，表示该型号带200mm PUR线缆的4针M8/Pico型接插头，例如VS8EAPAF70Q。只有AF和LAF型号才有此接插头。
型号加后缀“Q5”，表示该型号带200mm PUR线缆的4针M12/Euro型接插头，例如VS8EAPAF70Q5。只有AF和LAF型号才有此接插头。
** 型号加后缀“Q3”，表示该型号带200mm PUR线缆的3针M8/Pico型接插头，例如VS8APFF15Q3。只有FF型号才有此接插头。

VS8系列

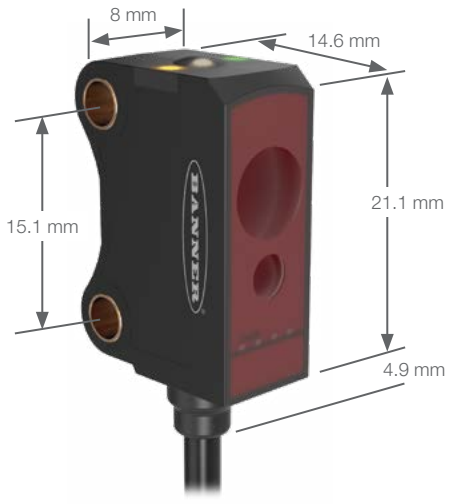

供电	红光:10 -30 Vdc (波动10%),最少20mA 激光:10-30 Vdc (波动10%),最少12mA
保护电路	反极性保护,短路保护
输出	PNP或者NPN输出
输出响应时间	500 µs
额定输出	50 mA
材质	外壳,线缆:PUR 镜头:PMMA
防护等级	IEC IP67
激光等级	所有激光型号:一类激光 蓝光LED:Risk Group 2
工作环境	红光型号: –20 °C ~ +60 °C 激光型号:–20 °C ~ +50 °C UL工作温度:–20 °C ~ +30 °C
认证	

附件



SMBVS8DT
±10° Pivot



SMBVS8RA
Right-Angle



配合红光反射板式传感器的反射板	配合激光反射板式传感器的反射板
BRT-2X2	BRT-51X51BM
BRT-10BM	BRT-TVAG2x2
BRT-40x18A	BRT-35x35BM



4针Euro型
直线型线缆

MQDC-406
2 m (6.5')
MQDC-415
5 m (15')
MQDC-430
9 m (30')
MQDC-450
15 m (50')



Pico型线缆
右侧是直线型线缆,如果需要直角型线缆,请把G换成W,例如PKW4M4-2就是直角型线缆。

3针	4针
PKG3M-2 2 m (6.5')	**PKG4M-2** 2 m (6.5')
PKG3M-5 5 m (15')	**PKG4M-5** 5 m (15')
PKG3M-9 9 m (30')	**PKG4M-9** 9 m (30')

全国技术服务热线: 400-630-6336
地址:上海市徐汇区虹梅路1535号星联科研大厦2号楼12层
总机: 021-24226888
传真: 021-24226999

网址: www.bannerengineering.com.cn
微信: bannerchina

CN-189696 rev. A

关注美国邦纳

BANNER®