Modulo dimmer LED LC65

Scheda tecnica

Comando intensità a modulazione di impulsi (PWM)

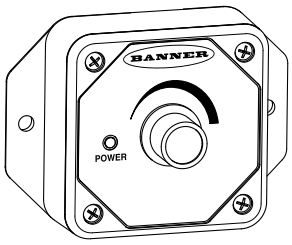

- I dimmer a 3 conduttori sono compatibili con i modelli PWM di molti indicatori a LED Banner
- I dimmer a 2 conduttori sono compatibili con i modelli WLS15 standard e con alcuni indicatori
- Comando intensità luminosa (0 - 100%) su molti illuminatori dello stesso tipo
- Compatto e facile da installare
- La tecnologia PWM ad alta frequenza assicura un'illuminazione priva di sfarfallii

Modelli

Modello	Tipo a modulazione di impulsi	Connettore
LC65P1T	3 conduttori	Morsettiera
LC65P2T	2 conduttori	
LC65P1Q5	3 conduttori	(1) Cavo in PVC da 150 mm con connettore a sgancio rapido a 5 pin M12 femmina, in acciaio inossidabile
LC65P2Q5	2 conduttori	(1) Cavo in PVC da 150 mm con connettore a sgancio rapido a 4 pin M12, maschio, in acciaio inossidabile

Schemi elettrici

Modelli con connettore a sgancio rapido			
Maschio - Ingresso	**Pin**	**Colore filo**	**Collegamento**
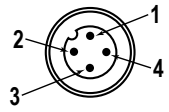	1	Marrone	Da 12 Vcc a 30 Vcc
	3	Blu	Comune cc
	4	Nero	Non usato
	2	Bianco	Non usato

Modelli con connettore a sgancio rapido				
Femmina - Uscita	**Pin**	**Colore filo**	**Connessione: 2 conduttori**	**Connessione: 3 conduttori**
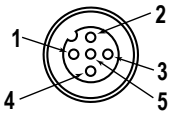	1	Marrone	Uscita PWM (modulazione ad ampiezza d'impulsi)	Da 12 Vcc a 30 Vcc
	3	Blu	Comune cc	Comune cc
	4	Nero	Non usato	Uscita PWM (modulazione ad ampiezza d'impulsi)
	2	Bianco	Non usato	Non usato
	5	Nessun collega-mento	Non usato	Non usato

Modelli a 2 conduttori

Illuminatori a LED alimentati dal modulo di controllo

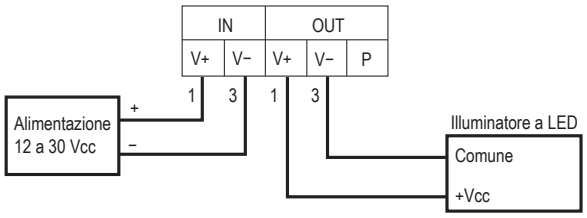

Tradotto dal Documento Originale
177086_IT Rev. E
2022-5-27

ПРОМЭЛЕКТРОНИКА/ sales@prom-elec.com

Modelli a 3 conduttori

Illuminatori a LED alimentati dal modulo di controllo

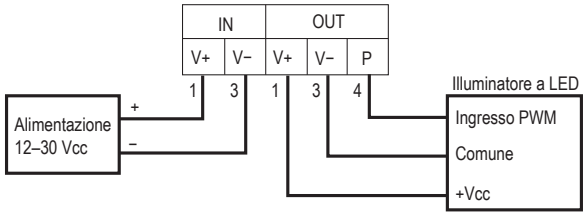

Illuminatori a LED alimentati dall'esterno

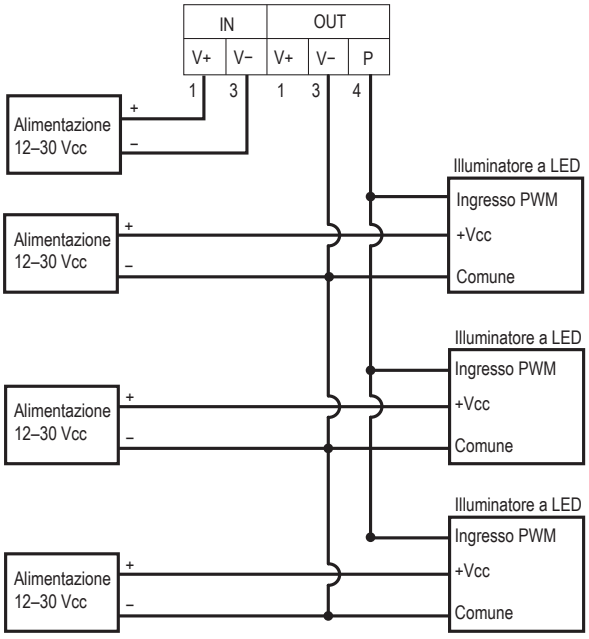

Specifiche

Tensione di alimentazione
Da 12 Vcc a 30 Vcc

Corrente di alimentazione
30 mA

Massima corrente di transito
4 A

Massima corrente di uscita PWM
Modelli a 3 conduttori: 150 mA
Modelli a 2 conduttori: 4 A

Frequenza di commutazione
300 Hz

Campo di dimmerazione
da 0% a 100%

Regolazioni
Potenziometro 270°

Esecuzione
Custodia in ABS

Indicatori
LED presenza tensione: verde

Condizioni di esercizio
da −20 °C a +60 °C
Max. umidità relativa 95% a +50°C (senza condensa)

Grado di protezione
IP20

Certificazioni

Dimensioni

Figura 1. Modelli con morsettiera

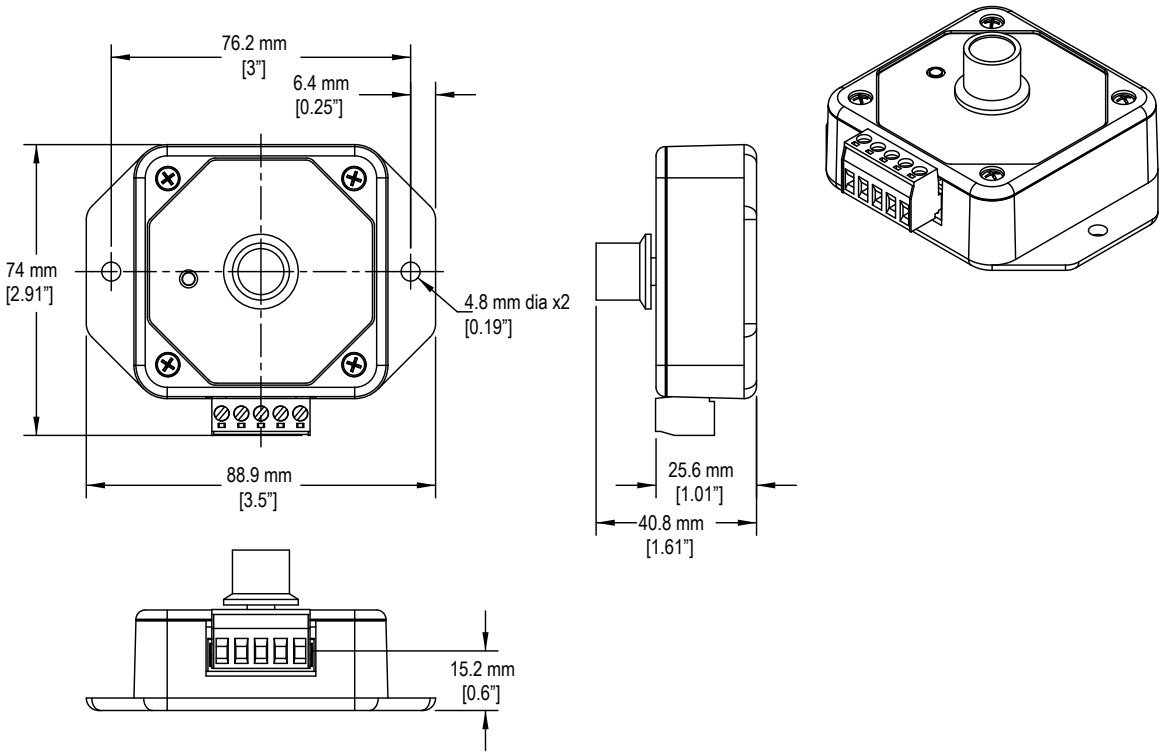

Figura 2. Modelli con cavo integrato

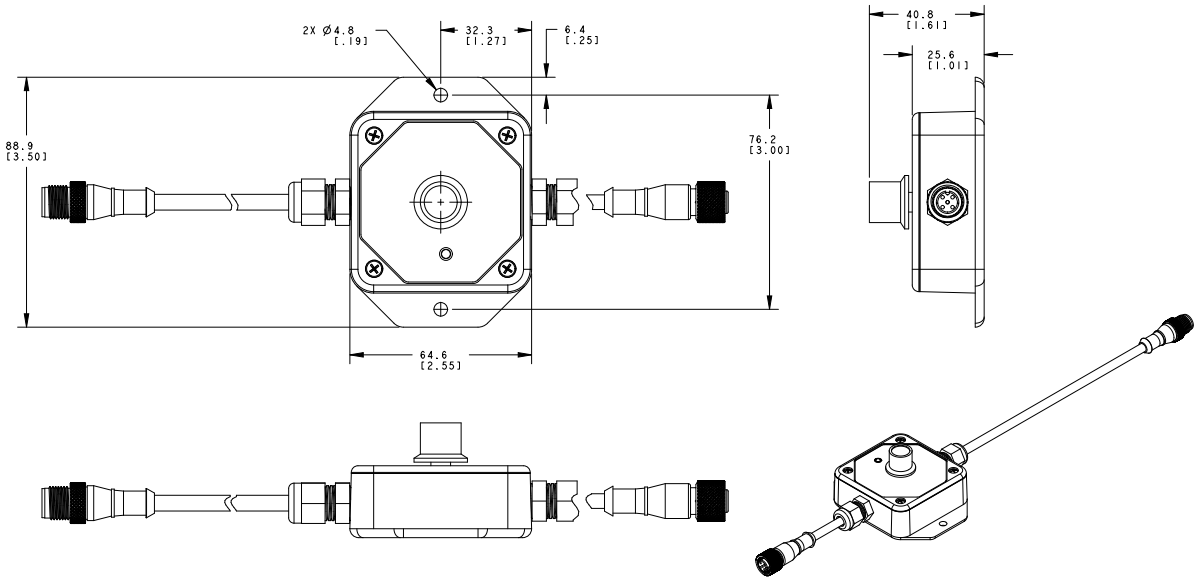

Se non diversamente specificato, tutte le misure indicate sono in millimetri (pollici).

Banner Engineering Corp. - Dichiarazione di garanzia

Per un anno dalla data di spedizione, Banner Engineering Corp. garantisce che i propri prodotti sono privi di qualsiasi difetto, sia nei materiali che nella lavorazione. Banner Engineering Corp. riparerà o sostituirà gratuitamente tutti i propri prodotti di propria produzione riscontrati difettosi al momento del reso al costruttore, durante il periodo di garanzia. La presente garanzia non copre i danni o le responsabilità per l'uso improprio, abuso o applicazione o installazione non corretta del prodotto Banner.

QUESTA GARANZIA LIMITATA È ESCLUSIVA E SOSTITUISCE QUALSIASI ALTRA GARANZIA ESPLICITA O IMPLICITA (IVI COMPRESE, A TITOLO ESEMPLIFICATIVO MA NON LIMITATIVO, LE GARANZIE DI COMMERCIABILITÀ O IDONEITÀ PER UNO SCOPO PARTICOLARE), SIANO ESSE RICONDUCIBILI AL PERIODO DI ESECUZIONE DEL CONTRATTO, DELLA TRATTATIVA O A USI COMMERCIALI.

La presente garanzia è esclusiva e limitata alla riparazione o, a discrezione di Banner Engineering Corp., alla sostituzione del prodotto. **IN NESSUN CASO BANNER ENGINEERING CORP. POTRÀ ESSERE RITENUTA RESPONSABILE VERSO L'ACQUIRENTE O QUALSIASI ALTRA PERSONA O ENTE PER EVENTUALI COSTI AGGIUNTIVI, SPESE, PERDITE, LUCRO CESSANTE, DANNI ACCIDENTALI, CONSEQUENZIALI O SPECIALI IN CONSEGUENZA DI QUALSIASI DIFETTO DEL PRODOTTO O DALL'USO O DALL'INCAPACITÀ DI UTILIZZARE IL PRODOTTO, DERIVANTI DA CONTRATTO, GARANZIA, REQUISITO DI LEGGE, ILLECITO, RESPONSABILITÀ OGGETTIVA, COLPA O ALTRO.**

Banner Engineering Corp. si riserva il diritto di cambiare, modificare o migliorare il design del prodotto, senza assumere alcun obbligo o responsabilità in relazione a ciascuno dei prodotti precedentemente prodotti dalla stessa. L'uso improprio, l'applicazione non corretta o l'installazione di questo prodotto, oppure l'utilizzo del prodotto per applicazioni di protezione del personale qualora questo sia identificato come non adatto a tale scopo, determineranno l'annullamento della garanzia. Eventuali modifiche al prodotto senza il previo esplicito consenso di Banner Engineering Corp. determineranno l'annullamento delle garanzie sul prodotto. Tutte le specifiche riportate nel presente documento sono soggette a modifiche. Banner si riserva il diritto di modificare le specifiche dei prodotti o di aggiornare la documentazione in qualsiasi momento. Le specifiche e le informazioni sul prodotto in inglese annullano e sostituiscono quelle fornite in qualsiasi altra lingua. Per la versione più recente di qualsiasi documento, visitare il sito Web: www.bannerengineering.com.

Per informazioni sui brevetti, consultare la pagina www.bannerengineering.com/patents.

© Banner Engineering Corp. Tutti i diritti riservati