Características

Modelo en línea



Modelo en T



- Energía dividida para varios dispositivos
- Diseño sobremoldeado resistente
- Hay disponibles cuerpos de divisores en línea y en T
- Conexiones M12 de 5 pines de código L capaces de soportar 16 A

Modelos

Modelo	Puertos hembra	Puerto de entrada macho	Cableado
R50-2M125L-M125-P	Dos conectores M12 hembra de desconexión rápida de 5 pines y código L, orientados en línea	Un conector M12 macho de desconexión rápida de 5 pines y código L	Paralelo
R50T-2M125L-M125-P	Dos conectores M12 hembra de desconexión rápida de 5 pines y código L, orientados en T		

Instalación mecánica

Instale el Divisor para permitir el acceso para revisiones de funcionamiento, mantenimiento y servicio o reemplazo.

Todos los accesorios de montaje son suministrados por el usuario. Los sujetadores deben tener la resistencia suficiente para evitar que se rompan. Se recomienda el uso de sujetadores permanentes o accesorios de montaje de fijación para evitar que el dispositivo se afloje o se desplace. El agujero de montaje (4.5 mm) en el Divisor acepta accesorios de montaje M4 (#8). Consulte la figura siguiente para determinar la longitud mínima de los tornillos.

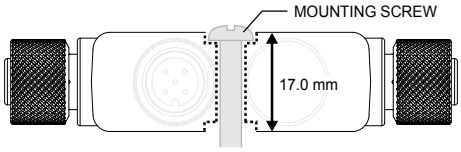

Nota: La línea de puntos indica el perfil del escariado.

ATENCIÓN: No apriete demasiado el Divisor durante la instalación. Apretar demasiado puede afectar al rendimiento del Divisor.

Cableado

Modelo en línea

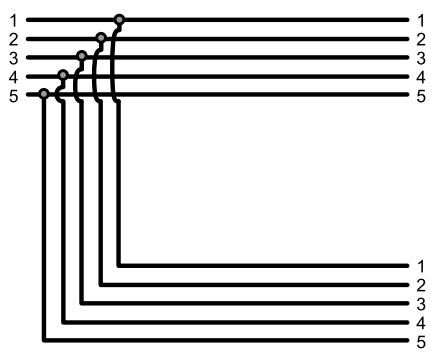

Modelo en T

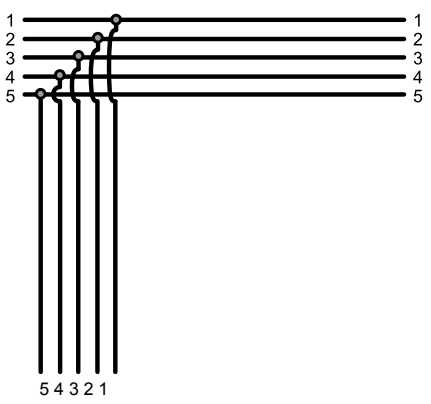

© Banner Engineering Corp. Todos los derechos reservados. www.bannerengineering.com

ПРОМЭЛЕКТРОНИКА/ sales@prom-elec.com

Especificaciones

Rango de entrada de voltaje

60 V DC

Corriente máxima

16 A

Material

Material de acoplamiento: latón niquelado

Cuerpo de la carcasa: TPU negro

Vibración e impacto mecánico

Cumple con los requisitos de la norma IEC 60068-2-6 (Vibración: 10 Hz a 55 Hz, amplitud de 0.5 mm, barrido de 5 minutos, intervalo de 30 minutos)

Cumple con los requisitos de IEC 60068-2-27 (Impacto: 15 G de 11 ms de duración, semionda sinusoidal)

Índices de protección ambiental

IP65, IP67, IP68

Condiciones de operación

−40 °C a +70 °C (−40 °F a +158 °F)

90 % a +70 °C de humedad relativa máxima (sin condensación)

Temperatura de almacenamiento: –40 °C a +80 °C (–40 °F a +176 °F)

Certificaciones

Banner Engineering BV
Park Lane, Culliganlaan 2F bus 3
1831 Diegem, BELGIUM

Dimensiones

Todas las mediciones se mencionan en milímetros (pulgadas), a menos que se indique lo contrario. Las medidas facilitadas están sujetas a cambios.

Modelo en línea

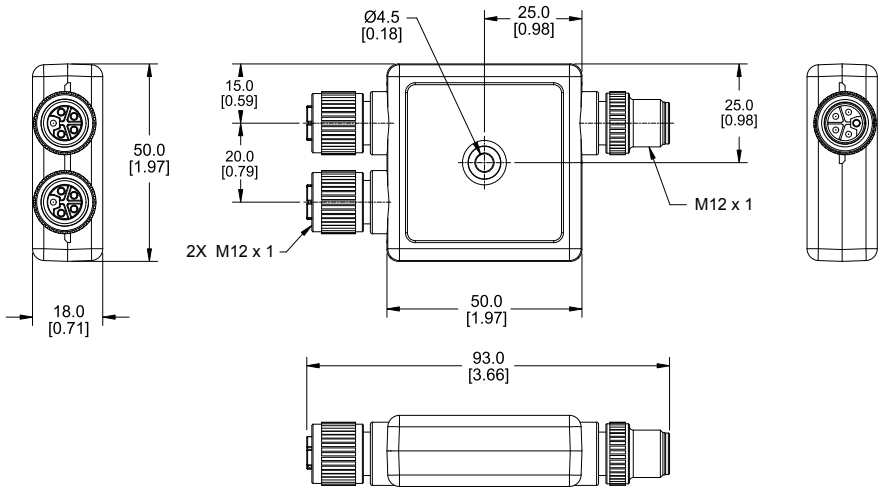

Modelo en T

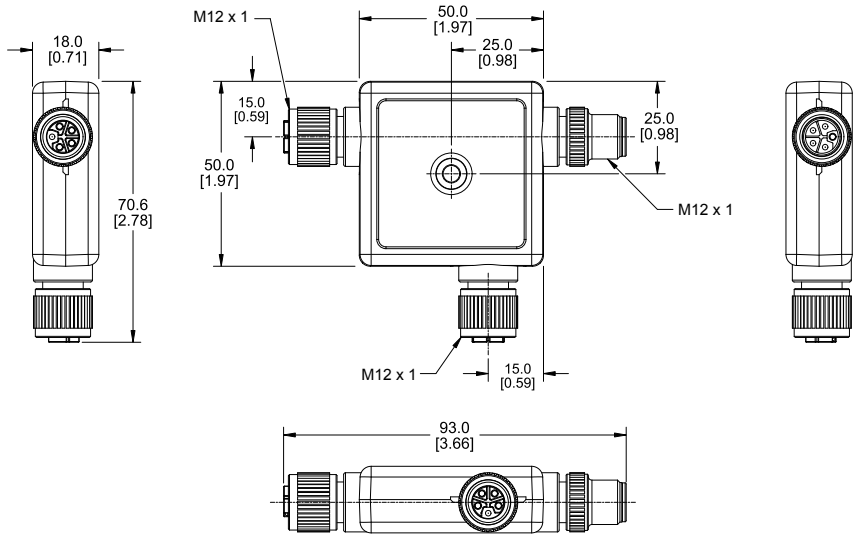

© Banner Engineering Corp. Todos los derechos reservados. www.bannerengineering.com

Accesorios

Cables conectores

Cables conectores M12 hembra de 5 pines, de terminación única y código L				
Modelo	**Longitud**	**Dimensiones (mm)**	**Disposición de pines (hembra)**	
BCP-M12LF5-14-1	1 m (3.28 pies)	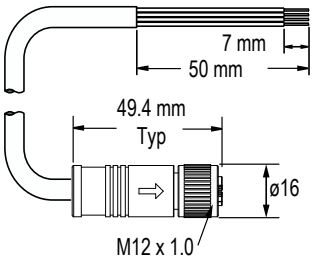	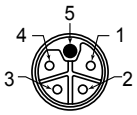	1 = Café 2 = Blanco 3 = Azul 4 = Negro 5 = Amarillo/verde Carcasa = Trenzada
BCP-M12LF5-14-2	2 m (6.56 pies)			
BCP-M12LF5-14-5	5 m (16.4 pies)			
BCP-M12LF5-14-10	10 m (32.8 pies)			
BCP-M12LF5-14-15	15 m (49.2 pies)			
BCP-M12LF5-14-20	20 m (65.6 pies)			

Cables conectores M12 macho de 5 pines con terminación única y código L				
Modelo	**Longitud**	**Dimensiones (mm)**	**Disposición de pines (macho)**	
BCP-M12LM5-14-1	1 m (3.28 pies)	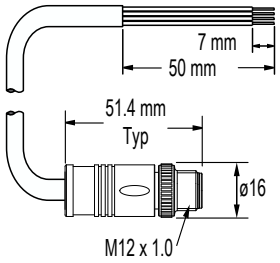	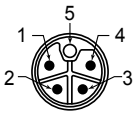	1 = Café 2 = Blanco 3 = Azul 4 = Negro 5 = Amarillo/verde Carcasa = Trenzada
BCP-M12LM5-14-2	2 m (6.56 pies)			
BCP-M12LM5-14-5	5 m (16.4 pies)			
BCP-M12LM5-14-10	10 m (32.8 pies)			
BCP-M12LM5-14-15	15 m (49.2 pies)			
BCP-M12LM5-14-20	20 m (65.6 pies)			

Cables conectores M12 hembra de 5 pines de doble terminación y código L a M12 macho				
Modelo	**Longitud**	**Dimensiones (mm)**	**Disposición de pines (hembra)**	**Disposición de pines (macho)**
BCP-M12LF5-M12LM5-14-1	1 m (3.28 pies)	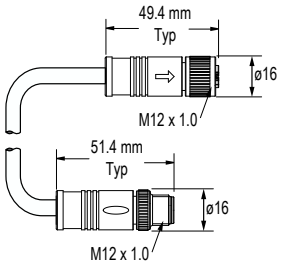	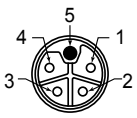 1 = Café 2 = Blanco 3 = Azul 4 = Negro 5 = Amarillo/verde Carcasa = Trenzada	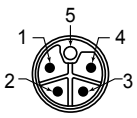 1 = Café 2 = Blanco 3 = Azul 4 = Negro 5 = Amarillo/verde Carcasa = Trenzada
BCP-M12LF5-M12LM5-14-2	2 m (6.56 pies)			
BCP-M12LF5-M12LM5-14-5	5 m (16.4 pies)			
BCP-M12LF5-M12LM5-14-10	10 m (32.8 pies)			
BCP-M12LF5-M12LM5-14-15	15 m (49.2 pies)			
BCP-M12LF5-M12LM5-14-20	20 m (65.6 pies)			

Mantenimiento y servicio

No utilice productos de limpieza a base de alcohol. El Divisor no necesita mantenimiento.

Garantía limitada de Banner Engineering Corp.

Banner Engineering Corp. garantiza que sus productos están libres de defectos de material y mano de obra durante un año a partir de la fecha de envío. Banner Engineering Corp. reparará o reemplazará sin cargo cualquier producto de su fabricación que, al momento de ser devuelto a la fábrica, haya estado defectuoso durante el período de garantía. Esta garantía no cubre los daños o responsabilidad por el mal uso, abuso, o la aplicación inadecuada o instalación del producto de Banner.

ESTA GARANTÍA LIMITADA ES EXCLUSIVA Y REEMPLAZA A TODAS LAS OTRAS GARANTÍAS, SEAN EXPRESAS O IMPLÍCITAS (INCLUIDA, SIN LIMITACIÓN, CUALQUIER GARANTÍA DE COMERCIABILIDAD O ADECUACIÓN PARA UN FIN ESPECÍFICO), Y SE DERIVEN DE LA EJECUCIÓN, NEGOCIACIÓN O USO COMERCIAL.

Esta Garantía es exclusiva y se limita a la reparación o, a juicio de Banner Engineering Corp., el reemplazo. **EN NINGÚN CASO, BANNER ENGINEERING CORP. SERÁ RESPONSABLE ANTE EL COMPRADOR O CUALQUIER OTRA PERSONA O ENTIDAD POR COSTOS ADICIONALES, GASTOS, PÉRDIDAS, PÉRDIDA DE GANANCIAS NI DAÑOS IMPREVISTOS, EMERGENTES O ESPECIALES QUE SURJAN DE CUALQUIER DEFECTO DEL PRODUCTO O DEL USO O INCAPACIDAD DE USO DEL PRODUCTO, YA SEA QUE SE DERIVE DEL CONTRATO O GARANTÍA, ESTATUTO, AGRAVIO, RESPONSABILIDAD OBJETIVA, NEGLIGENCIA O DE OTRO TIPO.**

Banner Engineering Corp. se reserva el derecho a cambiar, modificar o mejorar el diseño del producto sin asumir obligaciones ni responsabilidades en relación con productos fabricados anteriormente por Banner Engineering Corp. Todo uso indebido, abuso o aplicación o instalación incorrectas de este producto, o el uso del producto en aplicaciones de protección personal cuando este no se ha diseñado para dicho fin, anulará la garantía. Cualquier modificación a este producto sin la previa aprobación expresa de Banner Engineering Corp anulará las garantías del producto. Todas las especificaciones publicadas en este documento están sujetas a cambios; Banner se reserva el derecho de modificar las especificaciones del producto o actualizar la documentación en cualquier momento. Las especificaciones y la información de los productos en idioma Inglés tienen prioridad sobre la información presentada en cualquier otro lenguaje. Para obtener la versión más reciente de cualquier documentación, consulte: www.bannerengineering.com.

Para obtener información de patentes, consulte www.bannerengineering.com/patents.

© Banner Engineering Corp. Todos los derechos reservados. www.bannerengineering.com