Display K50 Pro Touch con PICK-IQ

Scheda tecnica

Pulsante a sfioramento RGB multicolore da 50 mm con display integrato a 4 cifre e 7 segmenti

Questa scheda tecnica contiene informazioni limitate sui Touch Display K50 Pro con PICK-IQ™.Per informazioni complete su configurazione, prestazioni, risoluzione dei problemi, dimensioni e accessori, si prega di fare riferimento al Manuale di istruzioni dei dispositivi PICK-IQ™.Vai a www.bannerengineering.com e ricerca 206185 per visualizzare il manuale di istruzioni dei dispositivi PICK-IQ™ o209995 per visualizzare la mappa del registro del dispositivo. Utilizzare questo documento per acquisire familiarità con gli standard e le pratiche di settore.

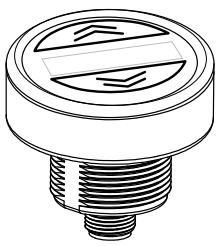

- Display a LED a 4 caratteri e 7 segmenti
- Due aree di contatto indipendenti
- Eccellente immunità alle attivazioni indesiderate causate da spruzzi d'acqua, oli e altre sostanze estranee
- Nominale IP67 e IP69K secondo DIN 40050-9
- Azionamento a mani nude o con guanti da lavoro
- PICK-IQ offre pieno accesso alle impostazioni di colore, lampeggio, rotazione, display e dimmerazione, oltre ad animazioni avanzate quali la modalità di sequenza dinamica e il controllo dei LED
- Le impostazioni di uscita, compreso i ritardi all'accensione e allo spegnimento, la funzione di uscita e lo stato dell'uscita sono disponibili anche con PICK-IQ
- PICK-IQ assicura una velocità di risposta maggiore e una programmazione semplificata della comunicazione Modbus RTU

AVVERTENZA:

- **Non utilizzare questo dispositivo in applicazioni per la protezione del personale**
- L'uso di questo dispositivo per la protezione del personale potrebbe comportare gravi lesioni o morte.
- Questo dispositivo non è dotato dei circuiti di autodiagnostica ridondanti necessari per permetterne l'uso in applicazioni di sicurezza del personale. Guasti o cattivi funzionamenti del sensore possono provocare variazioni del segnale in uscita.

Modelli

Famiglia	Stile	Attivazione Metodo	Custodia	Display	Controllo	Connettore*
K50	P	V	C	D4	S	Q2PS
	P = Pro	T = Touch	C = Compatto	D4 = Display LED 4 cifre	S = PICK-IQ™	Q = Connettore a sgancio rapido integrato 4 pin M12 QP = Cavo da 150 mm con connettore a sgancio rapido a 4 pin M12 Q2PS = Doppi cavi schermati in PVC da 240 mm con connettore a sgancio rapido a 5 pin integrato M12

**I modelli con connettore a sgancio rapido richiedono un set cavo abbinato*

Caratteristiche

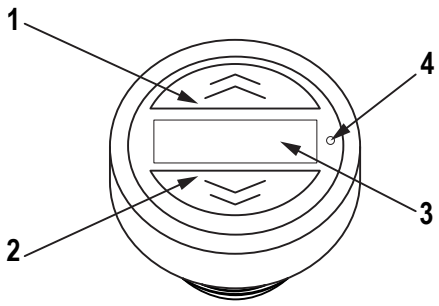

1. Sensore 1
2. Sensore 2
3. Display
4. Marcatura di riferimento: si trova sempre sul lato destro dell'indicatore ed è un punto di riferimento per l'orientamento quando il display è spento.

Tradotto dal Documento Originale
226237 Rev. B
2022-7-19

ПРОМЭЛЕКТРОНИКА/ sales@prom-elec.com

Cablaggio

I set cavo compatibili sono riportati nel Manuale di istruzioni dei dispositivi PICK-IQ™ (206185).

Cablaggio per i modelli Q				
4 pin maschio M12	**4 pin femmina M12**	**Pin**	**Colore filo**	**Collegamento**
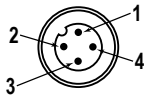	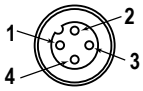	1	marrone	da 10 Vcc a 30 Vcc
		3	blu	Comune cc
		4	nero	RS-485 (-)
		2	bianco	RS-485 (+)

Cablaggio per i modelli Q2PS				
5 pin maschio M12	**5 pin femmina M12**	**Pin**	**Colore filo**	**Collegamento**
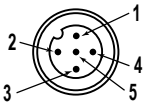	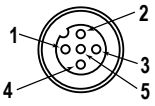	1	marrone	da 10 Vcc a 30 Vcc
		3	blu	Comune cc
		4	nero	RS-485 (-)
		2	bianco	RS-485 (+)
		5	grigio	Schermatura

Specifiche

Tensione di alimentazione
Da 10 Vcc a 30 Vcc

Corrente di alimentazione
Corrente massima 220 mA a 10 Vcc
Corrente massima 90 mA a 24 Vcc
Corrente massima 70 mA a 30 Vcc

Circuito protezione alimentazione
Protetto contro l'inversione di polarità e i transienti di tensione

Durata del tocco
Se il pulsante viene toccato per più di 60 secondi, l'uscita tornerà allo stato invariato

Tempo di risposta al tocco
300 ms massimo

Condizioni di esercizio
da –40 °C a +50 °C
Umidità: Max. umidità relativa 90% a +50°C (senza condensa)
Conservazione: da –40 °C a +70 °C

Grado di protezione
IP67, IP69K secondo DIN 40050-9 [1]

Certificazioni

Banner Engineering Europe Park Lane, Culliganlaan 2F bus 3, 1831 Diegem, BELGIO

Turck Banner LTD Blenheim House, Blenheim Court, Wickford, Essex SS11 8YT, Gran Bretagna

Montaggio
Filettatura base M30 x 1,5, coppia massima 4,5 Nm (40 in-lbf)

Esecuzione
Base, cupola e dado: policarbonato

Vibrazioni e shock meccanico
Conforme ai requisiti IEC 60068-2-6 (vibrazione: 10 Hz - 55 Hz, ampiezza 1,0 mm, scansione 5 minuti, pausa 30)
Conforme ai requisiti IEC 60068-2-27 (urti: 30 G, durata 11 ms, semionda sinusoidale)

Collegamenti
Connettore a sgancio rapido integrato 4 pin M12 o doppi cavi in PVC schermati da 240 mm con connettore a sgancio rapido a 5 pin M12, a seconda del modello
I modelli con connettore a sgancio rapido richiedono un set cavo abbinato

Protezione da sovracorrente richiesta

AVVERTENZA: I collegamenti elettrici devono essere eseguiti da personale qualificato in conformità alle norme e ai regolamenti vigenti a livello nazionale in materia di elettricità.

L'applicazione finale deve prevedere una protezione da sovracorrente come indicato nella tabella fornita.
La protezione da sovracorrente può essere assicurata da un fusibile esterno o mediante limitazione di corrente, con alimentazione classe II.
I conduttori di alimentazione con sezione < 24 AWG non devono essere giuntati.
Per ulteriore supporto sul prodotto andare all'indirizzo www.bannerengineering.com

Cablaggio di alimentazione (AWG)	Protezione da sovracorrenti richiesta (A)
20	5,0
22	3,0
24	2,0
26	1,0
28	0,8
30	0,5

[1] Occorre installare i modelli Q2PS per proteggere il cavo e il relativo ingresso da spruzzi ad alta pressione per soddisfare lo standard IP69K.

Caratteristiche indicatore di default

Colore	Lunghezza d'onda dominante (nm) o temperatura del colore (CCT)	Coordinate colore [2]		Resa in lumen (tipica a 25 °C)
		x	y	
Verde	522	0.154	0.700	3,2
Rosso	620	0.689	0.309	1,7
Giallo	576	0.477	0.493	4,7
Blu	466	0.140	0.054	0,6
Bianco	5700 K	0.328	0.337	4,7
Ciano	493	0.170	0.340	3,6
Magenta	–	0.379	0.172	2,1
Ambra	589	0.556	0.420	3,2
Rosa	–	0.515	0.220	1,9
Verde lime	562	0,388	0,561	3,9
Azzurro	486	0.155	0.247	3,8
Arancione	599	0.616	0.370	2,5
Viola	–	0.217	0.089	1,2
Verde primavera	508	0.177	0.536	3,3

Dimensioni

Se non diversamente specificato, tutte le misure indicate sono in millimetri (pollici). Le staffe compatibili sono riportate nel Manuale di istruzioni dei dispositivi PICK-IQ™ (206185).

Figura 1. Modelli standard

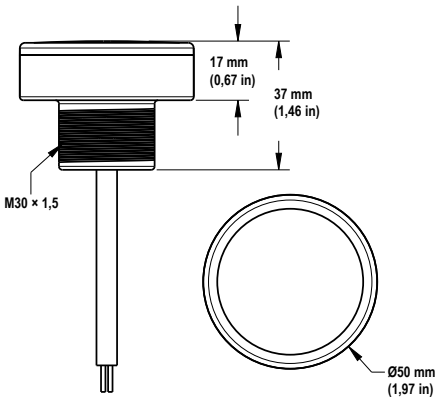

Figura 2. Modelli con connettore a sgancio rapido

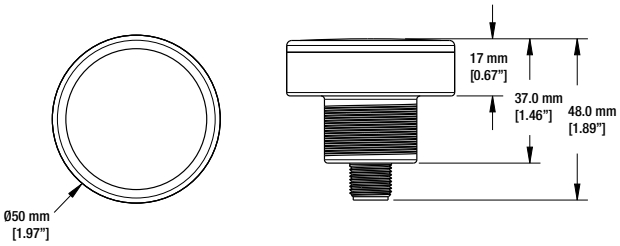

Figura 3. Doppio cavo M12

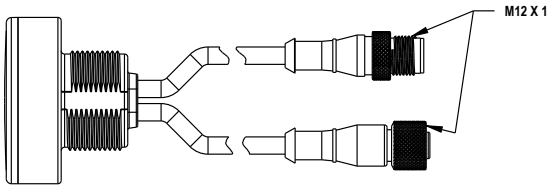

Nota: Le dimensioni del set cavo tipo splitter sono funzionalmente identiche al modello standard.

[2] Fare riferimento al diagramma di cromaticità CIE 1931 (x, y) o al diagramma dei colori per visualizzare il colore equivalente alle coordinate colore indicate. Le coordinate effettive possono differire di ± 5%.

Flangia Accessorio

LMF3050B

- Foro da 30 mm per il montaggio di indicatori o pulsanti a sfioramento
- Installabile a filo con una superficie piana per consentire una transizione graduale al dispositivo
- Materiale in policarbonato nero

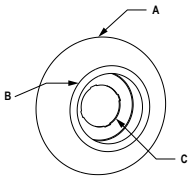

LMF3050B con K50 Pro Touch installato all'interno

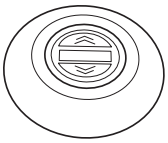

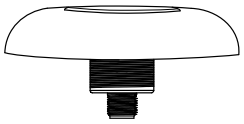

Altezza: 18.8**Dimensione foro:** A = ø 100, B = ø 51,2, C = ø 30,5

Banner Engineering Corp. - Dichiarazione di garanzia

Per un anno dalla data di spedizione, Banner Engineering Corp. garantisce che i propri prodotti sono privi di qualsiasi difetto, sia nei materiali che nella lavorazione. Banner Engineering Corp. riparerà o sostituirà gratuitamente tutti i propri prodotti di propria produzione riscontrati difettosi al momento del reso al costruttore, durante il periodo di garanzia. La presente garanzia non copre i danni o le responsabilità per l'uso improprio, abuso o applicazione o installazione non corretta del prodotto Banner.

QUESTA GARANZIA LIMITATA È ESCLUSIVA E SOSTITUISCE QUALSIASI ALTRA GARANZIA ESPLICITA O IMPLICITA (IVI COMPRESE, A TITOLO ESEMPLIFICATIVO MA NON LIMITATIVO, LE GARANZIE DI COMMERCIABILITÀ O IDONEITÀ PER UNO SCOPO PARTICOLARE), SIANO ESSE RICONDUCIBILI AL PERIODO DI ESECUZIONE DEL CONTRATTO, DELLA TRATTATIVA O A USI COMMERCIALI.

La presente garanzia è esclusiva e limitata alla riparazione o, a discrezione di Banner Engineering Corp., alla sostituzione del prodotto. **IN NESSUN CASO BANNER ENGINEERING CORP. POTRÀ ESSERE RITENUTA RESPONSABILE VERSO L'ACQUIRENTE O QUALSIASI ALTRA PERSONA O ENTE PER EVENTUALI COSTI AGGIUNTIVI, SPESE, PERDITE, LUCRO CESSANTE, DANNI ACCIDENTALI, CONSEQUENZIALI O SPECIALI IN CONSEGUENZA DI QUALSIASI DIFETTO DEL PRODOTTO O DALL'USO O DALL'INCAPACITÀ DI UTILIZZARE IL PRODOTTO, DERIVANTI DA CONTRATTO, GARANZIA, REQUISITO DI LEGGE, ILLECITO, RESPONSABILITÀ OGGETTIVA, COLPA O ALTRO.**

Banner Engineering Corp. si riserva il diritto di cambiare, modificare o migliorare il design del prodotto, senza assumere alcun obbligo o responsabilità in relazione a ciascuno dei prodotti precedentemente prodotti dalla stessa. L'uso improprio, l'applicazione non corretta o l'installazione di questo prodotto, oppure l'utilizzo del prodotto per applicazioni di protezione del personale qualora questo sia identificato come non adatto a tale scopo, determineranno l'annullamento della garanzia. Eventuali modifiche al prodotto senza il previo esplicito consenso di Banner Engineering Corp. determineranno l'annullamento delle garanzie sul prodotto. Tutte le specifiche riportate nel presente documento sono soggette a modifiche. Banner si riserva il diritto di modificare le specifiche dei prodotti o di aggiornare la documentazione in qualsiasi momento. Le specifiche e le informazioni sul prodotto in inglese annullano e sostituiscono quelle fornite in qualsiasi altra lingua. Per la versione più recente di qualsiasi documento, visitare il sito Web: www.bannerengineering.com.

Per informazioni sui brevetti, consultare la pagina www.bannerengineering.com/patents.

FCC parte 15

Questo dispositivo è conforme alla Parte 15 delle norme FCC.Questa apparecchiatura genera, utilizza e può irradiare energia in radiofrequenza e, se non installata in conformità al manuale di istruzioni, può provocare interferenze dannose per altre radiocomunicazioni.Il funzionamento è soggetto alle due condizioni seguenti: 1) questo dispositivo non deve causare interferenze dannose e 2) questo dispositivo deve accettare qualsiasi interferenza, comprese quelle che possono causare un funzionamento indesiderato dello stesso.

Industry Canada

This device complies with CAN ICES-3 (B)/NMB-3(B). Operation is subject to the following two conditions: 1) This device may not cause harmful interference; and 2) This device must accept any interference received, including interference that may cause undesired operation.

Cet appareil est conforme à la norme NMB-3(B). Le fonctionnement est soumis aux deux conditions suivantes : (1) ce dispositif ne peut pas occasionner d'interférences, et (2) il doit tolérer toute interférence, y compris celles susceptibles de provoquer un fonctionnement non souhaité du dispositif.

© Banner Engineering Corp. Tutti i diritti riservati