Manuel produit de la balise à afficheur programmable K100 avec Modbus®

Traduction des instructions d'origine
p/n: 248446_FR Rev. C
31-oct.-25
© Banner Engineering Corp. Tous droits réservés. www.bannerengineering.com

ПРОМЭЛЕКТРОНИКА/ sales@prom-elec.com

Sommaire

Chapitre 1 Caractéristiques 3
Modèles 3

Chapitre 2 Câblage 4

Chapitre 3 Mappage des registres Modbus 5
Définitions des colonnes des registres de maintien 5
Informations sur le dispositif 5
Configuration Modbus 6
Mode de fonctionnement 6
Mode Run (Marche) 7
Mode Message 9
Mode niveau 12
Mode Minuteur 26
Mode Compteur 40
Paramètres d'affichage 53
Paramètres personnalisés 54
Configuration de la couleur personnalisée 1 54
Configuration de la couleur personnalisée 2 54
Paramètres audio personnalisés 55
Réinitialisation des paramètres d'usine 55

Chapitre 4 Spécifications 56
FCC Partie 15 Classe B - Dispositifs rayonnants involontaires 57
Industry Canada ICES-003(B) 57
Dimensions 58

Chapitre 5 Accessoires 59
Câbles 59
Équerres de montage 59
Système de montage en hauteur 60

Chapitre 6 Assistance et maintenance du produit 61
Table de codage UTF-8 et caractères Unicode 61
Nettoyer avec un détergent doux et de l'eau tiède 65
Réparations 65
Nous contacter 65
Garantie limitée de Banner Engineering Corp. 65

© Banner Engineering Corp. Tous droits réservés. www.bannerengineering.com

Chapter Contents

Modèles 3

Chapitre 1 Caractéristiques

La Balise à afficheur programmable K100 avec Modbus offre des fonctions de diagnostic et d'indication destinées aux ingénieurs de contrôle et aux constructeurs OEM cherchant à améliorer les interactions entre les opérateurs et les équipements, et ainsi accélérer les temps de réponse et augmenter la productivité.



- Facilement configurable, l'afficheur polyvalent peut être installé presque n'importe où, ce qui en fait une alternative simple mais puissante aux IHM complexes et autres dispositifs d'affichage.
- Idéal pour afficher les temps de cycle, l'état des équipements, les séquences d'assemblage, les comptages et les mesures là où ces informations sont les plus utiles.
- Le contrôle Modbus® permet d'accéder à toutes les animations de couleurs et aux animations avancées.
- Configuration rapide et facile : il suffit de définir le texte souhaité et de l'appeler via une commande logique ou des données de processus.
- L'afficheur LED blanc lumineux et les balises LED multicolores lisibles jusqu'à 10 mètres informent les opérateurs avec précision sur la situation afin qu'ils puissent réagir rapidement et avec précision.
- Le boîtier en polycarbonate certifié IP66 et IP69K selon la norme ISO 20653, résistant aux chocs et à la condensation, garantit une communication claire, même dans des conditions environnementales difficiles et changeantes.
- La communication sans fil facilite la surveillance et le contrôle à distance.

Modèles

Référence du modèle

Série	Modèle	Type	Tension	Couleur	Commande	Avec buzzer	Connecteur[1]
K100P	**D**	**BL**		**RGB**	**S**		**Q**
K100P = K100 Pro	D = Affichage	BL = Balise lumineuse	Vide = CC	RGB = Multicolore	S = Modbus	Vide = Sans buzzer A = Avec buzzer	Q = Connecteur QD mâle M12 à 4 broches intégré

[1] Les modèles avec connecteur QD requièrent un contre-connecteur avec un câble adapté.

© Banner Engineering Corp. Tous droits réservés.
www.bannerengineering.com

Chapter Contents

Chapitre 2 Câblage

Câblage Modbus

Brochage M12 mâle à 4 broches	Légende du brochage et du câblage
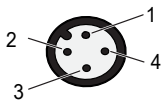	1. Marron - 12 à 30 Vcc 2. Blanc - RS-485 (+) 3. Bleu - Commun CC 4. Noir - RS-485 (-)

© Banner Engineering Corp. Tous droits réservés.
www.bannerengineering.com

Chapter Contents

Définitions des colonnes des registres de maintien 5
Informations sur le dispositif 5
Configuration Modbus 6
Mode de fonctionnement 6
Paramètres d'affichage 53
Paramètres personnalisés 54
Réinitialisation des paramètres d'usine 55

Chapitre 3 Mappage des registres Modbus

Définitions des colonnes des registres de maintien

Adresse de base 0

Les registres sont adressés en commençant par le registre zéro.

Adresse de base 1

Les registres sont adressés en commençant par le registre un.

Description

Indique la fonctionnalité du registre.

Représentation de registre de maintien

Indique les valeurs autorisées pour le registre ainsi que la définition de ces valeurs.

Valeur par défaut

Indique la valeur par défaut d’usine du registre.

Enregistré

Oui : la valeur du registre est enregistrée dans une mémoire non volatile et est conservée lorsque l'alimentation est coupée.

Non : la valeur du registre est enregistrée dans une mémoire volatile et est réinitialisée à la valeur par défaut lorsque l'alimentation est coupée.

Accès

Lecture seule (RO) : il est possible de lire le registre mais pas d’y écrire.

Lecture et écriture (RW) : il est possible de lire le registre et d’y écrire.

Informations sur le dispositif

Les registres suivants indiquent le nom du modèle et d’autres informations spécifiques au dispositif.

Adresse de base 0	Adresse de base 1	Description	Représentation de registre de maintien	Valeur par défaut	Enregistré	Accès
40605 à 40615	40606 à 40616	Nom Banner		Banner Engineering	Oui	Lecture seule
40616 à 40631	40617 à 40632	Nom du produit		Voir le dispositif	Oui	Lecture seule
40632	40633	Article H	Numéro d’article divisé en deux registres de 16 bits	Voir le dispositif	Oui	Lecture seule
40633	40634	Article L		Voir le dispositif	Oui	Lecture seule
40634	40635	Numéro de série 1 (H)		Voir le dispositif	Oui	Lecture seule
40635	40636	Numéro de série 2		Voir le dispositif	Oui	Lecture seule
40636	40637	Numéro de série 3		Voir le dispositif	Oui	Lecture seule
40637	40638	Numéro de série 4 (L)		Voir le dispositif	Oui	Lecture seule

Continued on page 6

© Banner Engineering Corp. Tous droits réservés.
www.bannerengineering.com

Continued from page 5

Adresse de base 0	Adresse de base 1	Description	Représentation de registre de maintien	Valeur par défaut	Enregistré	Accès
40638	40639	Micrologiciel Réf. H	230038 est divisé en deux registres de 16 bits	Voir le dispositif	Oui	Lecture seule
40639	40640	Micrologiciel Réf. L		Voir le dispositif	Oui	Lecture seule
40640	40641	Micrologiciel version H		Voir le dispositif	Oui	Lecture seule
40641	40642	Micrologiciel version L		Voir le dispositif	Oui	Lecture seule
40642	40643	Numéro de build du micrologiciel H		Voir le dispositif	Oui	Lecture seule
40643	40644	Numéro de build du micrologiciel L		Voir le dispositif	Oui	Lecture seule
40644 à 40659	40645 à 40660	Tag défini par l'utilisateur	Emplacement accessible en écriture pour l'utilisateur	Plus de capteurs. Plus de solutions.	Oui	Lecture/ écriture

Configuration Modbus

Utilisez ces registres pour configurer les communications Modbus.

Adresse de base 0	Adresse de base 1	Description	Représentation de registre de maintien	Valeur par défaut	Enregistré	Accès
46100	46101	Adresse	1 à 254	1	Oui	Lecture/ écriture
46101	46102	Débit en bauds	96 = 9,6 k 192 = 19,2 k 384 = 38,4 k	192	Oui	Lecture/ écriture
46102	46103	Parité	0 = Aucune 1 = Impaire 2 = Paire	0	Oui	Lecture/ écriture
46103	46104	Bits de stop (arrêt)	1 = 1 bit 2 = 2 bits 3 = 1,5 bit	1	Oui	Lecture/ écriture

Mode de fonctionnement

Utilisez ce registre pour sélectionner le mode de fonctionnement principal du dispositif.

Adresse de base 0	Adresse de base 1	Description	Représentation de registre de maintien	Valeur par défaut	Enregistré	Accès
42200	42201	Mode de fonctionnement	0 = Mode Run 1 = Mode Message 2 = Mode Niveau 3 = Mode Minuteur 4 = Mode Compteur	0	Oui	Lecture/ écriture

© Banner Engineering Corp. Tous droits réservés.
www.bannerengineering.com

Mode Run (Marche)

Utilisez un registre pour activer l'état du dispositif défini. Utilisez des registres non volatils supplémentaires pour définir la couleur, l’intensité, l’animation et le message à afficher.

Adresse de base 0	Adresse de base 1	Description	Représentation de registre de maintien	Valeur par défaut	Enregistré	Accès	Commentaires
42000	42001	Mode Run - Animation	0 = Désactivée 1 = Fixe 2 = Clignotement 3 = Clignotement bicolore 4 = 50/50 5 = Clignotement 50/50 6 = Oscillation d'intensité 7 = Oscillation bicolore	0	Non	Lecture/ écriture	
42001	42002	Mode Run - Couleur 1	0 = Vert 1 = Rouge 2 = Orange 3 = Ambre 4 = Jaune 5 = Vert citron 6 = Vert printemps 7 = Cyan 8 = Bleu ciel 9 = Bleu 10 = Violet 11 = Magenta 12 = Rose 13 = Blanc lumière du jour 14 = Personnalisée 1 15 = Personnalisée 2	0	Non	Lecture/ écriture	
42002	42003	Mode Run - Intensité de la couleur 1	0 = Élevée 1 = Moyenne 2 = Faible 3 = Désactivée 4 = Personnalisée	0	Non	Lecture/ écriture	
42003	42004	Mode Run - Vitesse	0 = Lente 1 = Standard 2 = Rapide 3 = Personnalisée	0	Non	Lecture/ écriture	
42004	42005	Mode Run - Modèle	0 = Normal 1 = Stroboscope 2 = 3 impulsions 3 = SOS 4 = Aléatoire	0	Non	Lecture/ écriture	

Continued on page 7

© Banner Engineering Corp. Tous droits réservés.
www.bannerengineering.com

Continued from page 7

Adresse de base 0	Adresse de base 1	Description	Représentation de registre de maintien	Valeur par défaut	Enregistré	Accès	Commentaires
42005	42006	Mode Run - Couleur 2	0 = Vert 1 = Rouge 2 = Orange 3 = Ambre 4 = Jaune 5 = Vert citron 6 = Vert printemps 7 = Cyan 8 = Bleu ciel 9 = Bleu 10 = Violet 11 = Magenta 12 = Rose 13 = Blanc lumière du jour 14 = Personnalisée 1 15 = Personnalisée 2	0	Non	Lecture/ écriture	
42006	42007	Mode Run - Intensité de la couleur 2	0 = Élevée 1 = Moyenne 2 = Faible 3 = Désactivée 4 = Personnalisée	0	Non	Lecture/ écriture	
42007	42008	Mode Run - Volume sonore	0 = Désactivé 1 = Faible 2 = Moyen 3 = Élevé	0	Non	Lecture/ écriture	Pour les modèles sans buzzer, ce registre fait partie de la chaîne de caractères du mode Run.
42008	42009	Mode Run - Type de buzzer	0 = Impulsion 1 = Oscillation 2 = Stroboscope 4 = Clameur 5 = Stacatto 6 = Sirène 8 = Continu 1 9 = Continu 2 16 = Jingle 17 = Mélodie 1 18 = Mélodie 2 19 = Mélodie 3 20 = Personnalisé	8	Non	Lecture/ écriture	Pour les modèles sans buzzer, ce registre fait partie de la chaîne de caractères du mode Run.

Continued on page 9

© Banner Engineering Corp. Tous droits réservés.

Continued from page 8

Adresse de base 0	Adresse de base 1	Description	Représentation de registre de maintien	Valeur par défaut	Enregistré	Accès	Commentaires
42009 à 42023	42010 à 42024	Mode Run - Chaîne de caractères	Exemple : Registre 42009 : 0x4241 (hex) = BA Registre 42010 : 0x4E4E (hex) = NN Registre 42011 : 0x4552 (hex) = ER	0x0000	Non	Lecture/ écriture	(15 mots/ 30 caractères)

Mode Message

Utilisez un registre pour activer l'état du dispositif défini. Utilisez des registres non volatils supplémentaires pour définir la couleur, l’intensité, l’animation et les messages enregistrés à afficher.

Adresse de base 0	Adresse de base 1	Description	Représentation de registre de maintien	Valeur par défaut	Enregistré	Accès	Commentaires
42000	42001	Mode Message - Animation	0 = Désactivée 1 = Fixe 2 = Clignotement 3 = Clignotement bicolore 4 = 50/50 5 = Clignotement 50/50 6 = Oscillation d'intensité 7 = Oscillation bicolore	0	Non	Lecture/ écriture	
42001	42002	Mode Message - Couleur 1	0 = Vert 1 = Rouge 2 = Orange 3 = Ambre 4 = Jaune 5 = Vert citron 6 = Vert printemps 7 = Cyan 8 = Bleu ciel 9 = Bleu 10 = Violet 11 = Magenta 12 = Rose 13 = Blanc lumière du jour 14 = Personnalisée 1 15 = Personnalisée 2	0	Non	Lecture/ écriture	
42002	42003	Mode Message - Intensité de la couleur 1	0 = Élevée 1 = Moyenne 2 = Faible 3 = Désactivée 4 = Personnalisée	0	Non	Lecture/ écriture	
42003	42004	Mode Message - Vitesse	0 = Lente 1 = Standard 2 = Rapide 3 = Personnalisée	0	Non	Lecture/ écriture	

Continued on page 10

© Banner Engineering Corp. Tous droits réservés.
www.bannerengineering.com

Continued from page 9

Adresse de base 0	Adresse de base 1	Description	Représentation de registre de maintien	Valeur par défaut	Enregistré	Accès	Commentaires
42004	42005	Mode Message - Modèle	0 = Normal 1 = Stroboscope 2 = 3 impulsions 3 = SOS 4 = Aléatoire	0	Non	Lecture/ écriture	
42005	42006	Mode Message - Couleur 2	0 = Vert 1 = Rouge 2 = Orange 3 = Ambre 4 = Jaune 5 = Vert citron 6 = Vert printemps 7 = Cyan 8 = Bleu ciel 9 = Bleu 10 = Violet 11 = Magenta 12 = Rose 13 = Blanc lumière du jour 14 = Personnalisée 1 15 = Personnalisée 2	0	Non	Lecture/ écriture	
42006	42007	Mode Message - Intensité de la couleur 2	0 = Élevée 1 = Moyenne 2 = Faible 3 = Désactivée 4 = Personnalisée	0	Non	Lecture/ écriture	
42007	42008	Mode Message - Volume sonore	0 = Désactivé 1 = Faible 2 = Moyen 3 = Élevé	0	Non	Lecture/ écriture	Pour les modèles sans buzzer, ce registre correspond au Message 2 du mode Message.

Continued on page 11

© Banner Engineering Corp. Tous droits réservés.
www.bannerengineering.com

Continued from page 10

Adresse de base 0	Adresse de base 1	Description	Représentation de registre de maintien	Valeur par défaut	Enregistré	Accès	Commentaires
42008	42009	Mode Message - Type de buzzer	0 = Impulsion 1 = Oscillation 2 = Stroboscope 4 = Clameur 5 = Stacatto 6 = Sirène 8 = Continu 1 9 = Continu 2 16 = Jingle 17 = Mélodie 1 18 = Mélodie 2 19 = Mélodie 3 20 = Personnalisé	0	Non	Lecture/écriture	Pour les modèles sans buzzer, ce registre correspond au Message 1 du mode Message.
42009	42010	Mode Message - Message 1	0 = Message 0 (vide) 1 = Message 1 2 = Message 2 3 = Message 3 4 = Message 4 5 = Message 5 6 = Message 6 7 = Message 7 8 = Message 8 9 = Message 9 10 = Message 10 11 = Message 11 12 = Message 12 13 = Message 13 14 = Message 14	0	Non	Lecture/écriture	
42010	42011	Mode Message - Message 2	0 = Message 0 (vide) 1 = Message 1 2 = Message 2 3 = Message 3 4 = Message 4 5 = Message 5 6 = Message 6 7 = Message 7 8 = Message 8 9 = Message 9 10 = Message 10 11 = Message 11 12 = Message 12 13 = Message 13 14 = Message 14	0	Non	Lecture/écriture	

© Banner Engineering Corp. Tous droits réservés.

Messages du mode Message

Utilisez les registres suivants pour définir chacun des quinze messages disponibles.

Adresse de base 0	Adresse de base 1	Description	Représentation de registre de maintien	Valeur par défaut	Enregistré	Accès	Commentaires
42400 à 42415	42401 à 42416	Message 0 (VIDE)			Oui	Lecture/ écriture	(16 mots/ 32 caractères)
42416 à 42431	42417 à 42432	Message 1		Réinitialiser	Oui	Lecture/ écriture	(16 mots/ 32 caractères)
42432 à 42447	42432 à 42448	Message 2		Défaut	Oui	Lecture/ écriture	(16 mots/ 32 caractères)
42448 à 42463	42449 à 42464	Message 3		Arrêt	Oui	Lecture/ écriture	(16 mots/ 32 caractères)
42464 à 42479	42465 à 42480	Message 4		Démarrage	Oui	Lecture/ écriture	(16 mots/ 32 caractères)
42480 à 42495	42481 à 42496	Message 5		Changement de produit	Oui	Lecture/ écriture	(16 mots/ 32 caractères)
42496 à 42511	42497 à 42512	Message 6		Ouverture	Oui	Lecture/ écriture	(16 mots/ 32 caractères)
42512 à 42527	42513 à 42528	Message 7		Bienvenue	Oui	Lecture/ écriture	(16 mots/ 32 caractères)
42528 à 42543	42529 à 42544	Message 8		Qualité	Oui	Lecture/ écriture	(16 mots/ 32 caractères)
42544 à 42559	42545 à 42590	Message 9		Avertissement	Oui	Lecture/ écriture	(16 mots/ 32 caractères)
42560 à 42575	42561 à 42576	Message 10		Alarme	Oui	Lecture/ écriture	(16 mots/ 32 caractères)
42576 à 42591	42577 à 42592	Message 11		Pause	Oui	Lecture/ écriture	(16 mots/ 32 caractères)
42592 à 42607	42593 à 42608	Message 12		Run (Marche)	Oui	Lecture/ écriture	(16 mots/ 32 caractères)
42608 à 42623	42609 à 42624	Message 13		Maintenance	Oui	Lecture/ écriture	(16 mots/ 32 caractères)
42624 à 42639	42625 à 42640	Message 14		Fermé	Oui	Lecture/ écriture	(16 mots/ 32 caractères)
42640 à 42655	42641 à 42656	Message 15		Matériau	Oui	Lecture/ écriture	(16 mots/ 32 caractères)

Mode niveau

Utilisez le mode Niveau pour afficher un niveau à partir d’une valeur mise à l’échelle.

Adresse de base 0	Adresse de base 1	Description	Représentation de registre de maintien	Valeur par défaut	Enregistré	Accès
42000	42001	Mode Niveau - Valeur	0 à 65535	0	Non	Lecture/ écriture

© Banner Engineering Corp. Tous droits réservés.
www.bannerengineering.com

Configuration générale du mode Niveau

Utilisez ces registres pour définir le filtre, les étiquettes, le graphique à barres et les autres paramètres du mode Niveau.

Adresse de base 0	Adresse de base 1	Description	Représentation de registre de maintien	Valeur par défaut	Enregistré	Accès	Commentaires
42700	42701	Niveau du filtre	0 = Aucun 1 = Faible 2 = Moyen 3 = Élevé	0	Oui	Lecture/ écriture	
42701	42702	Niveau d'hystérésis	0 = Aucun 1 = Faible 2 = Moyen 3 = Élevé	0	Oui	Lecture/ écriture	
42702 à 42709	42703 à 42710	Mode Niveau - Étiquette de données		Temps =	Oui	Lecture/ écriture	(8 mots/ 16 caractères)
42710	42711	Mode Niveau - Valeur	0 = Désactivée 1 = Activée	1	Oui	Lecture/ écriture	
42711	42712	Mode Niveau - Graphique à barres	0 = Désactivé 1 = Activé	1	Oui	Lecture/ écriture	
42712	42713	Valeur de l'échelle de sortie basse	0 à 65535	0	Oui	Lecture/ écriture	
42713	42714	Valeur de l'échelle de sortie haute	0 à 65535	10	Oui	Lecture/ écriture	
42714	42715	Valeur de l'échelle d'entrée basse	0 à 65535	0	Oui	Lecture/ écriture	
42715	42716	Valeur de l'échelle d'entrée haute	0 à 65535	65535	Oui	Lecture/ écriture	
42716 à 42717	42717 à 42718	Mode Niveau - Étiquette de valeur		s	Oui	Lecture/ écriture	(2 mots/4 caractères)
42718	42719	Mode Niveau - Orientation de l'afficheur	0 = 0 degré 1 = 180 degrés 2 = 90 degrés 3 = 270 degrés	0	Oui	Lecture/ écriture	
42719	42720	Mode Niveau - Graphique à barres minimal	0 = Désactivé 1 = Activé	0	Oui	Lecture/ écriture	
42720	42721	Mode Niveau - Décimales	0 à 3	1	Oui	Lecture/ écriture	
42721	42722	Mode Niveau - Affichage sous forme horaire	0 = Désactivé 1 = Activé	0	Oui	Lecture/ écriture	

Configuration de base du mode Niveau

Utilisez ces registres pour définir les couleurs, les animations et les signaux sonores du mode Niveau.

Adresse de base 0	Adresse de base 1	Description	Représentation de registre de maintien	Valeur par défaut	Enregistré	Accès	Commentaires
42722	42723	Remplacement de l'affichage	0 = Désactivé 1 = Activé	0	Oui	Lecture/ écriture	
42723 à 42738	42724 à 42739	Remplacement de la chaîne de caractères		Base	Oui	Lecture/ écriture	(16 mots/ 32 caractères)

Continued on page 14

© Banner Engineering Corp. Tous droits réservés.
www.bannerengineering.com

Continued from page 13

Adresse de base 0	Adresse de base 1	Description	Représentation de registre de maintien	Valeur par défaut	Enregistré	Accès	Commentaires
42739	42740	Animation	0 = Désactivée 1 = Fixe 2 = Clignotement 3 = Clignotement bicolore 4 = 50/50 5 = Clignotement 50/50 6 = Oscillation d'intensité 7 = Oscillation bicolore	0	Oui	Lecture/ écriture	
42740	42741	Couleur 1	0 = Vert 1 = Rouge 2 = Orange 3 = Ambre 4 = Jaune 5 = Vert citron 6 = Vert printemps 7 = Cyan 8 = Bleu ciel 9 = Bleu 10 = Violet 11 = Magenta 12 = Rose 13 = Blanc lumière du jour 14 = Personnalisée 1 15 = Personnalisée 2	0	Oui	Lecture/ écriture	
42741	42742	Intensité de la couleur 1	0 = Élevée 1 = Moyenne 2 = Faible 3 = Désactivée 4 = Personnalisée	0	Oui	Lecture/ écriture	
42742	42743	Vitesse	0 = Lente 1 = Standard 2 = Rapide 3 = Personnalisée	1	Oui	Lecture/ écriture	
42743	42744	Modèle	0 = Normal 1 = Stroboscope 2 = 3 impulsions 3 = SOS 4 = Aléatoire	0	Oui	Lecture/ écriture	

Continued on page 15

© Banner Engineering Corp. Tous droits réservés.

Continued from page 14

Adresse de base 0	Adresse de base 1	Description	Représentation de registre de maintien	Valeur par défaut	Enregistré	Accès	Commentaires
42744	42745	Couleur 2	0 = Vert 1 = Rouge 2 = Orange 3 = Ambre 4 = Jaune 5 = Vert citron 6 = Vert printemps 7 = Cyan 8 = Bleu ciel 9 = Bleu 10 = Violet 11 = Magenta 12 = Rose 13 = Blanc lumière du jour 14 = Personnalisée 1 15 = Personnalisée 2	0	Oui	Lecture/ écriture	
42745	42746	Intensité de la couleur 2	0 = Élevée 1 = Moyenne 2 = Faible 3 = Désactivée 4 = Personnalisée	0	Oui	Lecture/ écriture	
42746	42747	Volume sonore	0 = Désactivé 1 = Faible 2 = Moyen 3 = Élevé	0	Oui	Lecture/ écriture	
42747	42748	Type de buzzer	0 = Impulsion 1 = Oscillation 2 = Stroboscope 4 = Clameur 5 = Stacatto 6 = Sirène 8 = Continu 1 9 = Continu 2 16 = Jingle 17 = Mélodie 1 18 = Mélodie 2 19 = Mélodie 3 20 = Personnalisé	8	Oui	Lecture/ écriture	

© Banner Engineering Corp. Tous droits réservés.
www.bannerengineering.com

Configuration du seuil 1 du mode Niveau

Adresse de base 0	Adresse de base 1	Description	Représentation de registre de maintien	Valeur par défaut	Enregistré	Accès	Commentaires
42748	42749	est activé	0 = Désactivé 1 = Activé	1	Oui	Lecture/ écriture	
42749	42750	Pourcentage	0 à 100	25	Oui	Lecture/ écriture	
42750	42751	Type	0 = Inférieur ou égal à 1 = Supérieur à	0	Oui	Lecture/ écriture	
42751	42752	Remplacement du seuil	0 = Désactivé 1 = Activé	0	Oui	Lecture/ écriture	
42752	42753	Remplacement de l'affichage	0 = Désactivé 1 = Activé	0	Oui	Lecture/ écriture	
42753 à 42768	42754 à 42769	Remplacement de la chaîne de caractères		Seuil 1	Oui	Lecture/ écriture	(16 mots/ 32 caractères)
42769	42770	Animation	0 = Désactivée 1 = Fixe 2 = Clignotement 3 = Clignotement bicolore 4 = 50/50 5 = Clignotement 50/50 6 = Oscillation d'intensité 7 = Oscillation bicolore	0	Oui	Lecture/ écriture	
42770	42771	Couleur 1	0 = Vert 1 = Rouge 2 = Orange 3 = Ambre 4 = Jaune 5 = Vert citron 6 = Vert printemps 7 = Cyan 8 = Bleu ciel 9 = Bleu 10 = Violet 11 = Magenta 12 = Rose 13 = Blanc lumière du jour 14 = Personnalisée 1 15 = Personnalisée 2	0	Oui	Lecture/ écriture	
42771	42772	Intensité de la couleur 1	0 = Élevée 1 = Moyenne 2 = Faible 3 = Désactivée 4 = Personnalisée	0	Oui	Lecture/ écriture	

Continued on page 16

© Banner Engineering Corp. Tous droits réservés.
www.bannerengineering.com

Continued from page 16

Adresse de base 0	Adresse de base 1	Description	Représentation de registre de maintien	Valeur par défaut	Enregistré	Accès	Commentaires
42772	42773	Vitesse	0 = Lente 1 = Standard 2 = Rapide 3 = Personnalisée	1	Oui	Lecture/ écriture	
42773	42774	Modèle	0 = Normal 1 = Stroboscope 2 = 3 impulsions 3 = SOS 4 = Aléatoire	0	Oui	Lecture/ écriture	
42774	42775	Couleur 2	0 = Vert 1 = Rouge 2 = Orange 3 = Ambre 4 = Jaune 5 = Vert citron 6 = Vert printemps 7 = Cyan 8 = Bleu ciel 9 = Bleu 10 = Violet 11 = Magenta 12 = Rose 13 = Blanc lumière du jour 14 = Personnalisée 1 15 = Personnalisée 2	0	Oui	Lecture/ écriture	
42775	42776	Intensité de la couleur 2	0 = Élevée 1 = Moyenne 2 = Faible 3 = Désactivée 4 = Personnalisée	0	Oui	Lecture/ écriture	
42776	42777	Volume sonore	0 = Désactivé 1 = Faible 2 = Moyen 3 = Élevé	0	Oui	Lecture/ écriture	

Continued on page 18

© Banner Engineering Corp. Tous droits réservés.
www.bannerengineering.com

Continued from page 17

Adresse de base 0	Adresse de base 1	Description	Représentation de registre de maintien	Valeur par défaut	Enregistré	Accès	Commentaires
42777	42778	Type de buzzer	0 = Impulsion 1 = Oscillation 2 = Stroboscope 4 = Clameur 5 = Stacatto 6 = Sirène 8 = Continu 1 9 = Continu 2 16 = Jingle 17 = Mélodie 1 18 = Mélodie 2 19 = Mélodie 3 20 = Personnalisé	8	Oui	Lecture/ écriture	

Configuration du seuil 2 du mode Niveau

Adresse de base 0	Adresse de base 1	Description	Représentation de registre de maintien	Valeur par défaut	Enregistré	Accès	Commentaires
42778	42779	est activé	0 = Désactivé 1 = Activé	1	Oui	Lecture/ écriture	
42779	42780	Pourcentage	0 à 100	25	Oui	Lecture/ écriture	
42780	42781	Type	0 = Inférieur ou égal à 1 = Supérieur à	0	Oui	Lecture/ écriture	
42781	42782	Remplacement du seuil	0 = Désactivé 1 = Activé	0	Oui	Lecture/ écriture	
42782	42783	Remplacement de l'affichage	0 = Désactivé 1 = Activé	0	Oui	Lecture/ écriture	
42783 à 42798	42784 à 42799	Remplacement de la chaîne de caractères		Seuil 1	Oui	Lecture/ écriture	(16 mots/ 32 caractères)
42799	42800	Animation	0 = Désactivée 1 = Fixe 2 = Clignotement 3 = Clignotement bicolore 4 = 50/50 5 = Clignotement 50/50 6 = Oscillation d'intensité 7 = Oscillation bicolore	0	Oui	Lecture/ écriture	

Continued on page 19

© Banner Engineering Corp. Tous droits réservés.

Continued from page 18

Adresse de base 0	Adresse de base 1	Description	Représentation de registre de maintien	Valeur par défaut	Enregistré	Accès	Commentaires
42800	42801	Couleur 1	0 = Vert 1 = Rouge 2 = Orange 3 = Ambre 4 = Jaune 5 = Vert citron 6 = Vert printemps 7 = Cyan 8 = Bleu ciel 9 = Bleu 10 = Violet 11 = Magenta 12 = Rose 13 = Blanc lumière du jour 14 = Personnalisée 1 15 = Personnalisée 2	0	Oui	Lecture/ écriture	
42801	42802	Intensité de la couleur 1	0 = Élevée 1 = Moyenne 2 = Faible 3 = Désactivée 4 = Personnalisée	0	Oui	Lecture/ écriture	
42802	42803	Vitesse	0 = Lente 1 = Standard 2 = Rapide 3 = Personnalisée	1	Oui	Lecture/ écriture	
42803	42804	Modèle	0 = Normal 1 = Stroboscope 2 = 3 impulsions 3 = SOS 4 = Aléatoire	0	Oui	Lecture/ écriture	

Continued on page 20

© Banner Engineering Corp. Tous droits réservés.

Continued from page 19

Adresse de base 0	Adresse de base 1	Description	Représentation de registre de maintien	Valeur par défaut	Enregistré	Accès	Commentaires
42804	42805	Couleur 2	0 = Vert 1 = Rouge 2 = Orange 3 = Ambre 4 = Jaune 5 = Vert citron 6 = Vert printemps 7 = Cyan 8 = Bleu ciel 9 = Bleu 10 = Violet 11 = Magenta 12 = Rose 13 = Blanc lumière du jour 14 = Personnalisée 1 15 = Personnalisée 2	0	Oui	Lecture/ écriture	
42805	42806	Intensité de la couleur 2	0 = Élevée 1 = Moyenne 2 = Faible 3 = Désactivée 4 = Personnalisée	0	Oui	Lecture/ écriture	
42806	42807	Volume sonore	0 = Désactivé 1 = Faible 2 = Moyen 3 = Élevé	0	Oui	Lecture/ écriture	
42807	42808	Type de buzzer	0 = Impulsion 1 = Oscillation 2 = Stroboscope 4 = Clameur 5 = Stacatto 6 = Sirène 8 = Continu 1 9 = Continu 2 16 = Jingle 17 = Mélodie 1 18 = Mélodie 2 19 = Mélodie 3 20 = Personnalisé	8	Oui	Lecture/ écriture	

© Banner Engineering Corp. Tous droits réservés.
www.bannerengineering.com

Configuration du seuil 3 du mode Niveau

Adresse de base 0	Adresse de base 1	Description	Représentation de registre de maintien	Valeur par défaut	Enregistré	Accès	Commentaires
42808	42809	est activé	0 = Désactivé 1 = Activé	1	Oui	Lecture/ écriture	
42809	42810	Pourcentage	0 à 100	25	Oui	Lecture/ écriture	
42810	42811	Type	0 = Inférieur ou égal à 1 = Supérieur à	0	Oui	Lecture/ écriture	
42811	42812	Remplacement du seuil	0 = Désactivé 1 = Activé	0	Oui	Lecture/ écriture	
42812	42813	Remplacement de l'affichage	0 = Désactivé 1 = Activé	0	Oui	Lecture/ écriture	
42813 à 42828	42814 à 42829	Remplacement de la chaîne de caractères		Seuil 1	Oui	Lecture/ écriture	(16 mots/ 32 caractères)
42829	42830	Animation	0 = Désactivée 1 = Fixe 2 = Clignotement 3 = Clignotement bicolore 4 = 50/50 5 = Clignotement 50/50 6 = Oscillation d'intensité 7 = Oscillation bicolore	0	Oui	Lecture/ écriture	
42830	42831	Couleur 1	0 = Vert 1 = Rouge 2 = Orange 3 = Ambre 4 = Jaune 5 = Vert citron 6 = Vert printemps 7 = Cyan 8 = Bleu ciel 9 = Bleu 10 = Violet 11 = Magenta 12 = Rose 13 = Blanc lumière du jour 14 = Personnalisée 1 15 = Personnalisée 2	0	Oui	Lecture/ écriture	
42831	42832	Intensité de la couleur 1	0 = Élevée 1 = Moyenne 2 = Faible 3 = Désactivée 4 = Personnalisée	0	Oui	Lecture/ écriture	

Continued on page 21

© Banner Engineering Corp. Tous droits réservés.
www.bannerengineering.com

Continued from page 21

Adresse de base 0	Adresse de base 1	Description	Représentation de registre de maintien	Valeur par défaut	Enregistré	Accès	Commentaires
42832	42833	Vitesse	0 = Lente 1 = Standard 2 = Rapide 3 = Personnalisée	1	Oui	Lecture/ écriture	
42833	42834	Modèle	0 = Normal 1 = Stroboscope 2 = 3 impulsions 3 = SOS 4 = Aléatoire	0	Oui	Lecture/ écriture	
42834	42835	Couleur 2	0 = Vert 1 = Rouge 2 = Orange 3 = Ambre 4 = Jaune 5 = Vert citron 6 = Vert printemps 7 = Cyan 8 = Bleu ciel 9 = Bleu 10 = Violet 11 = Magenta 12 = Rose 13 = Blanc lumière du jour 14 = Personnalisée 1 15 = Personnalisée 2	0	Oui	Lecture/ écriture	
42835	42836	Intensité de la couleur 2	0 = Élevée 1 = Moyenne 2 = Faible 3 = Désactivée 4 = Personnalisée	0	Oui	Lecture/ écriture	
42836	42837	Volume sonore	0 = Désactivé 1 = Faible 2 = Moyen 3 = Élevé	0	Oui	Lecture/ écriture	

Continued on page 23

© Banner Engineering Corp. Tous droits réservés.
www.bannerengineering.com

Continued from page 22

Adresse de base 0	Adresse de base 1	Description	Représentation de registre de maintien	Valeur par défaut	Enregistré	Accès	Commentaires
42837	42838	Type de buzzer	0 = Impulsion 1 = Oscillation 2 = Stroboscope 4 = Clameur 5 = Stacatto 6 = Sirène 8 = Continu 1 9 = Continu 2 16 = Jingle 17 = Mélodie 1 18 = Mélodie 2 19 = Mélodie 3 20 = Personnalisé	8	Oui	Lecture/ écriture	

Configuration du seuil 4 du mode Niveau

Adresse de base 0	Adresse de base 1	Description	Représentation de registre de maintien	Valeur par défaut	Enregistré	Accès	Commentaires
42838	42839	est activé	0 = Désactivé 1 = Activé	1	Oui	Lecture/ écriture	
42839	42840	Pourcentage	0 à 100	25	Oui	Lecture/ écriture	
42840	42841	Type	0 = Inférieur ou égal à 1 = Supérieur à	0	Oui	Lecture/ écriture	
42841	42842	Remplacement du seuil	0 = Désactivé 1 = Activé	0	Oui	Lecture/ écriture	
42842	42843	Remplacement de l'affichage	0 = Désactivé 1 = Activé	0	Oui	Lecture/ écriture	
42843 à 42858	42844 à 42859	Remplacement de la chaîne de caractères		Seuil 1	Oui	Lecture/ écriture	(16 mots/ 32 caractères)
42859	42860	Animation	0 = Désactivée 1 = Fixe 2 = Clignotement 3 = Clignotement bicolore 4 = 50/50 5 = Clignotement 50/50 6 = Oscillation d'intensité 7 = Oscillation bicolore	0	Oui	Lecture/ écriture	

Continued on page 24

© Banner Engineering Corp. Tous droits réservés.
www.bannerengineering.com

Continued from page 23

Adresse de base 0	Adresse de base 1	Description	Représentation de registre de maintien	Valeur par défaut	Enregistré	Accès	Commentaires
42860	42861	Couleur 1	0 = Vert 1 = Rouge 2 = Orange 3 = Ambre 4 = Jaune 5 = Vert citron 6 = Vert printemps 7 = Cyan 8 = Bleu ciel 9 = Bleu 10 = Violet 11 = Magenta 12 = Rose 13 = Blanc lumière du jour 14 = Personnalisée 1 15 = Personnalisée 2	0	Oui	Lecture/ écriture	
42861	42862	Intensité de la couleur 1	0 = Élevée 1 = Moyenne 2 = Faible 3 = Désactivée 4 = Personnalisée	0	Oui	Lecture/ écriture	
42862	42863	Vitesse	0 = Lente 1 = Standard 2 = Rapide 3 = Personnalisée	1	Oui	Lecture/ écriture	
42863	42864	Modèle	0 = Normal 1 = Stroboscope 2 = 3 impulsions 3 = SOS 4 = Aléatoire	0	Oui	Lecture/ écriture	

Continued on page 25

© Banner Engineering Corp. Tous droits réservés.
www.bannerengineering.com

Continued from page 24

Adresse de base 0	Adresse de base 1	Description	Représentation de registre de maintien	Valeur par défaut	Enregistré	Accès	Commentaires
42864	42865	Couleur 2	0 = Vert 1 = Rouge 2 = Orange 3 = Ambre 4 = Jaune 5 = Vert citron 6 = Vert printemps 7 = Cyan 8 = Bleu ciel 9 = Bleu 10 = Violet 11 = Magenta 12 = Rose 13 = Blanc lumière du jour 14 = Personnalisée 1 15 = Personnalisée 2	0	Oui	Lecture/ écriture	
42865	42866	Intensité de la couleur 2	0 = Élevée 1 = Moyenne 2 = Faible 3 = Désactivée 4 = Personnalisée	0	Oui	Lecture/ écriture	
42866	42867	Volume sonore	0 = Désactivé 1 = Faible 2 = Moyen 3 = Élevé	0	Oui	Lecture/ écriture	
42867	42868	Type de buzzer	0 = Impulsion 1 = Oscillation 2 = Stroboscope 4 = Clameur 5 = Stacatto 6 = Sirène 8 = Continu 1 9 = Continu 2 16 = Jingle 17 = Mélodie 1 18 = Mélodie 2 19 = Mélodie 3 20 = Personnalisé	8	Oui	Lecture/ écriture	

© Banner Engineering Corp. Tous droits réservés.
www.bannerengineering.com

Mode Minuteur

Utilisez ces registres pour définir les entrées et la valeur du mode Minuteur.

Adresse de base 0	Adresse de base 1	Description	Représentation de registre de maintien	Valeur par défaut	Enregistré	Accès
42000	42001	Entrée Run/Pause	0 = Désactivée (Pause) 1 = Activée (Comptage)	0	Non	Lecture/ écriture
42001	42002	Entrée de réinitialisation	0 = Désactivée 1 = Activée	0	Non	Lecture/ écriture
42900	42901	Valeur du minuteur	0 à 65535		Oui	Lecture/ écriture

Paramètres du mode Minuteur

Utilisez ces registres pour définir les unités, la direction et le reset du mode Minuteur.

Adresse de base 0	Adresse de base 1	Description	Représentation de registre de maintien	Valeur par défaut	Enregistré	Accès
42901	42902	Type d'unité du minuteur	0 = Jours 1 = Heures 2 = Minutes 3 = Secondes	0	Oui	Lecture/ écriture
42902	42903	Type de comptage du minuteur	0 = Descendant 1 = Ascendant	0	Oui	Lecture/ écriture
42903	42904	Activation du reset automatique	0 = Désactivée 1 = Activée	0	Oui	Lecture/ écriture

Configuration générale du mode Minuteur

Utilisez ces registres pour définir le filtre, les étiquettes, le graphique à barres et les autres paramètres du mode Minuteur.

Adresse de base 0	Adresse de base 1	Description	Représentation de registre de maintien	Valeur par défaut	Enregistré	Accès	Commentaires
42700	42701	Niveau du filtre	0 = Aucun 1 = Faible 2 = Moyen 3 = Élevé	0	Oui	Lecture/ écriture	
42701	42702	Niveau d'hystérésis	0 = Aucun 1 = Faible 2 = Moyen 3 = Élevé	0	Oui	Lecture/ écriture	
42702 à 42709	42703 à 42710	Mode Minuteur - Étiquette de données		Temps =	Oui	Lecture/ écriture	(8 mots/ 16 caractères)
42710	42711	Mode Minuteur - Valeur	0 = Désactivée 1 = Activée	1	Oui	Lecture/ écriture	
42711	42712	Mode Minuteur - Graphique à barres	0 = Désactivé 1 = Activé	1	Oui	Lecture/ écriture	
42712	42713	Valeur de l'échelle de sortie basse	0 à 65535	0	Oui	Lecture/ écriture	
42713	42714	Valeur de l'échelle de sortie haute	0 à 65535	10	Oui	Lecture/ écriture	

Continued on page 27

© Banner Engineering Corp. Tous droits réservés.

Continued from page 26

Adresse de base 0	Adresse de base 1	Description	Représentation de registre de maintien	Valeur par défaut	Enregistré	Accès	Commentaires
42714	42715	Valeur de l'échelle d'entrée basse	0 à 65535	0	Oui	Lecture/ écriture	
42715	42716	Valeur de l'échelle d'entrée haute	0 à 65535	65535	Oui	Lecture/ écriture	
42716 à 42717	42717 à 42718	Mode Minuteur - Étiquette de valeur		s	Oui	Lecture/ écriture	(2 mots/4 caractères)
42718	42719	Mode Minuteur - Orientation de l'afficheur	0 = 0 degré 1 = 180 degrés 2 = 90 degrés 3 = 270 degrés	0	Oui	Lecture/ écriture	
42719	42720	Mode Minuteur - Graphique à barres minimal	0 = Désactivé 1 = Activé	0	Oui	Lecture/ écriture	
42720	42721	Mode Minuteur - Décimales	0 à 3	1	Oui	Lecture/ écriture	
42721	42722	Mode Minuteur - Affichage sous forme horaire	0 = Désactivé 1 = Activé	0	Oui	Lecture/ écriture	

Configuration de base du mode Minuteur

Utilisez ces registres pour définir les couleurs, les animations et le signal sonore du mode Minuteur.

Adresse de base 0	Adresse de base 1	Description	Représentation de registre de maintien	Valeur par défaut	Enregistré	Accès	Commentaires
42722	42723	Remplacement de l'affichage	0 = Désactivé 1 = Activée	0	Oui	Lecture/ écriture	
42723 à 42738	42724 à 42739	Remplacement de la chaîne de caractères		Base	Oui	Lecture/ écriture	(16 mots/ 32 caractères)
42739	42740	Animation	0 = Désactivée 1 = Fixe 2 = Clignotement 3 = Clignotement bicolore 4 = 50/50 5 = Clignotement 50/50 6 = Oscillation d'intensité 7 = Oscillation bicolore	0	Oui	Lecture/ écriture	

Continued on page 28

© Banner Engineering Corp. Tous droits réservés.
www.bannerengineering.com

Continued from page 27

Adresse de base 0	Adresse de base 1	Description	Représentation de registre de maintien	Valeur par défaut	Enregistré	Accès	Commentaires
42740	42741	Couleur 1	0 = Vert 1 = Rouge 2 = Orange 3 = Ambre 4 = Jaune 5 = Vert citron 6 = Vert printemps 7 = Cyan 8 = Bleu ciel 9 = Bleu 10 = Violet 11 = Magenta 12 = Rose 13 = Blanc lumière du jour 14 = Personnalisée 1 15 = Personnalisée 2	0	Oui	Lecture/ écriture	
42741	42742	Intensité de la couleur 1	0 = Élevée 1 = Moyenne 2 = Faible 3 = Désactivée 4 = Personnalisée	0	Oui	Lecture/ écriture	
42742	42743	Vitesse	0 = Lente 1 = Standard 2 = Rapide 3 = Personnalisée	1	Oui	Lecture/ écriture	
42743	42744	Modèle	0 = Normal 1 = Stroboscope 2 = 3 impulsions 3 = SOS 4 = Aléatoire	0	Oui	Lecture/ écriture	

Continued on page 29

© Banner Engineering Corp. Tous droits réservés.
www.bannerengineering.com

Continued from page 28

Adresse de base 0	Adresse de base 1	Description	Représentation de registre de maintien	Valeur par défaut	Enregistré	Accès	Commentaires
42744	42745	Couleur 2	0 = Vert 1 = Rouge 2 = Orange 3 = Ambre 4 = Jaune 5 = Vert citron 6 = Vert printemps 7 = Cyan 8 = Bleu ciel 9 = Bleu 10 = Violet 11 = Magenta 12 = Rose 13 = Blanc lumière du jour 14 = Personnalisée 1 15 = Personnalisée 2	0	Oui	Lecture/ écriture	
42745	42746	Intensité de la couleur 2	0 = Élevée 1 = Moyenne 2 = Faible 3 = Désactivée 4 = Personnalisée	0	Oui	Lecture/ écriture	
42746	42747	Volume sonore	0 = Désactivé 1 = Faible 2 = Moyen 3 = Élevé	0	Oui	Lecture/ écriture	
42747	42748	Type de buzzer	0 = Impulsion 1 = Oscillation 2 = Stroboscope 4 = Clameur 5 = Stacatto 6 = Sirène 8 = Continu 1 9 = Continu 2 16 = Jingle 17 = Mélodie 1 18 = Mélodie 2 19 = Mélodie 3 20 = Personnalisé	8	Oui	Lecture/ écriture	

© Banner Engineering Corp. Tous droits réservés.

Configuration du seuil 1 du mode Minuteur

Adresse de base 0	Adresse de base 1	Description	Représentation de registre de maintien	Valeur par défaut	Enregistré	Accès	Commentaires
42748	42749	est activé	0 = Désactivé 1 = Activé	1	Oui	Lecture/ écriture	
42749	42750	Pourcentage	0 à 100	25	Oui	Lecture/ écriture	
42750	42751	Type	0 = Inférieur ou égal à 1 = Supérieur à	0	Oui	Lecture/ écriture	
42751	42752	Remplacement du seuil	0 = Désactivé 1 = Activé	0	Oui	Lecture/ écriture	
42752	42753	Remplacement de l'affichage	0 = Désactivé 1 = Activé	0	Oui	Lecture/ écriture	
42753 à 42768	42754 à 42769	Remplacement de la chaîne de caractères		Seuil 1	Oui	Lecture/ écriture	(16 mots/ 32 caractères)
42769	42770	Animation	0 = Désactivée 1 = Fixe 2 = Clignotement 3 = Clignotement bicolore 4 = 50/50 5 = Clignotement 50/50 6 = Oscillation d'intensité 7 = Oscillation bicolore	0	Oui	Lecture/ écriture	
42770	42771	Couleur 1	0 = Vert 1 = Rouge 2 = Orange 3 = Ambre 4 = Jaune 5 = Vert citron 6 = Vert printemps 7 = Cyan 8 = Bleu ciel 9 = Bleu 10 = Violet 11 = Magenta 12 = Rose 13 = Blanc lumière du jour 14 = Personnalisée 1 15 = Personnalisée 2	0	Oui	Lecture/ écriture	
42771	42772	Intensité de la couleur 1	0 = Élevée 1 = Moyenne 2 = Faible 3 = Désactivée 4 = Personnalisée	0	Oui	Lecture/ écriture	

Continued on page 30

© Banner Engineering Corp. Tous droits réservés.

Continued from page 30

Adresse de base 0	Adresse de base 1	Description	Représentation de registre de maintien	Valeur par défaut	Enregistré	Accès	Commentaires
42772	42773	Vitesse	0 = Lente 1 = Standard 2 = Rapide 3 = Personnalisée	1	Oui	Lecture/ écriture	
42773	42774	Modèle	0 = Normal 1 = Stroboscope 2 = 3 impulsions 3 = SOS 4 = Aléatoire	0	Oui	Lecture/ écriture	
42774	42775	Couleur 2	0 = Vert 1 = Rouge 2 = Orange 3 = Ambre 4 = Jaune 5 = Vert citron 6 = Vert printemps 7 = Cyan 8 = Bleu ciel 9 = Bleu 10 = Violet 11 = Magenta 12 = Rose 13 = Blanc lumière du jour 14 = Personnalisée 1 15 = Personnalisée 2	0	Oui	Lecture/ écriture	
42775	42776	Intensité de la couleur 2	0 = Élevée 1 = Moyenne 2 = Faible 3 = Désactivée 4 = Personnalisée	0	Oui	Lecture/ écriture	
42776	42777	Volume sonore	0 = Désactivé 1 = Faible 2 = Moyen 3 = Élevé	0	Oui	Lecture/ écriture	

Continued on page 32

© Banner Engineering Corp. Tous droits réservés.
www.bannerengineering.com

Continued from page 31

Adresse de base 0	Adresse de base 1	Description	Représentation de registre de maintien	Valeur par défaut	Enregistré	Accès	Commentaires
42777	42778	Type de buzzer	0 = Impulsion 1 = Oscillation 2 = Stroboscope 4 = Clameur 5 = Stacatto 6 = Sirène 8 = Continu 1 9 = Continu 2 16 = Jingle 17 = Mélodie 1 18 = Mélodie 2 19 = Mélodie 3 20 = Personnalisé	8	Oui	Lecture/ écriture	

Configuration du seuil 2 du mode Minuteur

Adresse de base 0	Adresse de base 1	Description	Représentation de registre de maintien	Valeur par défaut	Enregistré	Accès	Commentaires
42778	42779	est activé	0 = Désactivé 1 = Activé	1	Oui	Lecture/ écriture	
42779	42780	Pourcentage	0 à 100	25	Oui	Lecture/ écriture	
42780	42781	Type	0 = Inférieur ou égal à 1 = Supérieur à	0	Oui	Lecture/ écriture	
42781	42782	Remplacement du seuil	0 = Désactivé 1 = Activé	0	Oui	Lecture/ écriture	
42782	42783	Remplacement de l'affichage	0 = Désactivé 1 = Activé	0	Oui	Lecture/ écriture	
42783 à 42798	42784 à 42799	Remplacement de la chaîne de caractères		Seuil 1	Oui	Lecture/ écriture	(16 mots/ 32 caractères)
42799	42800	Animation	0 = Désactivée 1 = Fixe 2 = Clignotement 3 = Clignotement bicolore 4 = 50/50 5 = Clignotement 50/50 6 = Oscillation d'intensité 7 = Oscillation bicolore	0	Oui	Lecture/ écriture	

Continued on page 33

© Banner Engineering Corp. Tous droits réservés.

Continued from page 32

Adresse de base 0	Adresse de base 1	Description	Représentation de registre de maintien	Valeur par défaut	Enregistré	Accès	Commentaires
42800	42801	Couleur 1	0 = Vert 1 = Rouge 2 = Orange 3 = Ambre 4 = Jaune 5 = Vert citron 6 = Vert printemps 7 = Cyan 8 = Bleu ciel 9 = Bleu 10 = Violet 11 = Magenta 12 = Rose 13 = Blanc lumière du jour 14 = Personnalisée 1 15 = Personnalisée 2	0	Oui	Lecture/ écriture	
42801	42802	Intensité de la couleur 1	0 = Élevée 1 = Moyenne 2 = Faible 3 = Désactivée 4 = Personnalisée	0	Oui	Lecture/ écriture	
42802	42803	Vitesse	0 = Lente 1 = Standard 2 = Rapide 3 = Personnalisée	1	Oui	Lecture/ écriture	
42803	42804	Modèle	0 = Normal 1 = Stroboscope 2 = 3 impulsions 3 = SOS 4 = Aléatoire	0	Oui	Lecture/ écriture	

Continued on page 34

© Banner Engineering Corp. Tous droits réservés.

Continued from page 33

Adresse de base 0	Adresse de base 1	Description	Représentation de registre de maintien	Valeur par défaut	Enregistré	Accès	Commentaires
42804	42805	Couleur 2	0 = Vert 1 = Rouge 2 = Orange 3 = Ambre 4 = Jaune 5 = Vert citron 6 = Vert printemps 7 = Cyan 8 = Bleu ciel 9 = Bleu 10 = Violet 11 = Magenta 12 = Rose 13 = Blanc lumière du jour 14 = Personnalisée 1 15 = Personnalisée 2	0	Oui	Lecture/ écriture	
42805	42806	Intensité de la couleur 2	0 = Élevée 1 = Moyenne 2 = Faible 3 = Désactivée 4 = Personnalisée	0	Oui	Lecture/ écriture	
42806	42807	Volume sonore	0 = Désactivé 1 = Faible 2 = Moyen 3 = Élevé	0	Oui	Lecture/ écriture	
42807	42808	Type de buzzer	0 = Impulsion 1 = Oscillation 2 = Stroboscope 4 = Clameur 5 = Stacatto 6 = Sirène 8 = Continu 1 9 = Continu 2 16 = Jingle 17 = Mélodie 1 18 = Mélodie 2 19 = Mélodie 3 20 = Personnalisé	8	Oui	Lecture/ écriture	

© Banner Engineering Corp. Tous droits réservés.
www.bannerengineering.com

Configuration du seuil 3 du mode Minuteur

Adresse de base 0	Adresse de base 1	Description	Représentation de registre de maintien	Valeur par défaut	Enregistré	Accès	Commentaires
42808	42809	est activé	0 = Désactivé 1 = Activé	1	Oui	Lecture/ écriture	
42809	42810	Pourcentage	0 à 100	25	Oui	Lecture/ écriture	
42810	42811	Type	0 = Inférieur ou égal à 1 = Supérieur à	0	Oui	Lecture/ écriture	
42811	42812	Remplacement du seuil	0 = Désactivé 1 = Activé	0	Oui	Lecture/ écriture	
42812	42813	Remplacement de l'affichage	0 = Désactivé 1 = Activé	0	Oui	Lecture/ écriture	
42813 à 42828	42814 à 42829	Remplacement de la chaîne de caractères		Seuil 1	Oui	Lecture/ écriture	(16 mots/ 32 caractères)
42829	42830	Animation	0 = Désactivée 1 = Fixe 2 = Clignotement 3 = Clignotement bicolore 4 = 50/50 5 = Clignotement 50/50 6 = Oscillation d'intensité 7 = Oscillation bicolore	0	Oui	Lecture/ écriture	
42830	42831	Couleur 1	0 = Vert 1 = Rouge 2 = Orange 3 = Ambre 4 = Jaune 5 = Vert citron 6 = Vert printemps 7 = Cyan 8 = Bleu ciel 9 = Bleu 10 = Violet 11 = Magenta 12 = Rose 13 = Blanc lumière du jour 14 = Personnalisée 1 15 = Personnalisée 2	0	Oui	Lecture/ écriture	
42831	42832	Intensité de la couleur 1	0 = Élevée 1 = Moyenne 2 = Faible 3 = Désactivée 4 = Personnalisée	0	Oui	Lecture/ écriture	

Continued on page 35

© Banner Engineering Corp. Tous droits réservés.
www.bannerengineering.com

Continued from page 35

Adresse de base 0	Adresse de base 1	Description	Représentation de registre de maintien	Valeur par défaut	Enregistré	Accès	Commentaires
42832	42833	Vitesse	0 = Lente 1 = Standard 2 = Rapide 3 = Personnalisée	1	Oui	Lecture/ écriture	
42833	42834	Modèle	0 = Normal 1 = Stroboscope 2 = 3 impulsions 3 = SOS 4 = Aléatoire	0	Oui	Lecture/ écriture	
42834	42835	Couleur 2	0 = Vert 1 = Rouge 2 = Orange 3 = Ambre 4 = Jaune 5 = Vert citron 6 = Vert printemps 7 = Cyan 8 = Bleu ciel 9 = Bleu 10 = Violet 11 = Magenta 12 = Rose 13 = Blanc lumière du jour 14 = Personnalisée 1 15 = Personnalisée 2	0	Oui	Lecture/ écriture	
42835	42836	Intensité de la couleur 2	0 = Élevée 1 = Moyenne 2 = Faible 3 = Désactivée 4 = Personnalisée	0	Oui	Lecture/ écriture	
42836	42837	Volume sonore	0 = Désactivé 1 = Faible 2 = Moyen 3 = Élevé	0	Oui	Lecture/ écriture	

Continued on page 37

© Banner Engineering Corp. Tous droits réservés.

Continued from page 36

Adresse de base 0	Adresse de base 1	Description	Représentation de registre de maintien	Valeur par défaut	Enregistré	Accès	Commentaires
42837	42838	Type de buzzer	0 = Impulsion 1 = Oscillation 2 = Stroboscope 4 = Clameur 5 = Stacatto 6 = Sirène 8 = Continu 1 9 = Continu 2 16 = Jingle 17 = Mélodie 1 18 = Mélodie 2 19 = Mélodie 3 20 = Personnalisé	8	Oui	Lecture/ écriture	

Configuration du seuil 4 du mode Minuteur

Adresse de base 0	Adresse de base 1	Description	Représentation de registre de maintien	Valeur par défaut	Enregistré	Accès	Commentaires
42838	42839	est activé	0 = Désactivé 1 = Activé	1	Oui	Lecture/ écriture	
42839	42840	Pourcentage	0 à 100	25	Oui	Lecture/ écriture	
42840	42841	Type	0 = Inférieur ou égal à 1 = Supérieur à	0	Oui	Lecture/ écriture	
42841	42842	Remplacement du seuil	0 = Désactivé 1 = Activé	0	Oui	Lecture/ écriture	
42842	42843	Remplacement de l'affichage	0 = Désactivé 1 = Activé	0	Oui	Lecture/ écriture	
42843 à 42858	42844 à 42859	Remplacement de la chaîne de caractères		Seuil 1	Oui	Lecture/ écriture	(16 mots/ 32 caractères)
42859	42860	Animation	0 = Désactivée 1 = Fixe 2 = Clignotement 3 = Clignotement bicolore 4 = 50/50 5 = Clignotement 50/50 6 = Oscillation d'intensité 7 = Oscillation bicolore	0	Oui	Lecture/ écriture	

Continued on page 38

© Banner Engineering Corp. Tous droits réservés.
www.bannerengineering.com

Continued from page 37

Adresse de base 0	Adresse de base 1	Description	Représentation de registre de maintien	Valeur par défaut	Enregistré	Accès	Commentaires
42860	42861	Couleur 1	0 = Vert 1 = Rouge 2 = Orange 3 = Ambre 4 = Jaune 5 = Vert citron 6 = Vert printemps 7 = Cyan 8 = Bleu ciel 9 = Bleu 10 = Violet 11 = Magenta 12 = Rose 13 = Blanc lumière du jour 14 = Personnalisée 1 15 = Personnalisée 2	0	Oui	Lecture/ écriture	
42861	42862	Intensité de la couleur 1	0 = Élevée 1 = Moyenne 2 = Faible 3 = Désactivée 4 = Personnalisée	0	Oui	Lecture/ écriture	
42862	42863	Vitesse	0 = Lente 1 = Standard 2 = Rapide 3 = Personnalisée	1	Oui	Lecture/ écriture	
42863	42864	Modèle	0 = Normal 1 = Stroboscope 2 = 3 impulsions 3 = SOS 4 = Aléatoire	0	Oui	Lecture/ écriture	

Continued on page 39

© Banner Engineering Corp. Tous droits réservés.
www.bannerengineering.com

Continued from page 38

Adresse de base 0	Adresse de base 1	Description	Représentation de registre de maintien	Valeur par défaut	Enregistré	Accès	Commentaires
42864	42865	Couleur 2	0 = Vert 1 = Rouge 2 = Orange 3 = Ambre 4 = Jaune 5 = Vert citron 6 = Vert printemps 7 = Cyan 8 = Bleu ciel 9 = Bleu 10 = Violet 11 = Magenta 12 = Rose 13 = Blanc lumière du jour 14 = Personnalisée 1 15 = Personnalisée 2	0	Oui	Lecture/ écriture	
42865	42866	Intensité de la couleur 2	0 = Élevée 1 = Moyenne 2 = Faible 3 = Désactivée 4 = Personnalisée	0	Oui	Lecture/ écriture	
42866	42867	Volume sonore	0 = Désactivé 1 = Faible 2 = Moyen 3 = Élevé	0	Oui	Lecture/ écriture	
42867	42868	Type de buzzer	0 = Impulsion 1 = Oscillation 2 = Stroboscope 4 = Clameur 5 = Stacatto 6 = Sirène 8 = Continu 1 9 = Continu 2 16 = Jingle 17 = Mélodie 1 18 = Mélodie 2 19 = Mélodie 3 20 = Personnalisé	8	Oui	Lecture/ écriture	

© Banner Engineering Corp. Tous droits réservés.
www.bannerengineering.com

Mode Compteur

Utilisez le mode Compteur pour compter à la hausse ou à la baisse à partir d'une valeur en fonction d'un signal d'entrée.

Adresse de base 0	Adresse de base 1	Description	Représentation de registre de maintien	Valeur par défaut	Enregistré	Accès	Commentaires
42000	42001	Entrée d'incrément du compteur	0 = Désactivée, 1 = Incrémentation (impulsions)	0	Non	Lecture/écriture	Doit être pulsée
42001	42002	Entrée de décrément du compteur	0 = Désactivée, 1 = Décrémentation (impulsions)	0	Non	Lecture/écriture	Doit être pulsée
42002	42003	Entrée de réinitialisation	0 = Désactivée, 1 = Réinitialisation du compteur	0	Non	Lecture/écriture	
43000	43001	Valeur de comptage			Non	Lecture seule	Combiné en une valeur de sortie en virgule flottante sur 32 bits
43001	43002	Valeur de comptage			Non	Lecture seule	

Configuration générale du mode Compteur

Utilisez ces registres pour définir les étiquettes, le filtre, le graphique à barres et les autres paramètres du mode Compteur.

Adresse de base 0	Adresse de base 1	Description	Représentation de registre de maintien	Valeur par défaut	Enregistré	Accès	Commentaires
42700	42701	Niveau du filtre	0 = Aucun 1 = Faible 2 = Moyen 3 = Élevé	0	Oui	Lecture/écriture	
42701	42702	Niveau d'hystérésis	0 = Aucun 1 = Faible 2 = Moyen 3 = Élevé	0	Oui	Lecture/écriture	
42702 à 42709	42703 à 42710	Mode Compteur - Étiquette de données		Temps =	Oui	Lecture/écriture	(8 mots/16 caractères)
42710	42711	Mode Compteur - Valeur	0 = Désactivée 1 = Activée	1	Oui	Lecture/écriture	
42711	42712	Mode Compteur - Graphique à barres	0 = Désactivé 1 = Activé	1	Oui	Lecture/écriture	
42712	42713	Valeur de l'échelle de sortie basse	0 à 65535	0	Oui	Lecture/écriture	
42713	42714	Valeur de l'échelle de sortie haute	0 à 65535	10	Oui	Lecture/écriture	
42714	42715	Valeur de l'échelle d'entrée basse	0 à 65535	0	Oui	Lecture/écriture	
42715	42716	Valeur de l'échelle d'entrée haute	0 à 65535	65535	Oui	Lecture/écriture	
42716 à 42717	42717 à 42718	Mode Compteur - Étiquette de valeur		s	Oui	Lecture/écriture	(2 mots/4 caractères)
42718	42719	Mode Compteur - Orientation de l'afficheur	0 = 0 degré 1 = 180 degrés 2 = 90 degrés 3 = 270 degrés	0	Oui	Lecture/écriture	

Continued on page 41

© Banner Engineering Corp. Tous droits réservés.
www.bannerengineering.com

Continued from page 40

Adresse de base 0	Adresse de base 1	Description	Représentation de registre de maintien	Valeur par défaut	Enregistré	Accès	Commentaires
42719	42720	Mode Compteur - Graphique à barres minimal	0 = Désactivé 1 = Activé	0	Oui	Lecture/ écriture	
42720	42721	Mode Compteur - Décimales	0 à 3	1	Oui	Lecture/ écriture	
42721	42722	Mode Compteur - Affichage sous forme horaire	0 = Désactivé 1 = Activé	0	Oui	Lecture/ écriture	

Configuration de base du mode Compteur

Utilisez ces registres pour définir la couleur, les animations et le signal sonore du mode Compteur.

Adresse de base 0	Adresse de base 1	Description	Représentation de registre de maintien	Valeur par défaut	Enregistré	Accès	Commentaires
42722	42723	Remplacement de l'affichage	0 = Désactivé 1 = Activé	0	Oui	Lecture/ écriture	
42723 à 42738	42724 à 42739	Remplacement de la chaîne de caractères		Base	Oui	Lecture/ écriture	(16 mots/ 32 caractères)
42739	42740	Animation	0 = Désactivée 1 = Fixe 2 = Clignotement 3 = Clignotement bicolore 4 = 50/50 5 = Clignotement 50/50 6 = Oscillation d'intensité 7 = Oscillation bicolore	0	Oui	Lecture/ écriture	
42740	42741	Couleur 1	0 = Vert 1 = Rouge 2 = Orange 3 = Ambre 4 = Jaune 5 = Vert citron 6 = Vert printemps 7 = Cyan 8 = Bleu ciel 9 = Bleu 10 = Violet 11 = Magenta 12 = Rose 13 = Blanc lumière du jour 14 = Personnalisée 1 15 = Personnalisée 2	0	Oui	Lecture/ écriture	
42741	42742	Intensité de la couleur 1	0 = Élevée 1 = Moyenne 2 = Faible 3 = Désactivée 4 = Personnalisée	0	Oui	Lecture/ écriture	

Continued on page 42

© Banner Engineering Corp. Tous droits réservés.
www.bannerengineering.com

Continued from page 41

Adresse de base 0	Adresse de base 1	Description	Représentation de registre de maintien	Valeur par défaut	Enregistré	Accès	Commentaires
42742	42743	Vitesse	0 = Lente 1 = Standard 2 = Rapide 3 = Personnalisée	1	Oui	Lecture/ écriture	
42743	42744	Modèle	0 = Normal 1 = Stroboscope 2 = 3 impulsions 3 = SOS 4 = Aléatoire	0	Oui	Lecture/ écriture	
42744	42745	Couleur 2	0 = Vert 1 = Rouge 2 = Orange 3 = Ambre 4 = Jaune 5 = Vert citron 6 = Vert printemps 7 = Cyan 8 = Bleu ciel 9 = Bleu 10 = Violet 11 = Magenta 12 = Rose 13 = Blanc lumière du jour 14 = Personnalisée 1 15 = Personnalisée 2	0	Oui	Lecture/ écriture	
42745	42746	Intensité de la couleur 2	0 = Élevée 1 = Moyenne 2 = Faible 3 = Désactivée 4 = Personnalisée	0	Oui	Lecture/ écriture	
42746	42747	Volume sonore	0 = Désactivé 1 = Faible 2 = Moyen 3 = Élevé	0	Oui	Lecture/ écriture	

Continued on page 43

© Banner Engineering Corp. Tous droits réservés.

Continued from page 42

Adresse de base 0	Adresse de base 1	Description	Représentation de registre de maintien	Valeur par défaut	Enregistré	Accès	Commentaires
42747	42748	Type de buzzer	0 = Impulsion 1 = Oscillation 2 = Stroboscope 4 = Clameur 5 = Stacatto 6 = Sirène 8 = Continu 1 9 = Continu 2 16 = Jingle 17 = Mélodie 1 18 = Mélodie 2 19 = Mélodie 3 20 = Personnalisé	8	Oui	Lecture/ écriture	

Configuration du seuil 1 du mode Compteur

Adresse de base 0	Adresse de base 1	Description	Représentation de registre de maintien	Valeur par défaut	Enregistré	Accès	Commentaires
42748	42749	est activé	0 = Désactivé 1 = Activé	1	Oui	Lecture/ écriture	
42749	42750	Pourcentage	0 à 100	25	Oui	Lecture/ écriture	
42750	42751	Type	0 = Inférieur ou égal à 1 = Supérieur à	0	Oui	Lecture/ écriture	
42751	42752	Remplacement du seuil	0 = Désactivé 1 = Activé	0	Oui	Lecture/ écriture	
42752	42753	Remplacement de l'affichage	0 = Désactivé 1 = Activé	0	Oui	Lecture/ écriture	
42753 à 42768	42754 à 42769	Remplacement de la chaîne de caractères		Seuil 1	Oui	Lecture/ écriture	(16 mots/ 32 caractères)
42769	42770	Animation	0 = Désactivée 1 = Fixe 2 = Clignotement 3 = Clignotement bicolore 4 = 50/50 5 = Clignotement 50/50 6 = Oscillation d'intensité 7 = Oscillation bicolore	0	Oui	Lecture/ écriture	

Continued on page 44

© Banner Engineering Corp. Tous droits réservés.
www.bannerengineering.com

Continued from page 43

Adresse de base 0	Adresse de base 1	Description	Représentation de registre de maintien	Valeur par défaut	Enregistré	Accès	Commentaires
42770	42771	Couleur 1	0 = Vert 1 = Rouge 2 = Orange 3 = Ambre 4 = Jaune 5 = Vert citron 6 = Vert printemps 7 = Cyan 8 = Bleu ciel 9 = Bleu 10 = Violet 11 = Magenta 12 = Rose 13 = Blanc lumière du jour 14 = Personnalisée 1 15 = Personnalisée 2	0	Oui	Lecture/ écriture	
42771	42772	Intensité de la couleur 1	0 = Élevée 1 = Moyenne 2 = Faible 3 = Désactivée 4 = Personnalisée	0	Oui	Lecture/ écriture	
42772	42773	Vitesse	0 = Lente 1 = Standard 2 = Rapide 3 = Personnalisée	1	Oui	Lecture/ écriture	
42773	42774	Modèle	0 = Normal 1 = Stroboscope 2 = 3 impulsions 3 = SOS 4 = Aléatoire	0	Oui	Lecture/ écriture	

Continued on page 45

© Banner Engineering Corp. Tous droits réservés.

Continued from page 44

Adresse de base 0	Adresse de base 1	Description	Représentation de registre de maintien	Valeur par défaut	Enregistré	Accès	Commentaires
42774	42775	Couleur 2	0 = Vert 1 = Rouge 2 = Orange 3 = Ambre 4 = Jaune 5 = Vert citron 6 = Vert printemps 7 = Cyan 8 = Bleu ciel 9 = Bleu 10 = Violet 11 = Magenta 12 = Rose 13 = Blanc lumière du jour 14 = Personnalisée 1 15 = Personnalisée 2	0	Oui	Lecture/ écriture	
42775	42776	Intensité de la couleur 2	0 = Élevée 1 = Moyenne 2 = Faible 3 = Désactivée 4 = Personnalisée	0	Oui	Lecture/ écriture	
42776	42777	Volume sonore	0 = Désactivé 1 = Faible 2 = Moyen 3 = Élevé	0	Oui	Lecture/ écriture	
42777	42778	Type de buzzer	0 = Impulsion 1 = Oscillation 2 = Stroboscope 4 = Clameur 5 = Stacatto 6 = Sirène 8 = Continu 1 9 = Continu 2 16 = Jingle 17 = Mélodie 1 18 = Mélodie 2 19 = Mélodie 3 20 = Personnalisé	8	Oui	Lecture/ écriture	

© Banner Engineering Corp. Tous droits réservés.
www.bannerengineering.com

Configuration du seuil 2 du mode Compteur

Adresse de base 0	Adresse de base 1	Description	Représentation de registre de maintien	Valeur par défaut	Enregistré	Accès	Commentaires
42778	42779	est activé	0 = Désactivé 1 = Activé	1	Oui	Lecture/ écriture	
42779	42780	Pourcentage	0 à 100	25	Oui	Lecture/ écriture	
42780	42781	Type	0 = Inférieur ou égal à 1 = Supérieur à	0	Oui	Lecture/ écriture	
42781	42782	Remplacement du seuil	0 = Désactivé 1 = Activé	0	Oui	Lecture/ écriture	
42782	42783	Remplacement de l'affichage	0 = Désactivé 1 = Activé	0	Oui	Lecture/ écriture	
42783 à 42798	42784 à 42799	Remplacement de la chaîne de caractères		Seuil 1	Oui	Lecture/ écriture	(16 mots/ 32 caractères)
42799	42800	Animation	0 = Désactivée 1 = Fixe 2 = Clignotement 3 = Clignotement bicolore 4 = 50/50 5 = Clignotement 50/50 6 = Oscillation d'intensité 7 = Oscillation bicolore	0	Oui	Lecture/ écriture	
42800	42801	Couleur 1	0 = Vert 1 = Rouge 2 = Orange 3 = Ambre 4 = Jaune 5 = Vert citron 6 = Vert printemps 7 = Cyan 8 = Bleu ciel 9 = Bleu 10 = Violet 11 = Magenta 12 = Rose 13 = Blanc lumière du jour 14 = Personnalisée 1 15 = Personnalisée 2	0	Oui	Lecture/ écriture	
42801	42802	Intensité de la couleur 1	0 = Élevée 1 = Moyenne 2 = Faible 3 = Désactivée 4 = Personnalisée	0	Oui	Lecture/ écriture	

Continued on page 46

© Banner Engineering Corp. Tous droits réservés.
www.bannerengineering.com

Continued from page 46

Adresse de base 0	Adresse de base 1	Description	Représentation de registre de maintien	Valeur par défaut	Enregistré	Accès	Commentaires
42802	42803	Vitesse	0 = Lente 1 = Standard 2 = Rapide 3 = Personnalisée	1	Oui	Lecture/ écriture	
42803	42804	Modèle	0 = Normal 1 = Stroboscope 2 = 3 impulsions 3 = SOS 4 = Aléatoire	0	Oui	Lecture/ écriture	
42804	42805	Couleur 2	0 = Vert 1 = Rouge 2 = Orange 3 = Ambre 4 = Jaune 5 = Vert citron 6 = Vert printemps 7 = Cyan 8 = Bleu ciel 9 = Bleu 10 = Violet 11 = Magenta 12 = Rose 13 = Blanc lumière du jour 14 = Personnalisée 1 15 = Personnalisée 2	0	Oui	Lecture/ écriture	
42805	42806	Intensité de la couleur 2	0 = Élevée 1 = Moyenne 2 = Faible 3 = Désactivée 4 = Personnalisée	0	Oui	Lecture/ écriture	
42806	42807	Volume sonore	0 = Désactivé 1 = Faible 2 = Moyen 3 = Élevé	0	Oui	Lecture/ écriture	

Continued on page 48

© Banner Engineering Corp. Tous droits réservés.
www.bannerengineering.com

Continued from page 47

Adresse de base 0	Adresse de base 1	Description	Représentation de registre de maintien	Valeur par défaut	Enregistré	Accès	Commentaires
42807	42808	Type de buzzer	0 = Impulsion 1 = Oscillation 2 = Stroboscope 4 = Clameur 5 = Stacatto 6 = Sirène 8 = Continu 1 9 = Continu 2 16 = Jingle 17 = Mélodie 1 18 = Mélodie 2 19 = Mélodie 3 20 = Personnalisé	8	Oui	Lecture/ écriture	

Configuration du seuil 3 du mode Compteur

Adresse de base 0	Adresse de base 1	Description	Représentation de registre de maintien	Valeur par défaut	Enregistré	Accès	Commentaires
42808	42809	est activé	0 = Désactivé 1 = Activé	1	Oui	Lecture/ écriture	
42809	42810	Pourcentage	0 à 100	25	Oui	Lecture/ écriture	
42810	42811	Type	0 = Inférieur ou égal à 1 = Supérieur à	0	Oui	Lecture/ écriture	
42811	42812	Remplacement du seuil	0 = Désactivé 1 = Activé	0	Oui	Lecture/ écriture	
42812	42813	Remplacement de l'affichage	0 = Désactivé 1 = Activé	0	Oui	Lecture/ écriture	
42813 à 42828	42814 à 42829	Remplacement de la chaîne de caractères		Seuil 1	Oui	Lecture/ écriture	(16 mots/ 32 caractères)
42829	42830	Animation	0 = Désactivée 1 = Fixe 2 = Clignotement 3 = Clignotement bicolore 4 = 50/50 5 = Clignotement 50/50 6 = Oscillation d'intensité 7 = Oscillation bicolore	0	Oui	Lecture/ écriture	

Continued on page 49

© Banner Engineering Corp. Tous droits réservés.

Continued from page 48

Adresse de base 0	Adresse de base 1	Description	Représentation de registre de maintien	Valeur par défaut	Enregistré	Accès	Commentaires
42830	42831	Couleur 1	0 = Vert 1 = Rouge 2 = Orange 3 = Ambre 4 = Jaune 5 = Vert citron 6 = Vert printemps 7 = Cyan 8 = Bleu ciel 9 = Bleu 10 = Violet 11 = Magenta 12 = Rose 13 = Blanc lumière du jour 14 = Personnalisée 1 15 = Personnalisée 2	0	Oui	Lecture/ écriture	
42831	42832	Intensité de la couleur 1	0 = Élevée 1 = Moyenne 2 = Faible 3 = Désactivée 4 = Personnalisée	0	Oui	Lecture/ écriture	
42832	42833	Vitesse	0 = Lente 1 = Standard 2 = Rapide 3 = Personnalisée	1	Oui	Lecture/ écriture	
42833	42834	Modèle	0 = Normal 1 = Stroboscope 2 = 3 impulsions 3 = SOS 4 = Aléatoire	0	Oui	Lecture/ écriture	

Continued on page 50

© Banner Engineering Corp. Tous droits réservés.

Continued from page 49

Adresse de base 0	Adresse de base 1	Description	Représentation de registre de maintien	Valeur par défaut	Enregistré	Accès	Commentaires
42834	42835	Couleur 2	0 = Vert 1 = Rouge 2 = Orange 3 = Ambre 4 = Jaune 5 = Vert citron 6 = Vert printemps 7 = Cyan 8 = Bleu ciel 9 = Bleu 10 = Violet 11 = Magenta 12 = Rose 13 = Blanc lumière du jour 14 = Personnalisée 1 15 = Personnalisée 2	0	Oui	Lecture/ écriture	
42835	42836	Intensité de la couleur 2	0 = Élevée 1 = Moyenne 2 = Faible 3 = Désactivée 4 = Personnalisée	0	Oui	Lecture/ écriture	
42836	42837	Volume sonore	0 = Désactivé 1 = Faible 2 = Moyen 3 = Élevé	0	Oui	Lecture/ écriture	
42837	42838	Type de buzzer	0 = Impulsion 1 = Oscillation 2 = Stroboscope 4 = Clameur 5 = Stacatto 6 = Sirène 8 = Continu 1 9 = Continu 2 16 = Jingle 17 = Mélodie 1 18 = Mélodie 2 19 = Mélodie 3 20 = Personnalisé	8	Oui	Lecture/ écriture	

© Banner Engineering Corp. Tous droits réservés.
www.bannerengineering.com

Configuration du seuil 4 du mode Compteur

Adresse de base 0	Adresse de base 1	Description	Représentation de registre de maintien	Valeur par défaut	Enregistré	Accès	Commentaires
42838	42839	est activé	0 = Désactivé 1 = Activé	1	Oui	Lecture/ écriture	
42839	42840	Pourcentage	0 à 100	25	Oui	Lecture/ écriture	
42840	42841	Type	0 = Inférieur ou égal à 1 = Supérieur à	0	Oui	Lecture/ écriture	
42841	42842	Remplacement du seuil	0 = Désactivé 1 = Activé	0	Oui	Lecture/ écriture	
42842	42843	Remplacement de l'affichage	0 = Désactivé 1 = Activé	0	Oui	Lecture/ écriture	
42843 à 42858	42844 à 42859	Remplacement de la chaîne de caractères		Seuil 1	Oui	Lecture/ écriture	(16 mots/ 32 caractères)
42859	42860	Animation	0 = Désactivée 1 = Fixe 2 = Clignotement 3 = Clignotement bicolore 4 = 50/50 5 = Clignotement 50/50 6 = Oscillation d'intensité 7 = Oscillation bicolore	0	Oui	Lecture/ écriture	
42860	42861	Couleur 1	0 = Vert 1 = Rouge 2 = Orange 3 = Ambre 4 = Jaune 5 = Vert citron 6 = Vert printemps 7 = Cyan 8 = Bleu ciel 9 = Bleu 10 = Violet 11 = Magenta 12 = Rose 13 = Blanc lumière du jour 14 = Personnalisée 1 15 = Personnalisée 2	0	Oui	Lecture/ écriture	
42861	42862	Intensité de la couleur 1	0 = Élevée 1 = Moyenne 2 = Faible 3 = Désactivée 4 = Personnalisée	0	Oui	Lecture/ écriture	

Continued on page 51

© Banner Engineering Corp. Tous droits réservés.
www.bannerengineering.com

Continued from page 51

Adresse de base 0	Adresse de base 1	Description	Représentation de registre de maintien	Valeur par défaut	Enregistré	Accès	Commentaires
42862	42863	Vitesse	0 = Lente 1 = Standard 2 = Rapide 3 = Personnalisée	1	Oui	Lecture/ écriture	
42863	42864	Modèle	0 = Normal 1 = Stroboscope 2 = 3 impulsions 3 = SOS 4 = Aléatoire	0	Oui	Lecture/ écriture	
42864	42865	Couleur 2	0 = Vert 1 = Rouge 2 = Orange 3 = Ambre 4 = Jaune 5 = Vert citron 6 = Vert printemps 7 = Cyan 8 = Bleu ciel 9 = Bleu 10 = Violet 11 = Magenta 12 = Rose 13 = Blanc lumière du jour 14 = Personnalisée 1 15 = Personnalisée 2	0	Oui	Lecture/ écriture	
42865	42866	Intensité de la couleur 2	0 = Élevée 1 = Moyenne 2 = Faible 3 = Désactivée 4 = Personnalisée	0	Oui	Lecture/ écriture	
42866	42867	Volume sonore	0 = Désactivé 1 = Faible 2 = Moyen 3 = Élevé	0	Oui	Lecture/ écriture	

Continued on page 53

© Banner Engineering Corp. Tous droits réservés.

Continued from page 52

Adresse de base 0	Adresse de base 1	Description	Représentation de registre de maintien	Valeur par défaut	Enregistré	Accès	Commentaires
42867	42868	Type de buzzer	0 = Impulsion 1 = Oscillation 2 = Stroboscope 4 = Clameur 5 = Stacatto 6 = Sirène 8 = Continu 1 9 = Continu 2 16 = Jingle 17 = Mélodie 1 18 = Mélodie 2 19 = Mélodie 3 20 = Personnalisé	8	Oui	Lecture/ écriture	

Paramètres d'affichage

Utilisez ces registres pour définir les paramètres généraux d’affichage du dispositif.

Adresse de base 0	Adresse de base 1	Description	Représentation de registre de maintien	Valeur par défaut	Enregistré	Accès
42300	42301	Couleur du texte	0 = Blanc 1 = Noir	0	Oui	Lecture/ écriture
42301	42302	Intensité	0 = Élevée 1 = Moyenne 2 = Faible 3 = Désactivée 4 = Personnalisée	0	Oui	Lecture/ écriture
42302	42303	Direction du défilement	0 = Loin du connecteur 1 = Vers le connecteur	0	Oui	Lecture/ écriture
42303	42304	Vitesse de défilement	0 = Lente 1 = Standard 2 = Rapide 3 = Personnalisée	1	Oui	Lecture/ écriture
42304	42305	Texte en miroir	0 = Désactivé 1 = Activée			
42305	42306	Mode défilement	0 = Auto 1 = Activé 2 = Désactivé			
42306	42307	Orientation	0 = 0 degré 1 = 180 degrés 2 = 90 degrés 3 = 270 degrés			

Continued on page 54

© Banner Engineering Corp. Tous droits réservés.
www.bannerengineering.com

Continued from page 53

Adresse de base 0	Adresse de base 1	Description	Représentation de registre de maintien	Valeur par défaut	Enregistré	Accès
42307	42308	Justification	0 = Gauche 1 = Droite 2 = Centré	0	Oui	Lecture/ écriture

Paramètres personnalisés

Adresse de base 0	Adresse de base 1	Description	Représentation de registre de maintien	Valeur par défaut	Enregistré	Accès	Commentaires
42904	42905	Intensité personnalisée	0 à 100	100	Lecture/ écriture	Oui	
42905	42906	Fréquence de clignotement personnalisée (dHz)	1 à 255	10	Lecture/ écriture	Oui	
42906	42907	Intensité d'affichage personnalisée	0 à 100	100	Lecture/ écriture	Oui	
42907	42908	Affichage personnalisé - Vitesse de défilement	0 à 255	15	Lecture/ écriture	Oui	
42308	42309	Activation de l’espace vide	0 = Désactivé 1 = Activé	0	Lecture/ écriture	Oui	
42309	42310	Répétition de la valeur affichée	0 = Désactivée 1 = Activée	0	Lecture/ écriture	Oui	
42310	42311	Valeur de l'espace vide	0 à 77	0	Lecture/ écriture	Oui	Cette valeur correspond au nombre de colonnes qui restent éteintes à la fin de l’affichage.

Configuration de la couleur personnalisée 1

Adresse de base 0	Adresse de base 1	Description	Représentation de registre de maintien	Valeur par défaut	Enregistré	Accès
42908	42909	Couleur personnalisée 1 rouge	0 à 255	255	Lecture/ écriture	Oui
42909	42910	Couleur personnalisée 1 vert	0 à 255	255	Lecture/ écriture	Oui
42910	42911	Couleur personnalisée 1 bleu	0 à 255	255	Lecture/ écriture	Oui

Configuration de la couleur personnalisée 2

Adresse de base 0	Adresse de base 1	Description	Représentation de registre de maintien	Valeur par défaut	Enregistré	Accès
42911	42912	Couleur personnalisée 2 rouge	0 à 255	255	Lecture/ écriture	Oui
42912	42913	Couleur personnalisée 2 vert	0 à 255	255	Lecture/ écriture	Oui
42913	42914	Couleur personnalisée 2 bleu	0 à 255	255	Lecture/ écriture	Oui

© Banner Engineering Corp. Tous droits réservés.
www.bannerengineering.com

Paramètres audio personnalisés

Adresse de base 0	Adresse de base 1	Description	Représentation de registre de maintien	Valeur par défaut	Enregistré	Accès
42914	42915	Type	0 = Bip 1 = Balayage 2 = Tonalité	0	Oui	Lecture/ écriture
42915	42916	Type de balayage	0 = Montée 1 = Descente 2 = Montée/Descente 3 = Descente/Montée	0	Oui	Lecture/ écriture
42916	42917	Fréquence 1	0 = Désactivée 1 = Faible 2 = Standard 3 = Élevée	0	Oui	Lecture/ écriture
42917	42918	Fréquence 2	0 = Désactivée 1 = Faible 2 = Standard 3 = Élevée	0	Oui	Lecture/ écriture

Réinitialisation des paramètres d'usine

Adresse de registre Modbus	Adresse avec décalage	Description	Plage E/S	Commentaires	Par défaut	Accès	Enregistré	Remarques
46600	46601	Réinitialisation des paramètres d'usine	0 = Désactivée 1 = Activée	0 = Désactivée 1 = Activée	0	Lecture/écriture	Oui	Restaure la configuration aux paramètres d'usine lorsque 1 est écrit

© Banner Engineering Corp. Tous droits réservés.
www.bannerengineering.com

Chapter Contents

FCC Partie 15 Classe B - Dispositifs rayonnants involontaires 57
Industry Canada ICES-003(B) 57
Dimensions 58

Chapitre 4 Spécifications

Tension d'alimentation

12 à 30 Vcc

À utiliser uniquement avec une alimentation de classe 2 (UL) ou une alimentation de classe 2 SELV (CE) appropriée

Courant d'alimentation

550 mA max. à 12 Vcc

270 mA max. à 24 Vcc

220 mA max. à 30 Vcc

Circuit de protection de l'alimentation

Protection contre l'inversion de polarité et les tensions parasites

Immunité au courant de fuite

400 µA

Temps de réponse de l'indicateur

Temps de réponse à l'allumage : 325 ms (max.)

Temps de réponse à l'arrêt : 20 ms (max.)

Connectique

Connecteur QD mâle M12 à 4 broches intégré

Les modèles avec connecteur QD requièrent un contre-connecteur avec un câble adapté.

N'exposez pas le câble à un jet haute pression au risque de l'endommager.

Température de fonctionnement

−40° à +50 °C

Température de stockage

−40° à +70 °C

Indice de protection

Indice de protection IP66 et IP69K selon la norme ISO 20653

UL type 4X

Résistance aux vibrations et aux chocs mécaniques

Conforme aux exigences de la norme IEC 60068-2-6 (Vibrations : 10 Hz à 55 Hz, amplitude de 1 mm, 5 minutes de balayage, 30 minutes de maintien)

Conforme à la norme IEC 60068-2-27 (Chocs : demi-onde sinusoïdale de 15 G, pendant 11 ms)

Chocs : IK10 (60068-2-75)

Caractéristiques sonores

Intensité sonore à 2,5 kHz, à 1 m (normale) :

Volume faible : 93 dB
Volume moyen : 96 dB
Volume élevé : 101 dB

Limite de caractères

Mode fonctionnement : 29 caractères

Tous les autres modes : 32 caractères

Construction

Boîtier en polycarbonate noir

Dôme en polycarbonate fumé

Certifications

Banner Engineering BV
Park Lane, Culliganlaan 2F bus 3
1831 Diegem, BELGIUM

c UL us LISTED

Protection contre la surintensité requise

Avertissement: Les raccordements électriques doivent être effectués par du personnel qualifié conformément aux réglementations et codes électriques nationaux et locaux.

Une protection de surintensité doit être fournie par l'installation du produit final, conformément au tableau fourni.

Vous pouvez utiliser un fusible externe ou la limitation de courant pour offrir une protection contre la surtension dans le cas d'une source d'alimentation de classe 2.

Les fils d'alimentation < 24 AWG ne peuvent pas être raccordés.

Pour obtenir un support produit supplémentaire, rendez-vous sur le site www.bannerengineering.com.

Câblage d'alimentation (AWG)	Protection contre la surintensité requise (A)	Câblage d'alimentation (AWG)	Protection contre la surintensité requise (A)
20	5	26	1
22	3	28	0,8
24	2	30	0,5

Montage

Base filetée M36 × 2, couple maximal : 5 N·m

Filetage intérieur 3/4-14 NPT

Écrou de montage inclus

© Banner Engineering Corp. Tous droits réservés.
www.bannerengineering.com

Caractéristiques du voyant d'indication

Couleur	Longueur d'onde dominante (nm) ou température de la couleur	Coordonnées chromatiques[2]		Rendement lumineux (normal à 25°C)
		x	y	
Vert	523	0,159	0,6987	30,4
Rouge	620	0,6895	0,3087	14,6
Orange	599	0,5992	0,3752	17,7
Ambre	588	0,535	0,4223	19,8
Jaune	575	0,4518	0,4834	22,4
Vert citron	560	0,3655	0,5471	25
Vert printemps	506	0,1572	0,5171	26,6
Cyan	491	0,1565	0,3201	21,3
Bleu ciel	484	0,1443	0,2271	16,8
Bleu	467	0,1371	0,0555	5,4
Violet	415	0,2141	0,0904	7,9
Magenta	-	0,3661	0,1644	11,4
Rose	-	0,4976	0,2201	12,9
Blanc	5500 K	0,3309	0,3385	41,7

FCC Partie 15 Classe B - Dispositifs rayonnants involontaires

(Partie 15.105(b)) Cet équipement a été testé et respecte les limites d'un appareil numérique de la classe B conformément à la partie 15 des réglementations de la FCC. Ces limites sont établies pour garantir une protection raisonnable contre les interférences dangereuses dans une installation résidentielle. Cet équipement génère, utilise et peut émettre des fréquences radio et, s'il n'est pas installé ou utilisé conformément aux instructions, peut occasionner des interférences dangereuses sur les communications radio. Il n'existe toutefois aucune garantie qu'aucune interférence ne sera émise dans une installation spécifique. Si cet équipement provoque des interférences dangereuses sur la réception radio ou télévisée, détectables lors de la mise sous tension puis hors tension de l'équipement, l'utilisateur doit tenter de corriger les interférences en appliquant une ou plusieurs des mesures suivantes :

- réorienter ou déplacer l'antenne de réception ;
- augmenter la distance entre l'équipement et le module de réception ;
- raccorder l'équipement sur la prise d'un circuit autre que celui auquel est relié le module de réception ; et/ou
- consulter le revendeur ou demander l'aide d'un technicien spécialiste de la radio/TV.

(Partie 15.21) Tout changement ou modification non expressément approuvé par la partie responsable de la conformité pourrait annuler l'autorisation d'exploitation du matériel accordée à l'utilisateur.

Industry Canada ICES-003(B)

This device complies with CAN ICES-3 (B)/NMB-3(B). Operation is subject to the following two conditions: 1) This device may not cause harmful interference; and 2) This device must accept any interference received, including interference that may cause undesired operation.

Cet appareil est conforme à la norme NMB-3(B). Le fonctionnement est soumis aux deux conditions suivantes : (1) ce dispositif ne peut pas occasionner d'interférences, et (2) il doit tolérer toute interférence, y compris celles susceptibles de provoquer un fonctionnement non souhaité du dispositif.

[2] Référez-vous au diagramme de chromaticité CIE 1931 ou à la carte de couleurs pour voir la couleur correspondant aux coordonnées chromatiques indiquées. Les coordonnées réelles peuvent différer de 10 %.

© Banner Engineering Corp. Tous droits réservés.

Dimensions

Toutes les mesures sont indiquées en millimètres, sauf indication contraire. Les mesures fournies sont susceptibles d'être modifiées.

Modèles standard	Modèles sonores
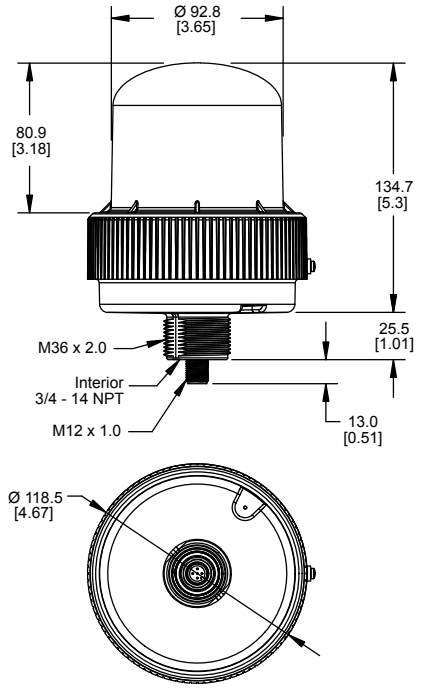	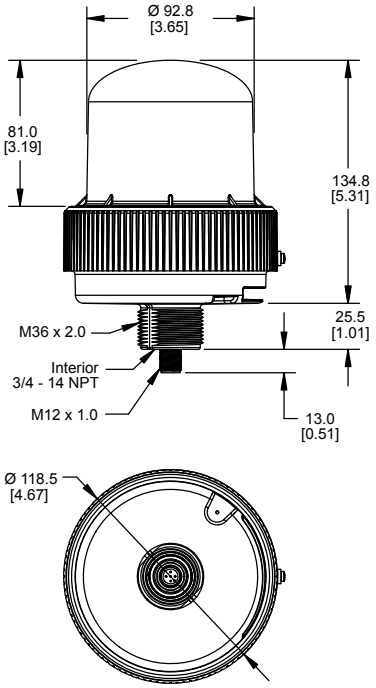

© Banner Engineering Corp. Tous droits réservés.
www.bannerengineering.com

Chapter Contents

Câbles 59
Équerres de montage 59
Système de montage en hauteur 60

Chapitre 5 Accessoires

Câbles

Câbles femelles M12/mâles M12 à 4 broches codés A — à double raccord (fiche technique réf. 236186)				
Modèle	**Longueur**	**Dimensions (mm)**	**Brochage**	
BC-M12F4-M12M4-22-1	1 m	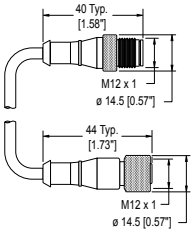	Femelle  Mâle 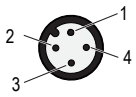	1 = marron 2 = blanc 3 = bleu 4 = noir 5 = inutilisé c UL us LISTED
BC-M12F4-M12M4-22-2	2 m			
BC-M12F4-M12M4-22-3	3 m			
BC-M12F4-M12M4-22-4	4 m			
BC-M12F4-M12M4-22-5	5 m			
BC-M12F4-M12M4-22-10	10 m			
BC-M12F4-M12M4-22-15	15 m			

Équerres de montage

LMB36RA

- Montage à angle droit du témoin lumineux
- Trou de fixation de 36 mm
- Acier inoxydable

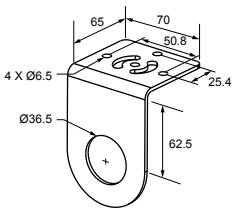

© Banner Engineering Corp. Tous droits réservés.
www.bannerengineering.com

Système de montage en hauteur

Système de montage en hauteur (tubes de 1/2")

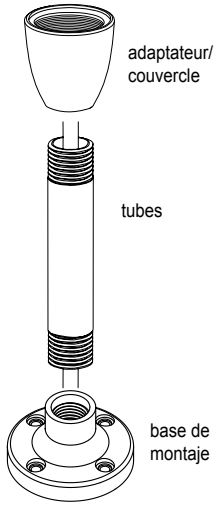

Modèle d'adaptateur/de couvercle	Description
SA-M36E12	• Adaptateur de filetage M36 vers ½-14 NPSM • Adaptateur/couvercle de base de fixation profilé en plastique noir • Trou percé

Modèles pour tubes NPT ½" en aluminium anodisé noir	Modèles pour tubes NPT ½" en aluminium anodisé brossé	Description
SOP-E12-150A, 150 mm de long	**SOP-E12-150AC**, 150 mm de long	• Tube de support pour montage surélevé • Filetés aux deux extrémités • Compatibles avec la plupart des environnements industriels
SOP-E12-300A, 300 mm de long	**SOP-E12-300AC**, 300 mm de long	
SOP-E12-600A, 600 mm de long	-	
SOP-E12-900A, 900 mm de long	**SOP-E12-900AC**, 900 mm de long	

Modèle de base de montage	Description
SA-F12	• Tubes de support pour utilisation surélevée (½" NPSM/DN15) • Vis de montage M5 et joint en nitrile inclus • Base moulée en zinc peinte en noir

Système de montage en hauteur (tubes de 3/4")

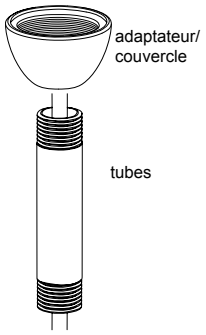

Modèle d'adaptateur/de couvercle	Description
SA-M36SOP	• Adaptateur de filetage M36 avec dégagement pour montage sur tube ¾ • Adaptateur/couvercle de base de fixation profilé en plastique noir • Trou percé

Modèles pour tubes NPT ¾" en aluminium anodisé noir	Description
SOP-E34-150A, 150 mm de long	• Tube de support pour montage surélevé • Filetés aux deux extrémités • Compatibles avec la plupart des environnements industriels
SOP-E34-300A, 300 mm de long	
SOP-E34-600A, 600 mm de long	
SOP-E34-900A, 900 mm de long	

© Banner Engineering Corp. Tous droits réservés.
www.bannerengineering.com

Chapter Contents

Table de codage UTF-8 et caractères Unicode 61
Nettoyer avec un détergent doux et de l'eau tiède 65
Réparations 65
Nous contacter 65
Garantie limitée de Banner Engineering Corp. 65

Chapitre 6 Assistance et maintenance du produit

Table de codage UTF-8 et caractères Unicode

Point de code Unicode	Caractère	UTF-8 (hex.)	Nom
U+0020		20	ESPACE
U+0021	!	21	POINT D'EXCLAMATION
U+0022	"	22	GUILLEMET ANGLAIS
U+0023	#	23	CROISILLON
U+0024	$	24	SIGNE DU DOLLAR
U+0025	%	25	SYMBOLE POUR CENT
U+0026	&	26	PERLUÈTE
U+0027	'	27	APOSTROPHE
U+0028	(	28	PARENTHÈSE GAUCHE
U+0029	)	29	PARENTHÈSE DROITE
U+002A	*	2A	ASTÉRISQUE
U+002B	+	2b	SIGNE PLUS
U+002C	,	2c	VIRGULE
U+002D	-	2d	TRAIT D'UNION-SIGNE MOINS
U+002E	.	2e	POINT
U+002F	/	2f	BARRE OBLIQUE
U+0030	0	30	CHIFFRE ZÉRO
U+0031	1	31	CHIFFRE UN
U+0032	2	32	CHIFFRE DEUX
U+0033	3	33	CHIFFRE TROIS
U+0034	4	34	CHIFFRE QUATRE
U+0035	5	35	CHIFFRE CINQ
U+0036	6	36	CHIFFRE SIX
U+0037	7	37	CHIFFRE SEPT
U+0038	8	38	CHIFFRE HUIT
U+0039	9	39	CHIFFRE NEUF
U+003A	:	3a	DEUX-POINTS
U+003B	;	3b	POINT-VIRGULE
U+003C	<	3c	SIGNE INFÉRIEUR À
U+003D	=	3d	SIGNE ÉGAL
U+003E	>	3e	SIGNE SUPÉRIEUR À
U+003F	?	3f	POINT D'INTERROGATION
U+0040	@	40	AROBASE
U+0041	A	41	LETTRE MAJUSCULE LATINE A
U+0042	B	42	LETTRE MAJUSCULE LATINE B

Continued on page 62

© Banner Engineering Corp. Tous droits réservés.
www.bannerengineering.com

Continued from page 61

Point de code Unicode	Caractère	UTF-8 (hex.)	Nom
U+0043	C	43	LETTRE MAJUSCULE LATINE C
U+0044	D	44	LETTRE MAJUSCULE LATINE D
U+0045	E	45	LETTRE MAJUSCULE LATINE E
U+0046	F	46	LETTRE MAJUSCULE LATINE F
U+0047	G	47	LETTRE MAJUSCULE LATINE G
U+0048	H	48	LETTRE MAJUSCULE LATINE H
U+0049	I	49	LETTRE MAJUSCULE LATINE I
U+004A	J	4a	LETTRE MAJUSCULE LATINE J
U+004B	K	4b	LETTRE MAJUSCULE LATINE K
U+004C	L	4c	LETTRE MAJUSCULE LATINE L
U+004D	M	4d	LETTRE MAJUSCULE LATINE M
U+004E	N	4e	LETTRE MAJUSCULE LATINE N
U+004F	O	4f	LETTRE MAJUSCULE LATINE O
U+0050	P	50	LETTRE MAJUSCULE LATINE P
U+0051	Q	51	LETTRE MAJUSCULE LATINE Q
U+0052	R	52	LETTRE MAJUSCULE LATINE R
U+0053	S	53	LETTRE MAJUSCULE LATINE S
U+0054	T	54	LETTRE MAJUSCULE LATINE T
U+0055	U	55	LETTRE MAJUSCULE LATINE U
U+0056	V	56	LETTRE MAJUSCULE LATINE V
U+0057	W	57	LETTRE MAJUSCULE LATINE W
U+0058	X	58	LETTRE MAJUSCULE LATINE X
U+0059	Y	59	LETTRE MAJUSCULE LATINE Y
U+005A	Z	5a	LETTRE MAJUSCULE LATINE Z
U+005B	[	5b	CROCHET GAUCHE
U+005C	\	5c	BARRE OBLIQUE INVERSÉE
U+005D	]	5d	CROCHET DROITE
U+005E	^	5e	ACCENT CIRCONFLEXE
U+005F	_	5f	TIRET BAS
U+0060	`	60	ACCENT GRAVE
U+0061	a	61	LETTRE MINUSCULE LATINE A
U+0062	b	62	LETTRE MINUSCULE LATINE B
U+0063	c	63	LETTRE MINUSCULE LATINE C
U+0064	d	64	LETTRE MINUSCULE LATINE D
U+0065	e	65	LETTRE MINUSCULE LATINE E
U+0066	f	66	LETTRE MINUSCULE LATINE F
U+0067	g	67	LETTRE MINUSCULE LATINE G
U+0068	h	68	LETTRE MINUSCULE LATINE H
U+0069	i	69	LETTRE MINUSCULE LATINE I
U+006A	j	6a	LETTRE MINUSCULE LATINE J
U+006B	k	6b	LETTRE MINUSCULE LATINE K
U+006C	l	6c	LETTRE MINUSCULE LATINE L
U+006D	m	6d	LETTRE MINUSCULE LATINE M
U+006E	n	6e	LETTRE MINUSCULE LATINE N
U+006F	o	6f	LETTRE MINUSCULE LATINE O
U+0070	p	70	LETTRE MINUSCULE LATINE P

Continued on page 63

© Banner Engineering Corp. Tous droits réservés.
www.bannerengineering.com

Continued from page 62

Point de code Unicode	Caractère	UTF-8 (hex.)	Nom
U+0071	q	71	LETTRE MINUSCULE LATINE Q
U+0072	r	72	LETTRE MINUSCULE LATINE R
U+0073	s	73	LETTRE MINUSCULE LATINE S
U+0074	t	74	LETTRE MINUSCULE LATINE T
U+0075	u	75	LETTRE MINUSCULE LATINE U
U+0076	v	76	LETTRE MINUSCULE LATINE V
U+0077	w	77	LETTRE MINUSCULE LATINE W
U+0078	x	78	LETTRE MINUSCULE LATINE X
U+0079	y	79	LETTRE MINUSCULE LATINE Y
U+007A	z	7a	LETTRE MINUSCULE LATINE Z
U+007B	{	7b	ACCOLADE GAUCHE
U+007C	|	7c	BARRE VERTICALE
U+007D	}	7d	ACCOLADE DROITE
U+007E	~	7e	TILDE
U+00A0		c2 a0	ESPACE INSÉCABLE
U+00A1	¡	c2 a1	POINT D'EXCLAMATION RENVERSÉ
U+00A2	¢	c2 a2	SYMBOLE CENTIME
U+00A3	£	c2 a3	SYMBOLE LIVRE
U+00A4	¤	c2 a4	SYMBOLE MONÉTAIRE
U+00A5	¥	c2 a5	SYMBOLE YEN
U+00A6	¦	c2 a6	BARRE BRISÉE
U+00A7	§	c2 a7	PARAGRAPHE
U+00A8	¨	c2 a8	TRÉMA
U+00A9	©	c2 a9	SYMBOLE COPYRIGHT
U+00AA	ª	c2 aa	INDICATEUR ORDINAL FÉMININ
U+00AB	«	c2 ab	GUILLEMET GAUCHE
U+00AC	¬	c2 ac	SIGNE NÉGATION
U+00AD		c2 ad	TRAIT D'UNION CONDITIONNEL
U+00AE	®	c2 ae	SYMBOLE MARQUE DÉPOSÉE
U+00AF	¯	c2 af	MACRON
U+00B0	°	c2 b0	SYMBOLE DEGRÉ
U+00B1	±	c2 b1	SIGNE PLUS-OU-MOINS
U+00B2	²	c2 b2	EXPOSANT DEUX
U+00B3	³	c2 b3	EXPOSANT TROIS
U+00B4	´	c2 b4	ACCENT AIGU
U+00B5	µ	c2 b5	SYMBOLE MICRO
U+00B6	¶	c2 b6	PIED-DE-MOUCHE
U+00B7	·	c2 b7	POINT MÉDIAN
U+00B8	¸	c2 b8	CÉDILLE
U+00B9	¹	c2 b9	EXPOSANT UN
U+00BA	º	c2 ba	INDICATEUR ORDINAL MASCULIN
U+00BB	»	c2 bb	GUILLEMET DROIT
U+00BC	¼	c2 bc	FRACTION ORDINAIRE UN QUART
U+00BD	½	c2 bd	FRACTION ORDINAIRE UN DEMI
U+00BE	¾	c2 be	FRACTION ORDINAIRE TROIS QUARTS
U+00BF	¿	c2 bf	POINT D'INTERROGATION RENVERSÉ

Continued on page 64

© Banner Engineering Corp. Tous droits réservés.

Continued from page 63

Point de code Unicode	Caractère	UTF-8 (hex.)	Nom
U+00C0	À	c3 80	LETTRE MAJUSCULE LATINE A ACCENT GRAVE
U+00C1	Á	c3 81	LETTRE MAJUSCULE LATINE A ACCENT AIGU
U+00C2	Â	c3 82	LETTRE MAJUSCULE LATINE A ACCENT CIRCONFLEXE
U+00C3	Ã	c3 83	LETTRE MAJUSCULE LATINE A TILDE
U+00C4	Ä	c3 84	LETTRE MAJUSCULE LATINE A TRÉMA
U+00C5	Å	c3 85	LETTRE MAJUSCULE LATINE A ROND EN CHEF
U+00C6	Æ	c3 86	LETTRE MAJUSCULE LATINE AE
U+00C7	Ç	c3 87	LETTRE MAJUSCULE LATINE C CÉDILLE
U+00C8	È	c3 88	LETTRE MAJUSCULE LATINE E ACCENT GRAVE
U+00C9	É	c3 89	LETTRE MAJUSCULE LATINE E ACCENT AIGU
U+00CA	Ê	c3 8a	LETTRE MAJUSCULE LATINE E ACCENT CIRCONFLEXE
U+00CB	Ë	c3 8b	LETTRE MAJUSCULE LATINE E TRÉMA
U+00CC	Ì	c3 8c	LETTRE MAJUSCULE LATINE I ACCENT GRAVE
U+00CD	Í	c3 8d	LETTRE MAJUSCULE LATINE I ACCENT AIGU
U+00CE	Î	c3 8e	LETTRE MAJUSCULE LATINE I ACCENT CIRCONFLEXE
U+00CF	Ï	c3 8f	LETTRE MAJUSCULE LATINE I TRÉMA
U+00D0	Ð	c3 90	LETTRE MAJUSCULE LATINE ED
U+00D1	Ñ	c3 91	LETTRE MAJUSCULE LATINE N TILDE
U+00D2	Ò	c3 92	LETTRE MAJUSCULE LATINE O ACCENT GRAVE
U+00D3	Ó	c3 93	LETTRE MAJUSCULE LATINE O ACCENT AIGU
U+00D4	Ô	c3 94	LETTRE MAJUSCULE LATINE O ACCENT CIRCONFLEXE
U+00D5	Õ	c3 95	LETTRE MAJUSCULE LATINE O TILDE
U+00D6	Ö	c3 96	LETTRE MAJUSCULE LATINE O TRÉMA
U+00D7	×	c3 97	SIGNE DE MULTIPLICATION
U+00D8	ø	c3 98	LETTRE MAJUSCULE LATINE O BARRÉ OBLIQUEMENT
U+00D9	Ù	c3 99	LETTRE MAJUSCULE LATINE U ACCENT GRAVE
U+00DA	Ú	c3 9a	LETTRE MAJUSCULE LATINE U ACCENT AIGU
U+00DB	Û	c3 9b	LETTRE MAJUSCULE LATINE U ACCENT CIRCONFLEXE
U+00DC	Ü	c3 9c	LETTRE MAJUSCULE LATINE U TRÉMA
U+00DD	Ý	c3 9d	LETTRE MAJUSCULE LATINE Y ACCENT AIGU
U+00DE	Þ	c3 9e	LETTRE MAJUSCULE LATINE THORN
U+00DF	ß	c3 9f	LETTRE MINUSCULE LATINE S DUR
U+00E0	à	c3 a0	LETTRE MINUSCULE LATINE A ACCENT GRAVE
U+00E1	á	c3 a1	LETTRE MINUSCULE LATINE A ACCENT AIGU
U+00E2	â	c3 a2	LETTRE MINUSCULE LATINE A ACCENT CIRCONFLEXE
U+00E3	ã	c3 a3	LETTRE MINUSCULE LATINE A TILDE
U+00E4	ä	c3 a4	LETTRE MINUSCULE LATINE A TRÉMA
U+00E5	å	c3 a5	LETTRE MINUSCULE LATINE A ROND EN CHEF
U+00E6	æ	c3 a6	LETTRE MINUSCULE LATINE AE
U+00E7	ç	c3 a7	LETTRE MINUSCULE LATINE C CÉDILLE
U+00E8	è	c3 a8	LETTRE MINUSCULE LATINE E ACCENT GRAVE
U+00E9	é	c3 a9	LETTRE MINUSCULE LATINE E ACCENT AIGU
U+00EA	ê	c3 aa	LETTRE MINUSCULE LATINE E ACCENT CIRCONFLEXE
U+00EB	ë	c3 ab	LETTRE MINUSCULE LATINE E TRÉMA

Continued on page 65

© Banner Engineering Corp. Tous droits réservés.

Continued from page 64

Point de code Unicode	Caractère	UTF-8 (hex.)	Nom
U+00EC	ì	c3 ac	LETTRE MINUSCULE LATINE I ACCENT GRAVE
U+00ED	í	c3 ad	LETTRE MINUSCULE LATINE I ACCENT AIGU
U+00EE	î	c3 ae	LETTRE MINUSCULE LATINE I ACCENT CIRCONFLEXE
U+00EF	ï	c3 af	LETTRE MINUSCULE LATINE I TRÉMA
U+00F0	ð	c3 b0	LETTRE MINUSCULE LATINE ED
U+00F1	ñ	c3 b1	LETTRE MINUSCULE LATINE N TILDE
U+00F2	ò	c3 b2	LETTRE MINUSCULE LATINE O ACCENT GRAVE
U+00F3	ó	c3 b3	LETTRE MINUSCULE LATINE O ACCENT AIGU
U+00F4	ô	c3 b4	LETTRE MINUSCULE LATINE O ACCENT CIRCONFLEXE
U+00F5	õ	c3 b5	LETTRE MINUSCULE LATINE O TILDE
U+00F6	ö	c3 b6	LETTRE MINUSCULE LATINE O TRÉMA
U+00F7	÷	c3 b7	SIGNE DE DIVISION
U+00F8	ø	c3 b8	LETTRE MINUSCULE LATINE O BARRÉ OBLIQUEMENT
U+00F9	ù	c3 b9	LETTRE MINUSCULE LATINE U ACCENT GRAVE
U+00FA	ú	c3 ba	LETTRE MINUSCULE LATINE U ACCENT AIGU
U+00FB	û	c3 bb	LETTRE MINUSCULE LATINE U ACCENT CIRCONFLEXE
U+00FC	ü	c3 bc	LETTRE MINUSCULE LATINE U TRÉMA
U+00FD	ý	c3 bd	LETTRE MINUSCULE LATINE Y ACCENT AIGU
U+00FE	þ	c3 be	LETTRE MINUSCULE LATINE THORN
U+00FF	ÿ	c3 bf	LETTRE MINUSCULE LATINE Y TRÉMA

Nettoyer avec un détergent doux et de l'eau tiède

Nettoyez le dispositif à l'aide d'un chiffon doux imbibé d'eau tiède additionnée de détergent doux. N'utiliser aucun autre produit chimique de nettoyage.

Réparations

Pour plus d'informations sur le dépannage du produit, contactez Banner Engineering. **Ne tentez pas de réparer ce dispositif Banner. Il ne contient aucun composant ou pièce qui puisse être remplacé sur place.** Si un ingénieur de Banner conclut que le dispositif ou l'une de ses pièces ou composants est défectueux, il vous informera de la procédure à suivre pour le retour des produits (RMA).

> **Important :** Si vous devez retourner le dispositif, emballez-le avec soin. Les dégâts occasionnés pendant le transport de retour ne sont pas couverts par la garantie.

Nous contacter

Banner Engineering Corp. | 9714 Tenth Avenue North | Plymouth, MN 55441, États-Unis | Téléphone : + 1 888 373 6767

Pour consulter la liste des bureaux et des représentants locaux dans le monde, rendez-vous sur le site www.bannerengineering.com.

Garantie limitée de Banner Engineering Corp.

Banner Engineering Corp. garantit ses produits contre tout défaut lié aux matériaux et à la main d'œuvre pendant une durée de 1 an à compter de la date de livraison. Banner Engineering Corp. s'engage à réparer ou à remplacer, gratuitement, tout produit défectueux, de sa fabrication, renvoyé à l'usine durant la période de garantie. La garantie ne couvre en aucun cas les dommages résultant d'une utilisation ou d'une installation inappropriée, abusive ou incorrecte du produit Banner.

CETTE GARANTIE LIMITÉE EST EXCLUSIVE ET PRÉVAUT SUR TOUTES LES AUTRES GARANTIES, EXPRESSES OU IMPLICITES (Y COMPRIS, MAIS SANS S'Y LIMITER, TOUTE GARANTIE DE QUALITÉ MARCHANDE OU D'ADÉQUATION À UN USAGE PARTICULIER), QUE CE SOIT DANS LE CADRE DE PERFORMANCES, DE TRANSACTIONS OU D'USAGES DE COMMERCE.

Cette garantie est exclusive et limitée à la réparation ou, à la discrétion de Banner Engineering Corp., au remplacement. **EN AUCUNE CIRCONSTANCE, BANNER ENGINEERING CORP. NE SERA TENU RESPONSABLE VIS-À-VIS DE L'ACHETEUR OU TOUTE AUTRE PERSONNE OU ENTITÉ, DES COÛTS SUPPLÉMENTAIRES, FRAIS, PERTES, PERTE DE BÉNÉFICES, DOMMAGES CONSÉCUTIFS, SPÉCIAUX OU ACCESSOIRES RÉSULTANT**

© Banner Engineering Corp. Tous droits réservés.

D'UN DÉFAUT OU DE L'UTILISATION OU DE L'INCAPACITÉ À UTILISER LE PRODUIT, EN VERTU DE TOUTE THÉORIE DE RESPONSABILITÉ DÉCOULANT DU CONTRAT OU DE LA GARANTIE, DE LA RESPONSABILITÉ JURIDIQUE, DÉLICTUELLE OU STRICTE, DE NÉGLIGENCE OU AUTRE.

Banner Engineering Corp. se réserve le droit de modifier ou d'améliorer la conception du produit sans être soumis à une quelconque obligation ou responsabilité liée à des produits précédemment fabriqués par Banner Engineering Corp. Toute installation inappropriée, utilisation inadaptée ou abusive de ce produit, mais aussi une utilisation du produit aux fins de protection personnelle alors que le produit n'a pas été conçu à cet effet, entraîneront l'annulation de la garantie du produit. Toute modification apportée à ce produit sans l'autorisation expresse de Banner Engineering annule les garanties du produit. Toutes les spécifications publiées dans ce document sont susceptibles d'être modifiées. Banner se réserve le droit de modifier à tout moment les spécifications du produit ou la documentation. En cas de différences entre les spécifications et les informations produits publiées en anglais et dans une autre langue, la version anglaise prévaut. Pour obtenir la dernière version d'un document, rendez-vous sur notre site : www.bannerengineering.com.

Pour des informations sur les brevets, voir la page www.bannerengineering.com/patents.

© Banner Engineering Corp. Tous droits réservés.

LinkedIn

X

Facebook

Instagram



© 2025. All rights reserved.
www.bannerengineering.com