Équerre du SX5

Fiche technique

Montez le scanner laser directement sur une surface ou utilisez l'une des équerres pour installer (ou protéger) le scanner laser.

Modèle	Réf.	Composants de l'équerre	Qté
Équerre de réglage de l'inclinaison latérale et longitudinale **SXA-MBK-1**	1	Équerre de réglage de l'inclinaison longitudinale	1
	8	Équerre de réglage de l'inclinaison latérale	1
	6	Équerre de support et 4 vis M5x10 UNI 5933	1
	9	Vis de montage M5	2
	7	Vis M4x8 UNI 5931, rondelle plate D4 UNI 6592 et rondelle élastique A4 UNI 1751	2 de chaque
	5	Vis M5x12 UNI 5933 et rondelle M5	2 de chaque
	4	Vis M5x12 UNI 5933	2
	3	Équerre à mémoire de positionnement	1
	2	Vis M4x8 UNI 5931, rondelle plate D4 UNI 6592 et rondelle élastique A4 UNI 1751	1 de chaque

Modèle	Réf.	Composants de l'équerre	Qté
Équerre de réglage de l'angle d'inclinaison longitudinal **SXA-MBK-1** (créée en retirant les pièces d'inclinaison latérale)	1	Équerre de réglage de l'inclinaison longitudinale	1
	9	Vis de montage M5	2
	5	Vis M5x12 UNI 5933 et rondelle M5	2 de chaque
	4	Vis M5x12 UNI 5933	2
	3	Équerre à mémoire de positionnement	1
	2	Vis M4x8 UNI 5931, rondelle plate D4 UNI 6592 et rondelle élastique A4 UNI 1751	1 de chaque
Équerre de protection **SXA-MBK-2**	1	Équerre de protection tête	1
	2	Vis M5x10 UNI 5933	2

Équipement fourni par le client : clé Allen 3 mm

Montage de l'équerre de protection

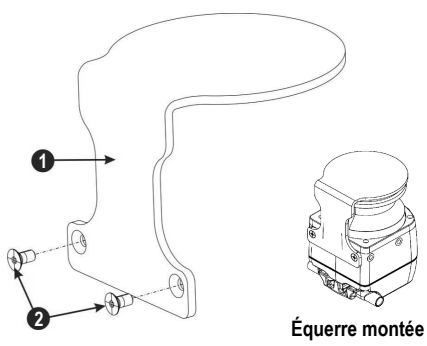

Illustration 1. Montage de l'équerre de protection SXA-MBK-2 sur le scanner

L'équerre de protection **SXA-MBK-2** est un accessoire en option protégeant le scanner en cas d'installation dans un environnement où il peut être endommagé par la chute d'objets ou des chocs.

Fixez l'équerre de protection (1) à l'arrière du scanner à l'aide de deux vis M5 (2) (couple maximum 3 N·m). Montez l'équerre **SXA-MBK-2** sur le scanner avant d'installer les autres accessoires de montage.

Important: Cette équerre utilise les orifices de fixation à l'arrière du scanner. Utilisez les autres orifices pour installer le scanner sur la machine.

Montage des équerres de réglage de l'angle

Forez deux trous M5 à une distance de 73 mm sur la paroi ou sur la surface de montage prévue. Les vis M5 UNI 5933 utilisées pour le montage mural des équerres ne sont pas fournies avec les kits de montage des équerres. Elles doivent être fournies par l'utilisateur.

Équerre de réglage de l'angle d'inclinaison longitudinale et latérale (SXA-MBK-1)— Le système d'équerres est partiellement assemblé.

1. Retirez les vis et rondelles de réglage de l'inclinaison latérale M4 (7), puis alignez les vis de montage mural M5 (9).
2. Montez l'équerre de réglage de l'inclinaison latérale (8) sur la paroi ou le panneau, en insérant deux vis M5 UNI 5933 (9). Vissez-les en alternance, jusqu'au serrage complet (couple de 2,5 à 3 N·m).
3. Replacez l'assemblage des pièces (1) et (6) sur l'équerre de réglage de l'inclinaison latérale (8) (ou tournez-le pour le remettre en place) et replacez les vis et rondelles de réglage de l'inclinaison latérale M4 (7). Ne serrez pas à fond les vis de réglage de l'inclinaison latérale M4 pour l'angle d'inclinaison latérale.

Traduction du document original
209707 Rev. A
2019-12-4

ПРОМЭЛЕКТРОНИКА/ sales@prom-elec.com

Si vous souhaitez uniquement régler l'inclinaison longitudinale, il est possible d'utiliser tout le kit SXA-MBK-1 avec un réglage de l'inclinaison latérale centré (à niveau) ou de retirer les plaques arrières (6 et 8) et de n'utiliser que l'équerre de réglage de l'inclinaison longitudinale (1) pour monter le scanner. Pour retirer les pièces 6 et 8, commencez par retirer les vis de réglage de l'inclinaison latérale (7) afin de retirer la plaque arrière (8). Ensuite, retirez les quatre vis qui fixent les pièces (6) et (1) à l'arrière.

La plaque de réglage de l'inclinaison longitudinale (1) peut désormais être fixée aux trous espacés de 73 mm avec les vis M5 UNI 5933 (9). Vissez-les en alternance, jusqu'au serrage complet (couple de 2,5 à 3 N·m).

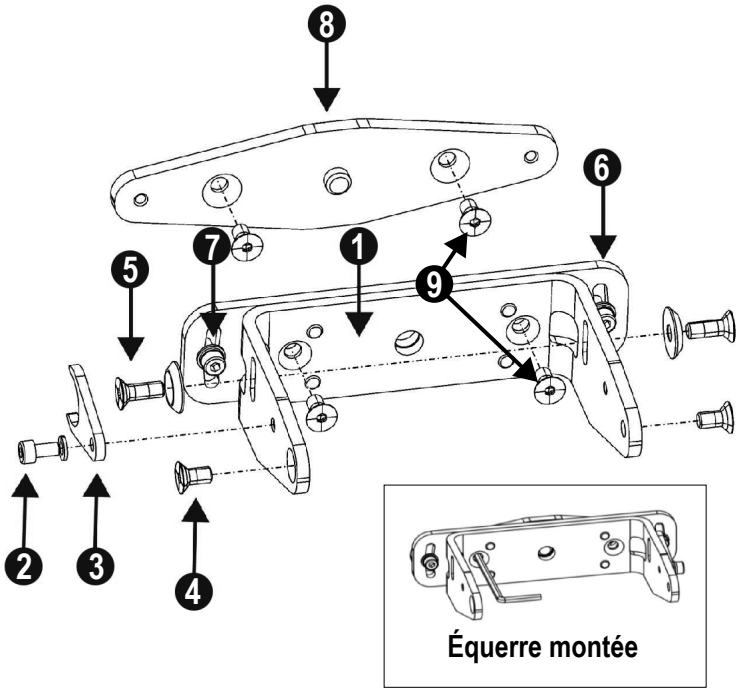

Illustration 2. Équerre de réglage de l'angle d'inclinaison longitudinale et latérale (SXA-MBK-1)

Montage du scanner et réglage de l'angle

Lorsque vous montez les équerres ou le scanner, ne dépassez pas le couple de serrage indiqué sous peine d'endommager le scanner. La procédure de réglage de l'angle d'inclinaison s'applique aux deux scénarios d'utilisation des kits d'équerres.

L'équerre à mémoire de positionnement (pièce unique) garde l'angle d'inclinaison configuré pour l'installation. Cela permet une installation rapide sans autre réglage mécanique en cas de remplacement de l'unité.

Pour monter le dispositif avec une inclinaison verticale de 90° :

1. Montez l'équerre à mémoire de positionnement (3) à l'aide de la vis M4 (et la rondelle) (2) sur l'équerre principale (1) sans serrer.
2. Alignez l'équerre à mémoire de positionnement au centre de la fente de l'équerre principale, ensuite serrez la vis M4 (couple max. de 1,5 à 2 N·m).
3. Montez le scanner sur l'équerre principale avec les vis de réglage d'inclinaison M5 x 12 (avec rondelles) (5) et les vis de fixation du scanner M5 x 12 (4). Serrez les quatre vis (sans dépasser un couple de 2,5 à 3 N·m).

Pour positionner un dispositif avec un angle d'inclinaison spécifique :

1. Vissez sans serrer les vis de fixation M5 du scanner, les vis de réglage de l'inclinaison M5 et l'équerre à mémoire de positionnement à l'aide de la vis M4.
2. Faites pivoter le dispositif pour obtenir l'angle d'inclinaison souhaité dans la plage admise (± 6°).
3. Serrez les vis de fixation M5 du scanner et ensuite les vis de réglage de l'inclinaison M5 (couple de 2,5 à 3 N·m max.).
4. Serrez la vis M4 de l'équerre à mémoire de positionnement (couple max. de 1,5 à 2 N·m).

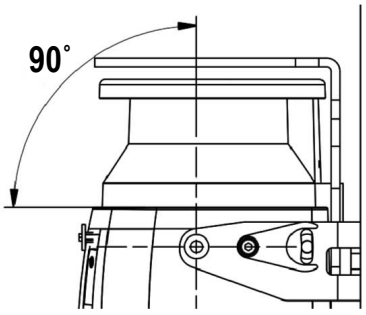

Illustration 3. Réglage de l'angle du scanner

Réglage de l'angle d'inclinaison latérale

Vous ne devez régler l'angle d'inclinaison latérale que si vous utilisez toutes les pièces de l'équerre SXA-MBK-1. Faites pivoter les équerres pour obtenir l'angle d'inclinaison souhaité dans la plage admise (+/- 8,5°). Serrez les vis de réglage d'inclinaison latérale M4 (7) (le couple de serrage ne doit pas dépasser 1,5 à 2 N·m).

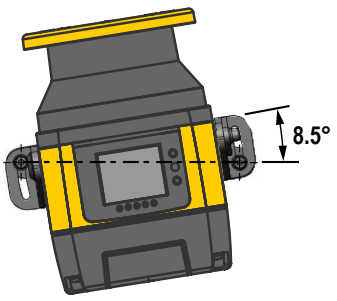

Illustration 4. Réglage de l'angle d'inclinaison latérale

BANNER
more sensors, more solutions

© Banner Engineering Corp. Tous droits réservés